SINEYI .com

信亿电子科技有限公司

Sineyi Electronic Technology Co.,Ltd









QUICK CONNECTOR









信亿电子科技有限公司

Sineyi Electronic Technology Co., Ltd.

公司简介 Brief Introduction

余姚市信亿电子科技有限公司成立于2007年04月26日，位于具有中国塑料城和中国模具城优势的余姚，北由杭州湾跨海大桥直连上海，东连中国第一大港北仑港，交通极为方便。

公司生产及检验设备完善，严格把好质量关，“让产品说话”是最好的检验手段。本公司一直专注于连接器的研发、生产和销售，产品销售网络已遍及国内主要城市，并远销东南亚、欧美、非洲等一些国家，产品通过CCC\CQC\TUV\CE\UL等认证，并取得了100多张专利。

“用户的要求，我们的追求”已成为公司的准则，严格管理、生产，以服务为保障，真诚欢迎新老客户的合作，竭诚为您提供安全可靠、高品质的产品。



Yuyao Sineyi Electronic Technology Co., LTD., founded in 2007, and we are located in Yuyao, which has the advantages of China Plastic City and China Mold City. Our factory is directly connected to Shanghai by Hangzhou Bay cross-sea Bridge in the north and Beilun Port, the largest port in China in the east.

The company's production and inspection equipment is perfect, strict quality control, "let the product speak" is the best inspection means. Our product sales network has been throughout the major cities in China, and exported to Southeast Asia, Europe and the United States, Africa and other countries, all products through CCC\CQC\TUV\CE\UL certification, and obtained 100 patents.

"User requirements, our pursuit" has become our company's standard, strict management, production, service as the guarantee, sincerely welcome the cooperation of new and old customers, dedicated to provide you with safe and reliable, high quality products.





目录Catalogue

1.导线连接器（免螺丝）Wire connector (screw free) ----------2-33
2.防水连接线（免螺丝）Waterproof connecting wire (screw free)34-43
3.防水连接器（开关）Waterproof connector (switch)----------44-47
4.防水电源线Waterproof power cord----------48-54
5.防水电源线（防虹吸）Waterproof power cord (anti siphon)----55
6.防水连接器（USB）Waterproof connector (USB)----------56-57
7.防水连接器（光伏）Waterproof connector (photovoltaic)------58
8.防水连接器（RJ）Waterproof connector (RJ)----------59-60
9.防水连接器（焊接）Waterproof connector (welded)----------61-65
10.防水连接器（锁螺丝）Waterproof connector (locking screw)--66-76
11.呼吸器Respirators----------77-79
12.塑料塞头Plastic head----------80
13.固定头Cable gland----------81-83
14.防水接线盒Waterproof junction box ----------84-99
15.插拔式接线端子 Plug and unplug terminals----------100-105
16.开关Switch----------106-109
17.光控器插座Receptacle----------110-112
18.防雷器Lightning arrester----------113-114
19.接线柱terminals----------115-116
20.接线盒Junction box----------117-120
21.保险丝端子fuse terminal----------121
22.防水压线帽Waterproof cable cap----------122
23.接线帽Wiring cap----------123
24.线扣Wire buckle----------124
25.护线环Wire guard ring----------125

导线连接器Connector 222



位数NO.:2P,3P,4P,5P,8P

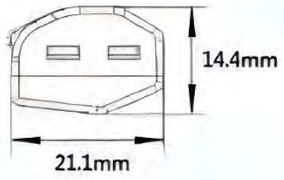

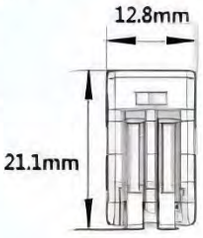

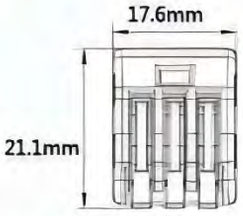

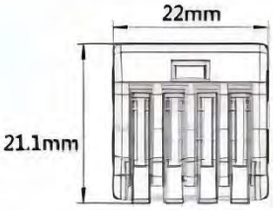

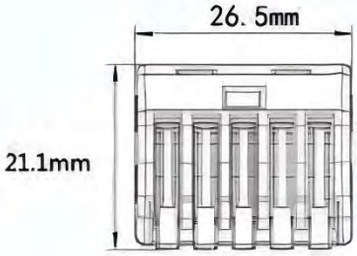

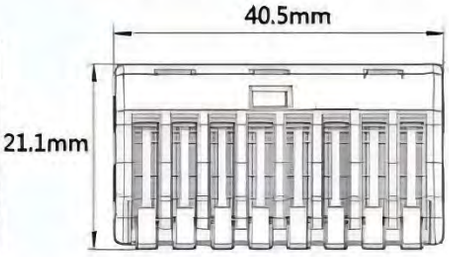

胶壳材质Housing: PA
夹紧件材质Metal Part: 铜Brass
锁线弹片材质Metal: 不锈钢Steel
环境温度Temperature: -40° C~+85° C
欧洲标准Eropre Stander:
250V 32A 0.5~2.5mm² (f) 0.5~4mm² (r)
美国标准USA Stander:
600V 20A 24-12str/sol
中国标准China Stander:
450V 32A 0.5~2.5mm² (f) 0.5~4mm² (r)

Connection mode (2 seconds quick-connection)

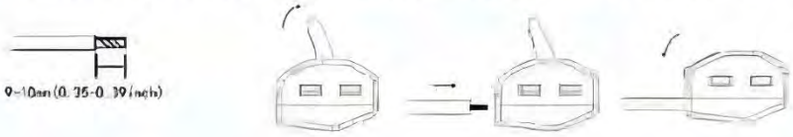

导线连接器Connector XY2064

位数NO.:2P,3P,4P...NP



A款：串联Series



B款： 并联Paralleling



内部电位连接图



内部电位连接图

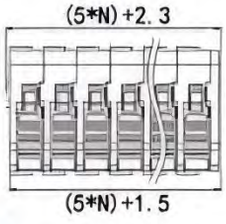

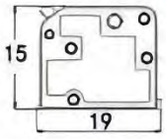

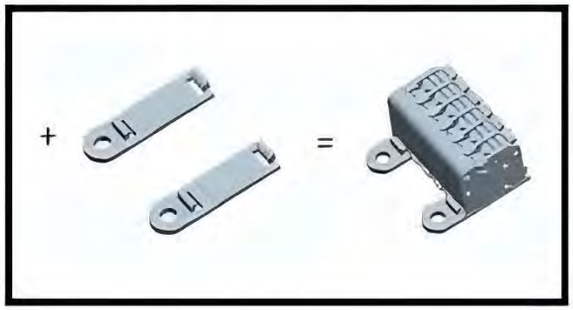

胶壳材质Housing: PA
夹紧件材质Metal Part: 铜Brass
锁线弹片材质Metal: 不锈钢Steel
环境温度Temperature: -40° C~+85° C
欧洲标准Eropre Stander:
250V 32A 0.5~2.5mm² (f) 0.5~4mm² (r)
美国标准USA Stander:
600V 20A 24-12str/sol
中国标准China Stander:
450V 32A 0.5~2.5mm² (f) 0.5~4mm² (r)

导线连接器Connector XY2064P

P0款

手柄款式一



手柄款式二



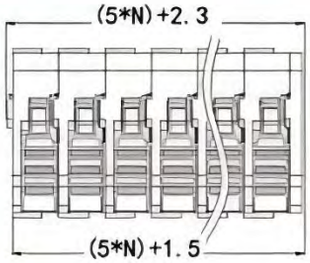

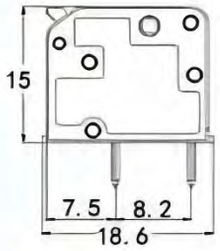

P1款



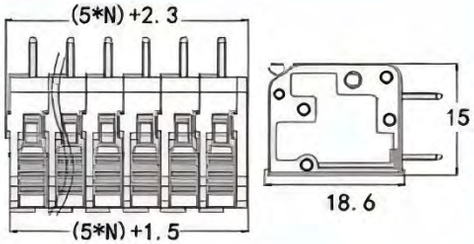

P2款





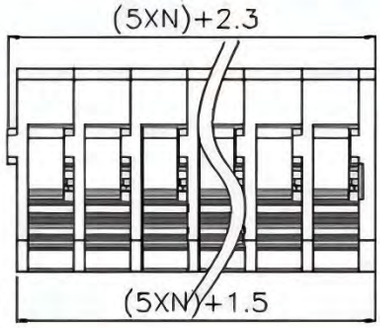

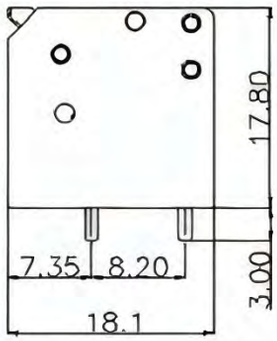

位数NO.:1P,2P...NP

胶壳材质Housing：PA

夹紧件材质Metal Part：铜Brass

锁线弹片材质Metal：不锈钢Steel

环境温度Temperature：-40° C~+85° C

欧洲标准Eropre Stander：250V 32A 0.5~2.5mm² （f）0.5~4mm² （r）

美国标准USA Stander：600V 20A 24-12str/sol

中国标准China Stander：450V 32A 0.5~2.5mm² （f）0.5~4mm² （r）

导线连接器Connector XY2064D

位数NO.:1P, 2P...NP



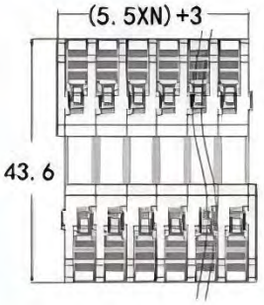

位数NO.:1-2P, 1-3P, 2-4P, 2-6P, 3-6P, 3-9P...



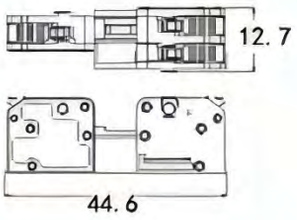

胶壳材质Housing：PA
夹紧件材质Metal Part：铜Brass
锁线弹片材质Metal：不锈钢Steel
环境温度Temperature：-40° C~+85° C
欧洲标准Eropre Stander：250V 32A 0.5~2.5mm² （f）0.5~4mm² （r）
美国标准USA Stander：600V 20A 24-12str/sol
中国标准China Stander：450V 32A 0.5~2.5mm² （f）0.5~4mm² （r）

导线连接器Connector XY2064F

位数NO.:1P, 2P...NP





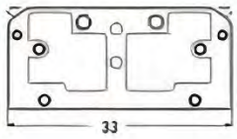

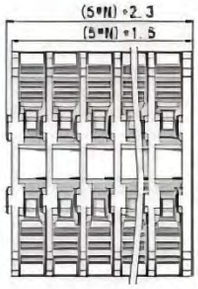

胶壳材质Housing：PA
夹紧件材质Metal Part：铜Brass
锁线弹片材质Metal：不锈钢Steel
环境温度Temperature：-40° C~+85° C
欧洲标准Eropre Stander：
250V 32A 0.5~2.5mm² （f）0.5~4mm² （r）
美国标准USA Stander：
600V 20A 24-12str/sol
中国标准China Stander：
450V 32A 0.5~2.5mm² （f）0.5~4mm² （r）

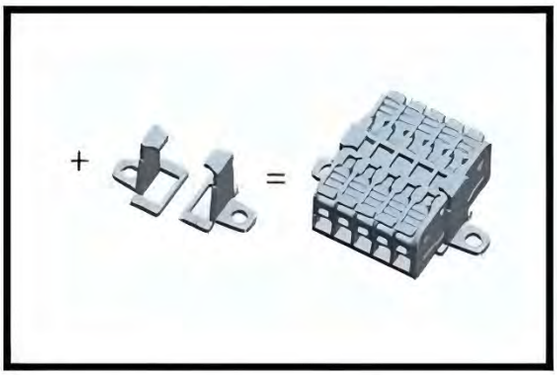

导线连接器Connector XY2064J



1-2P

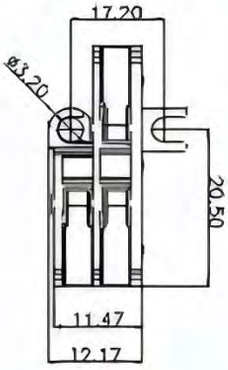



1-3P

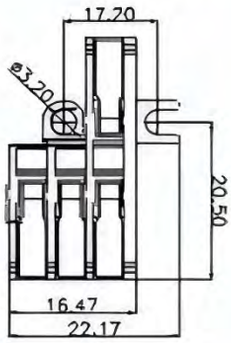



2-4P

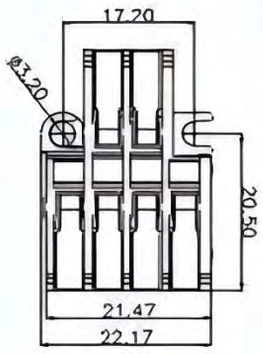



2-6P

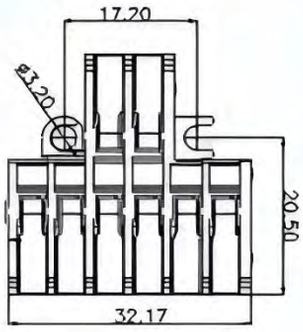



3-6P

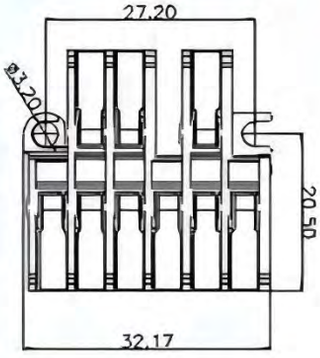



3-9P

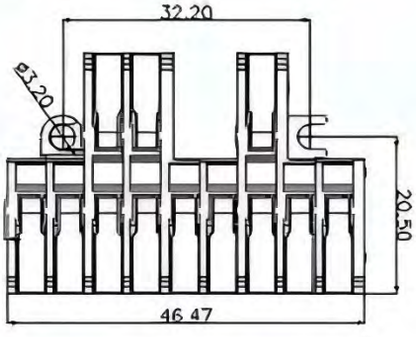



FTB

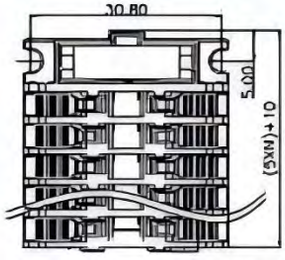



FTB J

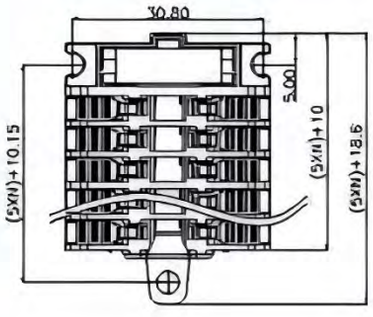

胶壳材质Housing：PA
夹紧件材质Metal Part：铜Brass
锁线弹片材质Metal：不锈钢Steel
环境温度Temperature：-40° C~+85° C
欧洲标准Eropre Stander：250V 32A 0.5~2.5mm² （f）0.5~4mm² （r）
美国标准USA Stander：600V 20A 24-12str/sol
中国标准China Stander：450V 32A 0.5~2.5mm² （f）0.5~4mm² （r）

导线连接器Connector XY221

2P

内部电位连接图：
Circuit





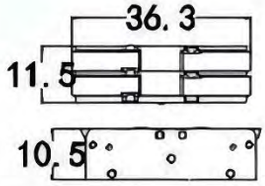

3P



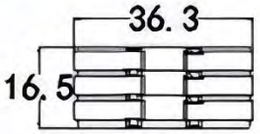

4P



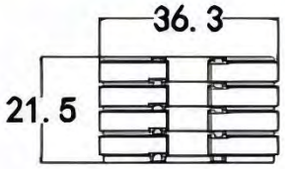

5P



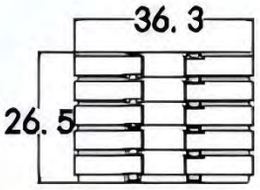

2JJ

内部电位连接图：
Circuit





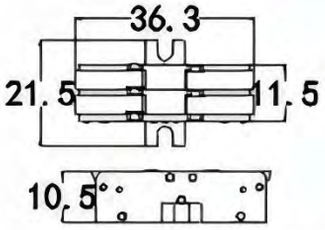

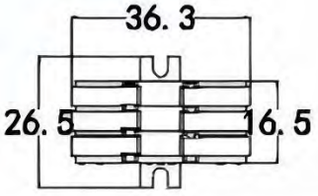

3JJ



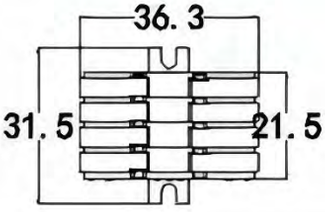

4JJ



5JJ



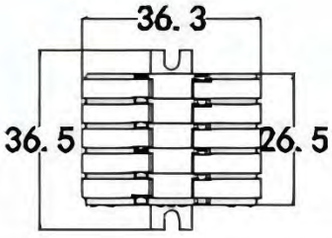

2JJ+

内部电位连接图：
Circuit



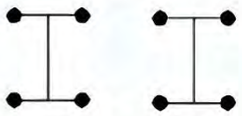

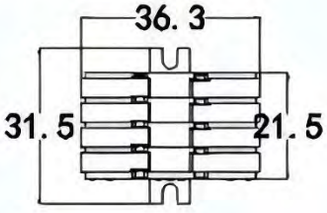

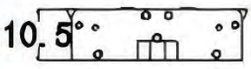

胶壳材质Housing：PC
夹紧件材质Metal Part：铜Brass
锁线弹片材质Metal：不锈钢Steel
环境温度Temperature：-40° C~+85° C
欧洲标准Eropre Stander：250V 16A 0.5~2.5mm² （f）0.5~4mm² （r）
美国标准USA Stander：600V 20A 24-12str/sol
中国标准China Stander：450V 32A 0.5~2.5mm² （f）0.5~4mm² （r）

导线连接器 Connector XY221 (6mm²)



手柄颜色：橘色（另有蓝/黄/棕）
HANDLE COLOR: Regular Orange,
other blue/yellow/brown



位数N:2JJ/3JJ/4JJ/5JJ/6JJ/7JJ/
8JJ/9JJ/10JJ/11JJ/12JJ

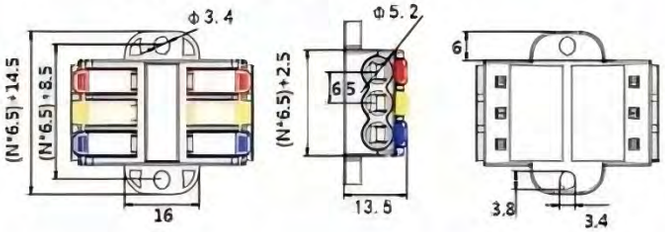

位数N:2P/3P/4P/5P/6P/7P/8P/
9P/10P/11P/12P

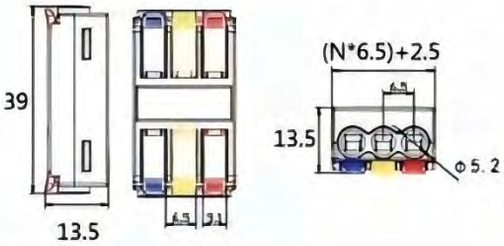

胶壳材质Housing：PA
夹紧件材质Metal Part：铜Brass
锁线弹片材质Metal：不锈钢Steel
环境温度Temperature：-40° C to +85° C

欧洲标准Eropre Stander：
450V 41A 0.5~6.0mm² (f) 0.5~6.0mm² (r)
美国标准USA Stander：
600V 30A 20-10AWG str/sol
中国标准China Stander：
450V 41A 0.5~6.0mm² (f) 0.5~6.0mm² (r)

导线连接器 Connector XY221M XY221F

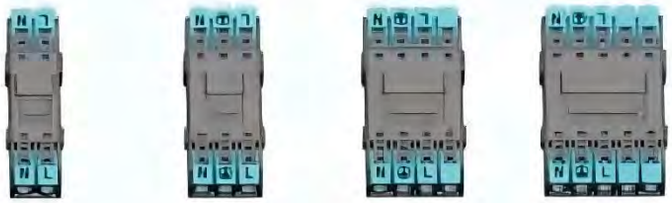

2P 3P 4P 5P



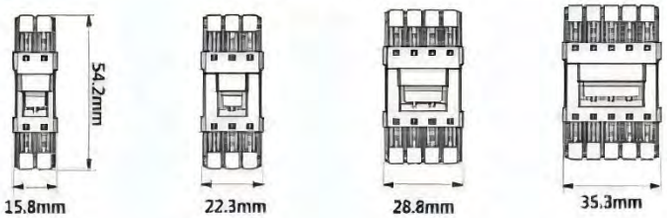

Connection mode (2 seconds quick-connection)

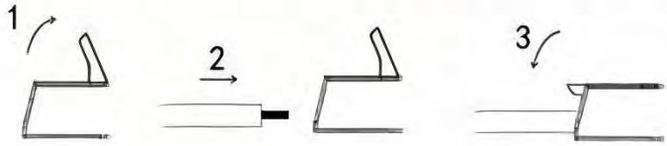

胶壳材质Housing：PC,PA
夹紧件材质Metal Part：铜Brass
锁线弹片材质Metal：不锈钢Steel
环境温度Temperature：-40° C to +85° C

欧洲标准Eropre Stander：
450V 16A 0.5~2.5mm² (f) 0.5~4.0mm² (r)
美国标准USA Stander：
600V 20A 24-12AWG str/sol
中国标准China Stander：
450V 32A 0.5~2.5mm² (f) 0.5~4.0mm² (r)

导线连接器 Connector 221 (182)



Connection mode (2 seconds quick-connection)

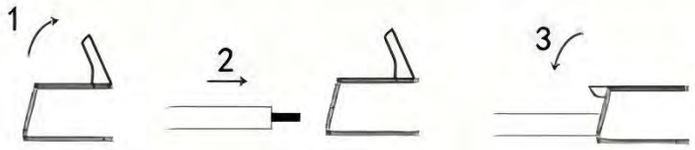

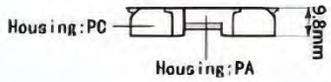

胶壳材质Housing: PC,PA
夹紧件材质Metal Part: 铜Brass
锁线弹片材质Metal: 不锈钢Steel
环境温度Temperature: -40° C to +85° C
欧洲标准Eropre Stander:
300V 10A 0.5~2.5mm²
美国标准USA Stander:
600V 6A 24-12AWG str/sol
中国标准China Stander:
250V 10A 0.5~2.5mm²



2P 2-4P 4P

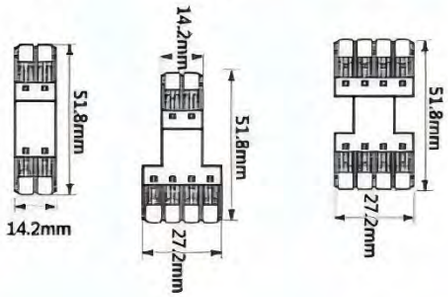

导线连接器 Connector 221 (P02)



2-4 2-6



2-8 2-10

Connection mode (2 seconds quick-connection)



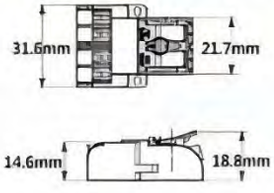

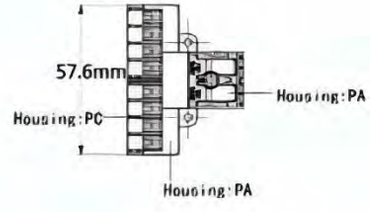

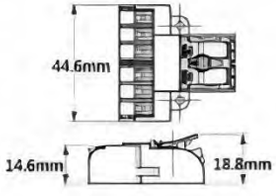

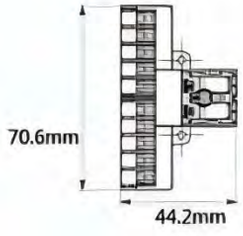

胶壳材质Housing: PC,PA
夹紧件材质Metal Part: 铜Brass
锁线弹片材质Metal: 不锈钢Steel
环境温度Temperature: -40° C to +85° C
欧洲标准Eropre Stander:
400V 10A 0.5~2.5mm²
美国标准USA Stander:
600V 6A 24-12AWG str/sol
中国标准China Stander:
250V 10A 0.5~2.5mm²

导线连接器 Connector XY222



2JJ 3JJ 4JJ 5JJ

手柄颜色：橘色（另有蓝/黄/棕）
HANDLE COLOR: Regular Orange, other blue/yellow/brown



6JJ 7JJ 8JJ 9JJ



10JJ 11JJ 12JJ

胶壳材质Housing: PA
夹紧件材质Metal Part: 铜Brass
锁线弹片材质Metal: 不锈钢Steel
环境温度Temperature: -40° C to +85° C
欧洲标准Eropre Stander:
250V 32A 0.5~2.5mm² (f) 0.5~4.0mm² (r)
美国标准USA Stander:
600V 20A 24-12AWG str/sol
中国标准China Stander:
450V 32A 0.5~2.5mm² (f) 0.5~4.0mm² (r)

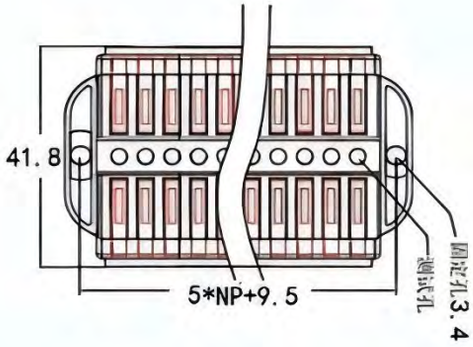

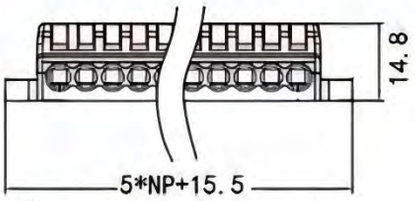



2P 3P 4P 5P



6P 7P 8P 9P



10P 11P 12P

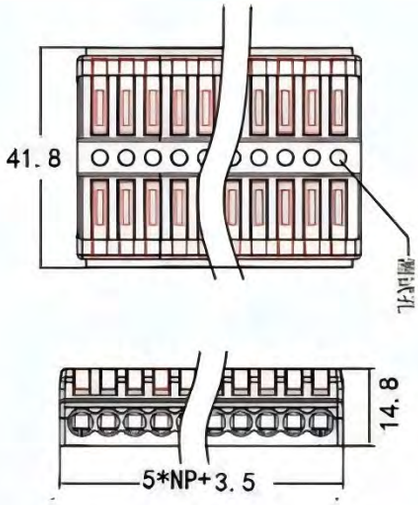

导线连接器 Connector XY222



1-2R 1-2M 1-2L 1-3R 1-3M 1-3L

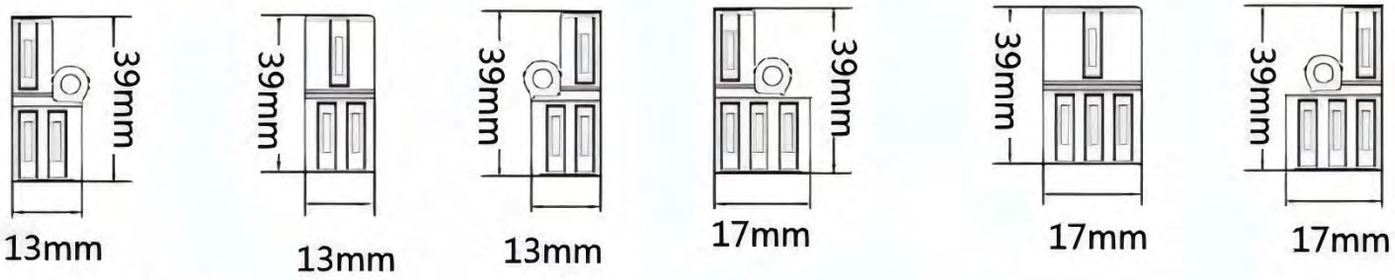

DIY拼接

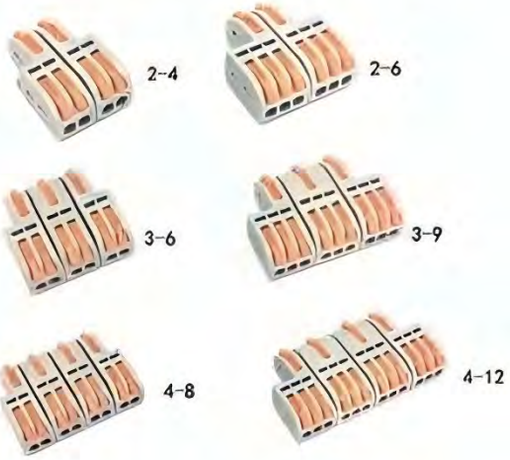

手柄颜色：橘色（另有蓝/黄/棕）
HANDLE COLOR: Regular Orange, other blue/yellow/brown

胶壳材质Housing: PA
夹紧件材质Metal Part: 铜Brass
锁线弹片材质Metal: 不锈钢Steel
环境温度Temperature: -40° C to +85° C
欧洲标准Eropre Stander:
250V 32A 0.5~2.5mm² (f) 0.5~4.0mm² (r)
美国标准USA Stander:
600V 20A 24-12AWG str/sol
中国标准China Stander:
450V 32A 0.5~2.5mm² (f) 0.5~4.0mm² (r)


2-4


2-6


3-6


3-9



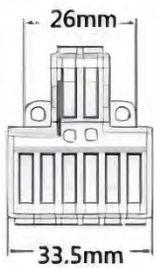

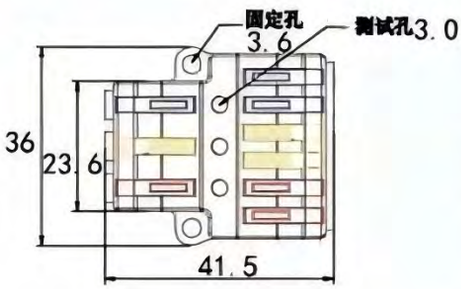

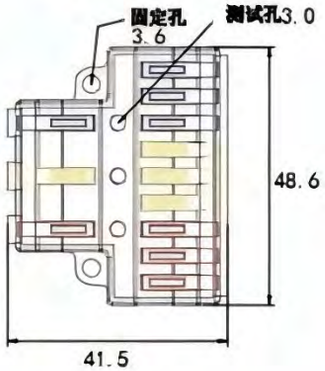

导线连接器 Connector XY222






XY222 2-8 2-10 3-12 3-15






XY222-J 2-8 2-10 3-12 3-15

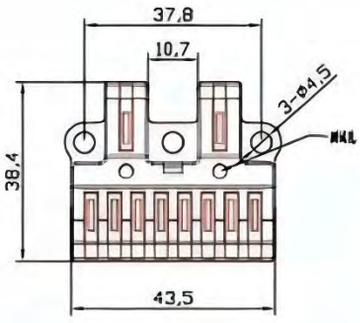

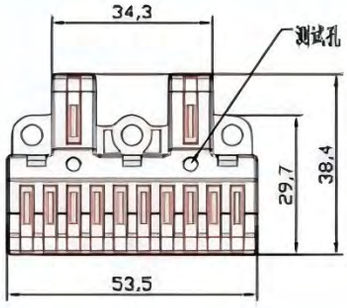

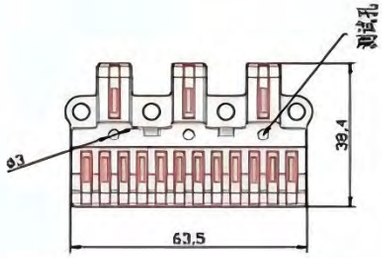



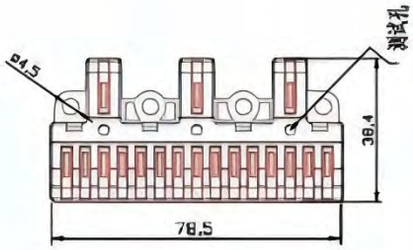

胶壳材质Housing: PA
夹紧件材质Metal Part: 铜Brass
锁线弹片材质Metal: 不锈钢Steel
环境温度Temperature: -40° C to +85° C
欧洲标准Eropre Stander:
250V 32A 0.5~2.5mm² (f) 0.5~4.0mm² (r)
美国标准USA Stander:
600V 20A 24-12AWG str/sol
中国标准China Stander:
450V 32A 0.5~2.5mm² (f) 0.5~4.0mm² (r)

导线连接器 Connector XY222

1P(T)

手柄颜色：橘色（另有蓝/黄/棕）
HANDLE COLOR: Regular Orange, other blue/yellow/brown



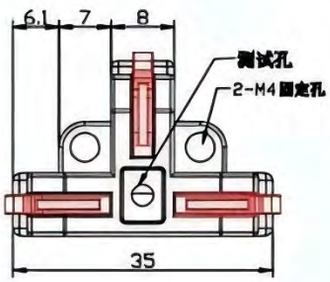

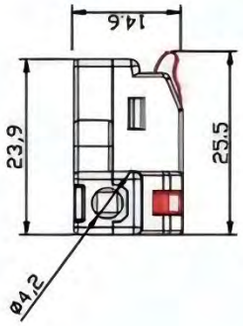



2P(T)



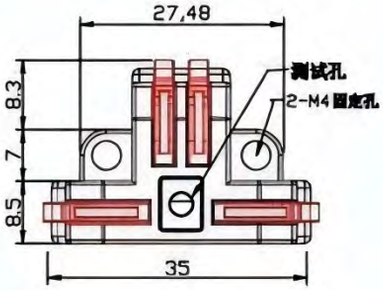

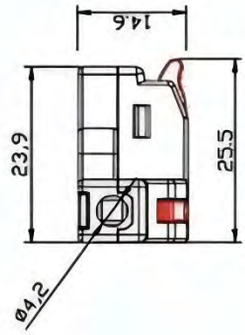





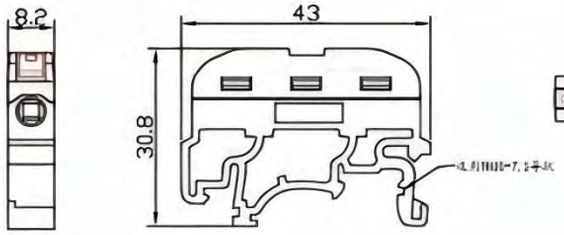

XY222-J 1P

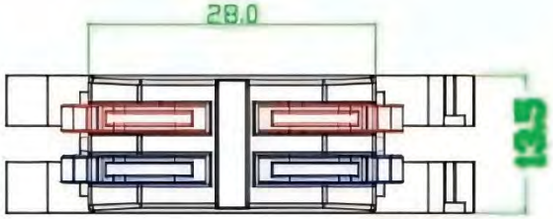

XY222-J 2P

胶壳材质Housing: PA
夹紧件材质Metal Part: 铜Brass
锁线弹片材质Metal: 不锈钢Steel
环境温度Temperature: -40° C to +85° C

欧洲标准Eropre Stander:
250V 32A 0.5~2.5mm² (f) 0.5~4.0mm² (r)
美国标准USA Stander:
600V 20A 24-12AWG str/sol
中国标准China Stander:
450V 32A 0.5~2.5mm² (f) 0.5~4.0mm² (r)

导线连接器 Connector XY222

XY222-J 3P

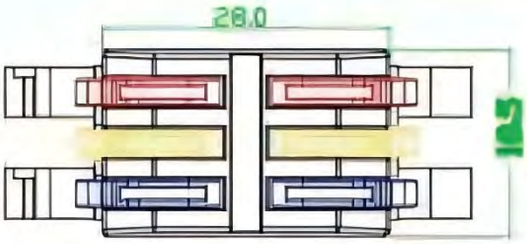

XY222-J 4P

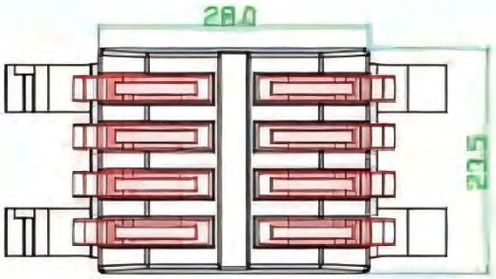

XY222-J 5P

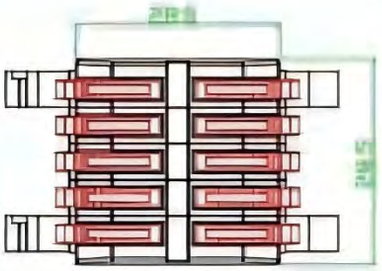

XY222-J 6P

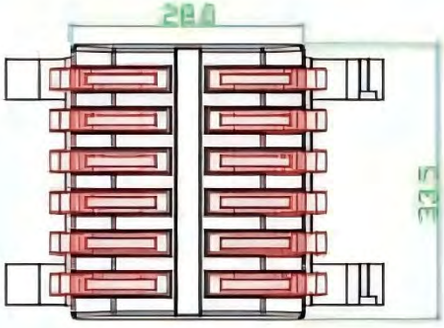

XY222-J 8P

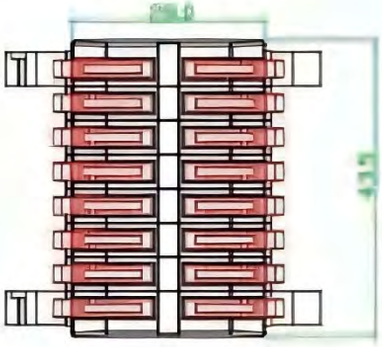

XY222-J 10P

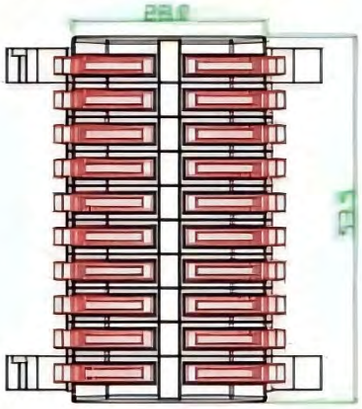

XY222-J 12P

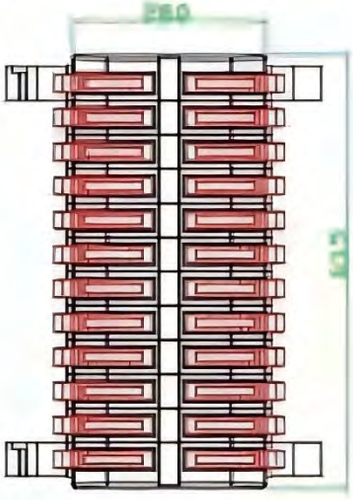

XY222-J 14P

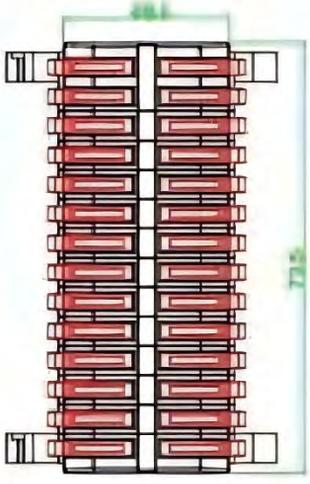

XY222-J 15P

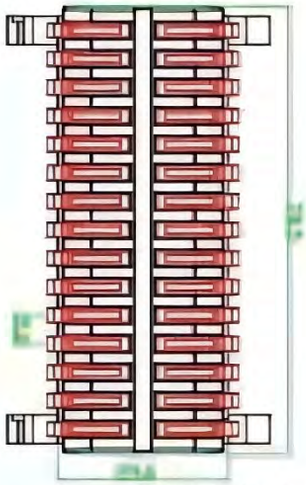

XY222-J 16P

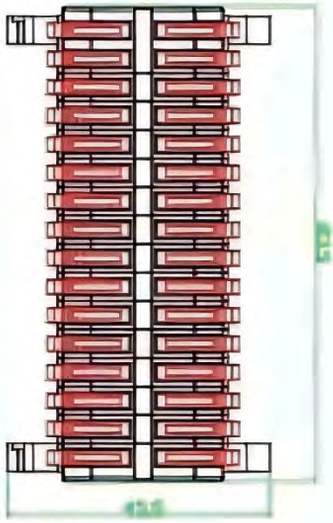

XY222-J 20P

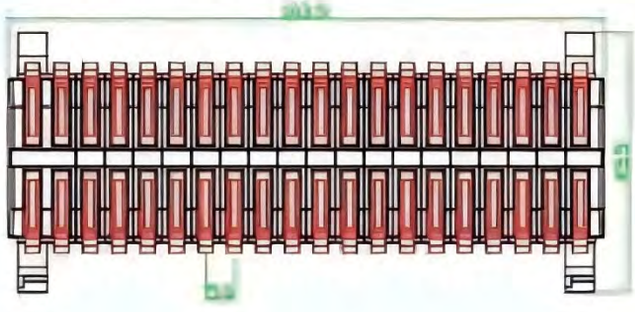

夹紧件材质Metal Part：铜Brass
锁线弹片材质Metal：不锈钢Steel
环境温度Temperature：-40° C to +85° C
欧洲标准Eropre Stander：
250V 32A 0.5~2.5mm² (f) 0.5~4.0mm² (r)
美国标准USA Stander：
600V 20A 24-12AWG str/sol
中国标准China Stander：
450V 32A 0.5~2.5mm² (f) 0.5~4.0mm² (r)

导线连接器 Connector D2 CE

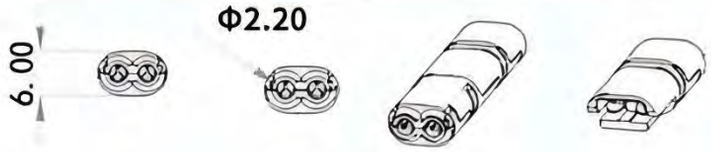

胶壳材质Housing：PA
夹紧件材质Metal Part：铜Brass
电流/电压Amp/Volt：300V 10A
截面Cross section：0.3~0.75mm2

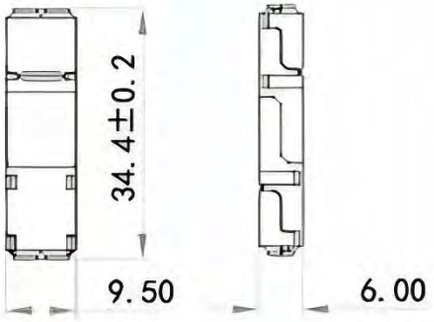

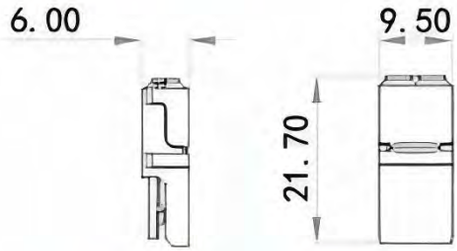



导线连接器 Connector 2064系列 CE

胶壳材质Housing：PC
夹紧件材质Metal Part：铜Brass
锁线弹片材质Metal：不锈钢Steel
环境温度Temperature：-40°C to +85°

欧洲标准Eropre Stander：
250V 32A 0.5~2.5mm² (f) 0.5~4.0mm² (r)
美国标准USA Stander：
600V 20A 24-12AWG str/sol
中国标准China Stander：
450V 32A 0.5~2.5mm² (f) 0.5~4.0mm² (r)

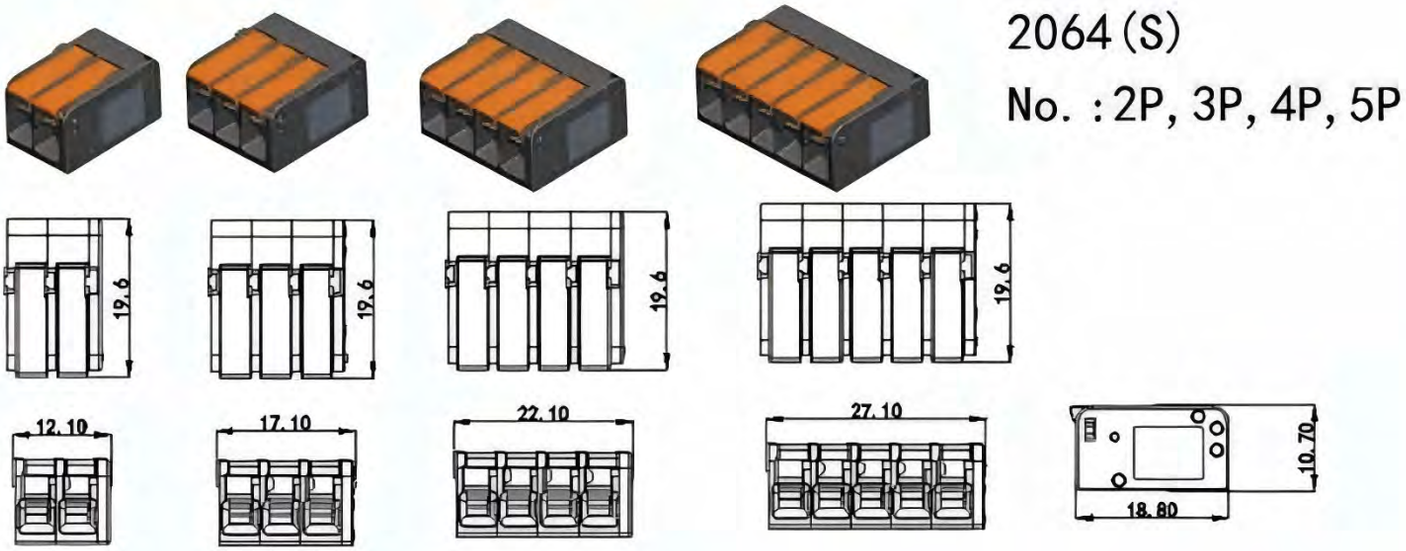

2064 (S)
No. : 2P, 3P, 4P, 5P

导线连接器 Connector 2064系列

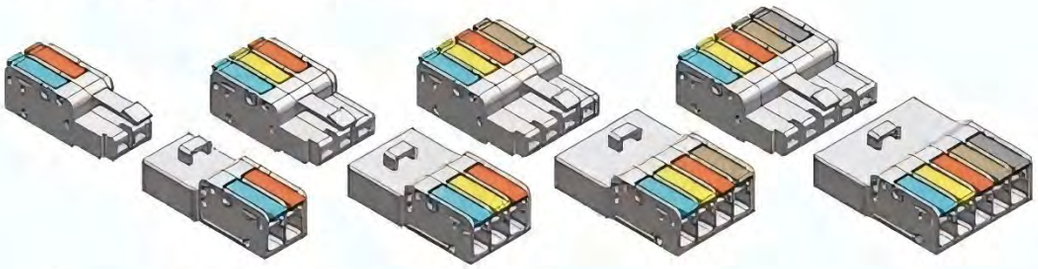

2064(SS-D)
NO.:2P, 3P, 4P, 5P

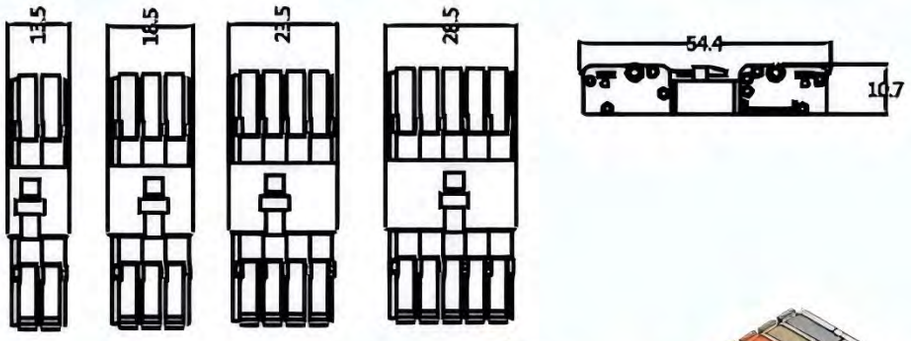

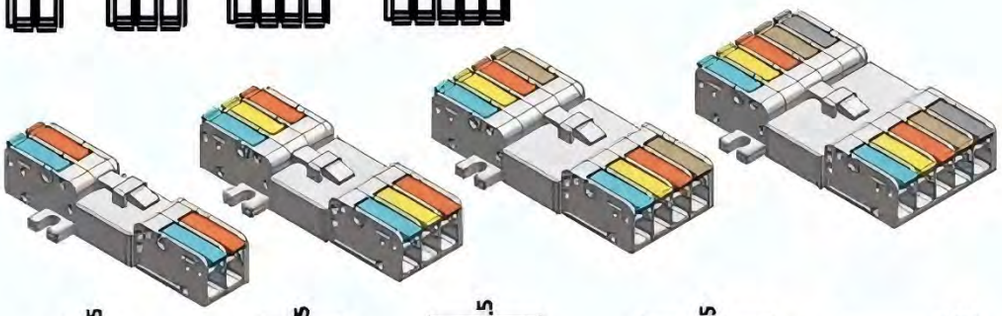

2064(SS-DJ)
NO.:2P, 3P, 4P, 5P

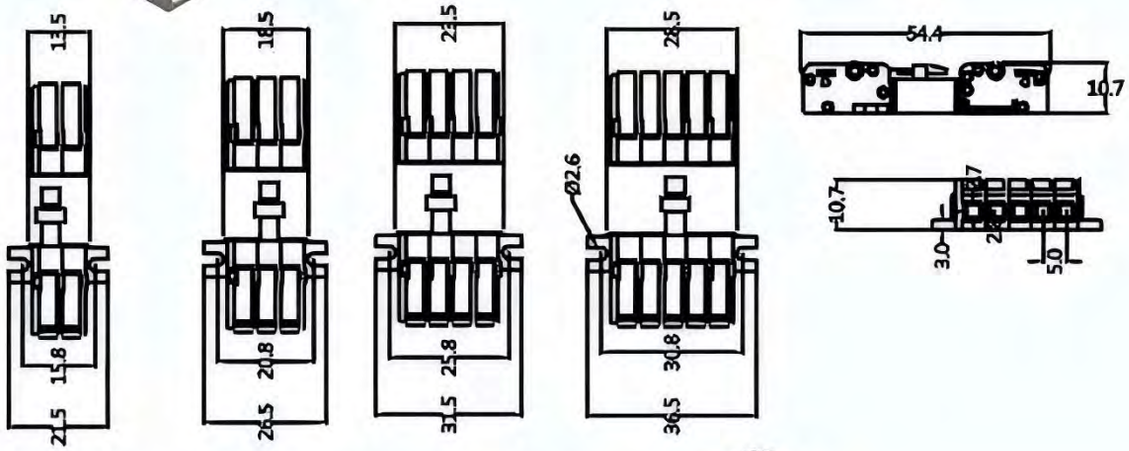

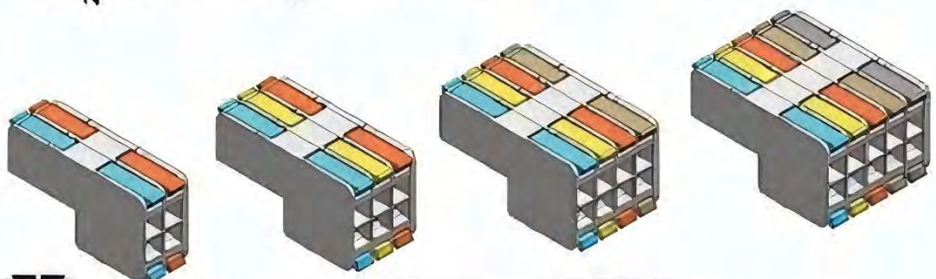

2064(SD)
NO.:2P, 3P, 4P, 5P

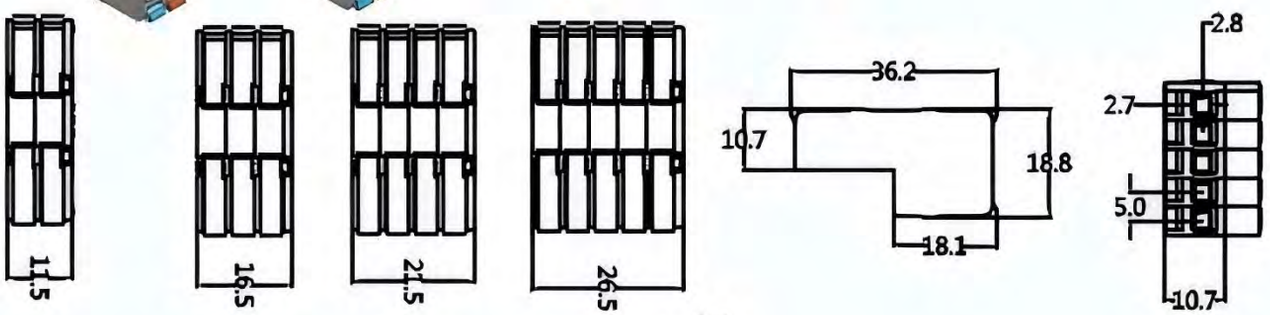

导线连接器 Connector 2064系列

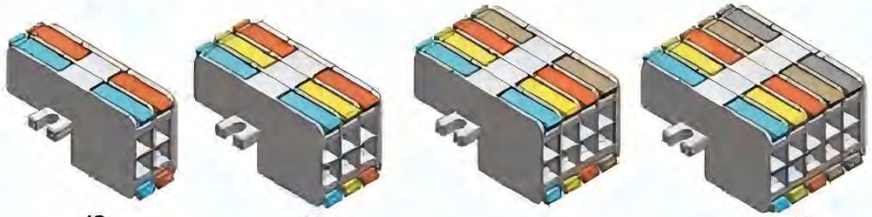

2064(SD-J)

NO.:2P, 3P, 4P, 5P

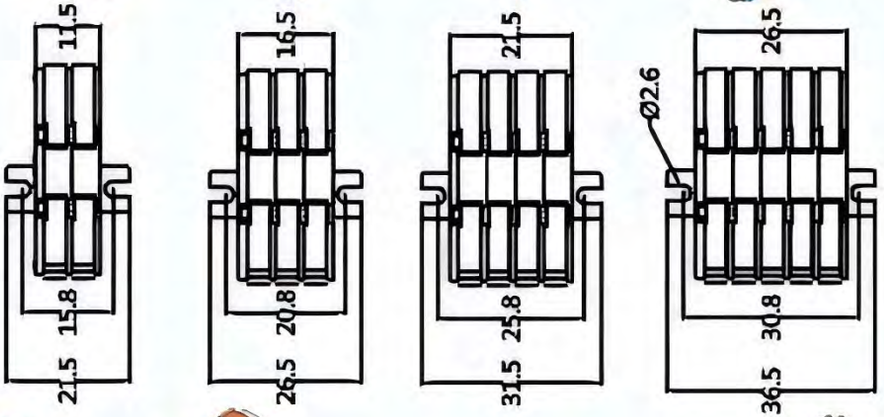

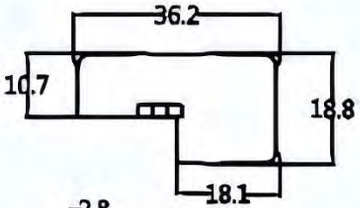

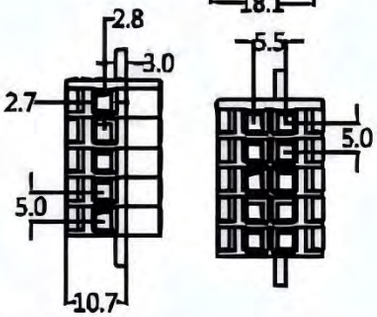

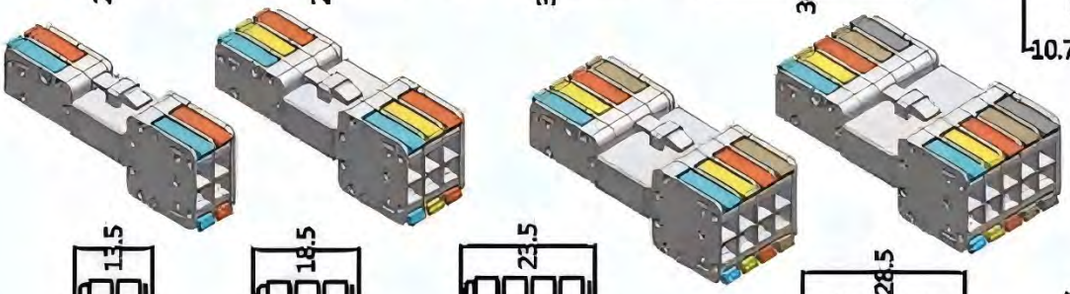

2064(SD-D)

NO.:2P, 3P, 4P, 5P

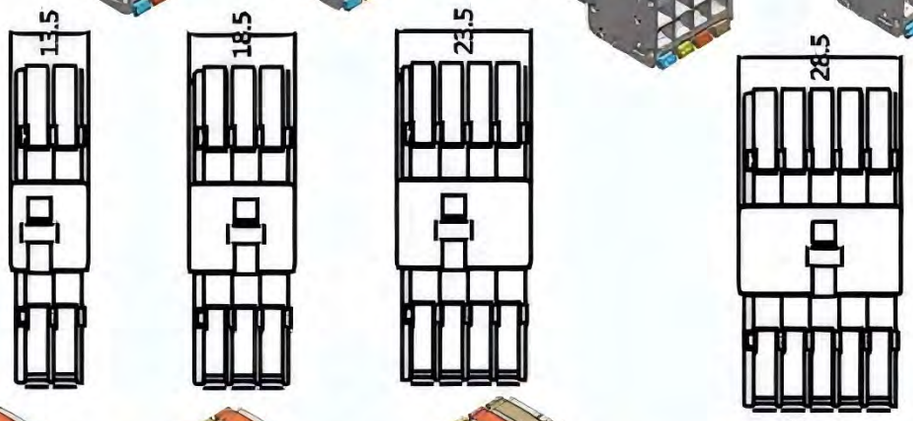

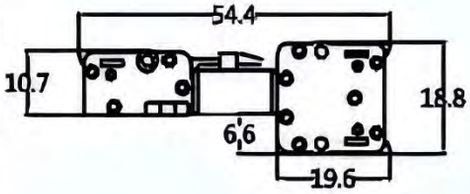

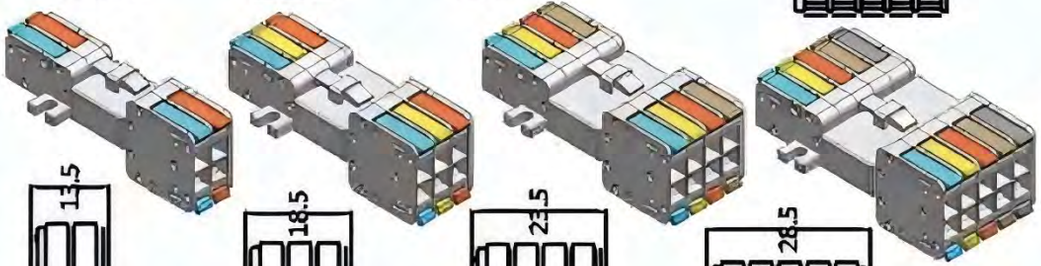

2064(SD-DJ)

NO.:2P, 3P, 4P, 5P

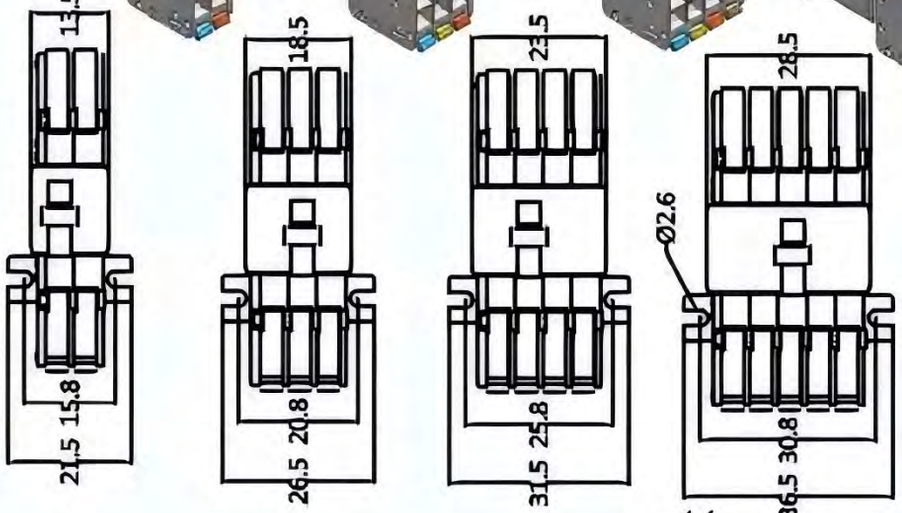

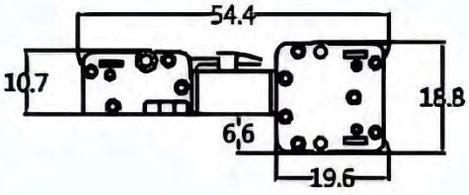

导线连接器 Connector 2064系列

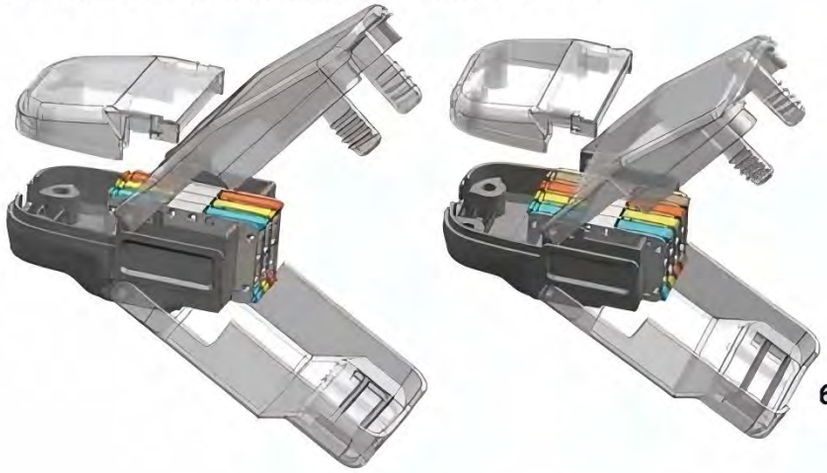

2064(SD-CC)

NO.:3P, 4P

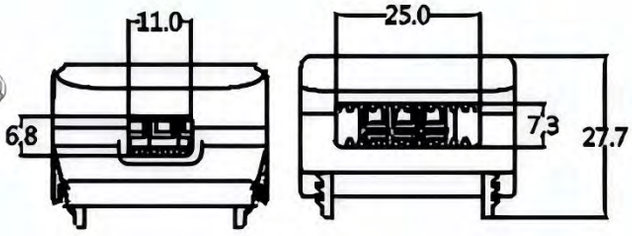

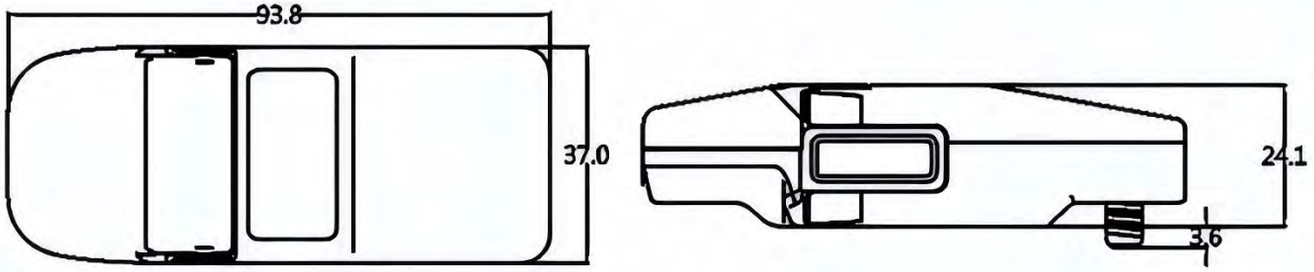

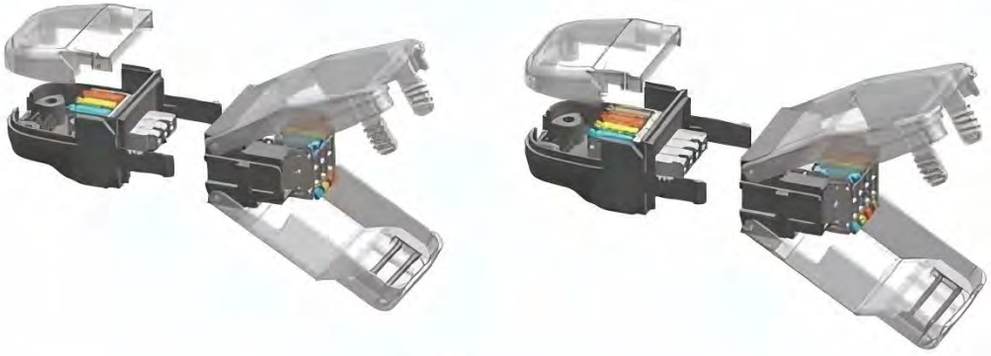

2064(SD-D-CC)

NO.:3P, 4P

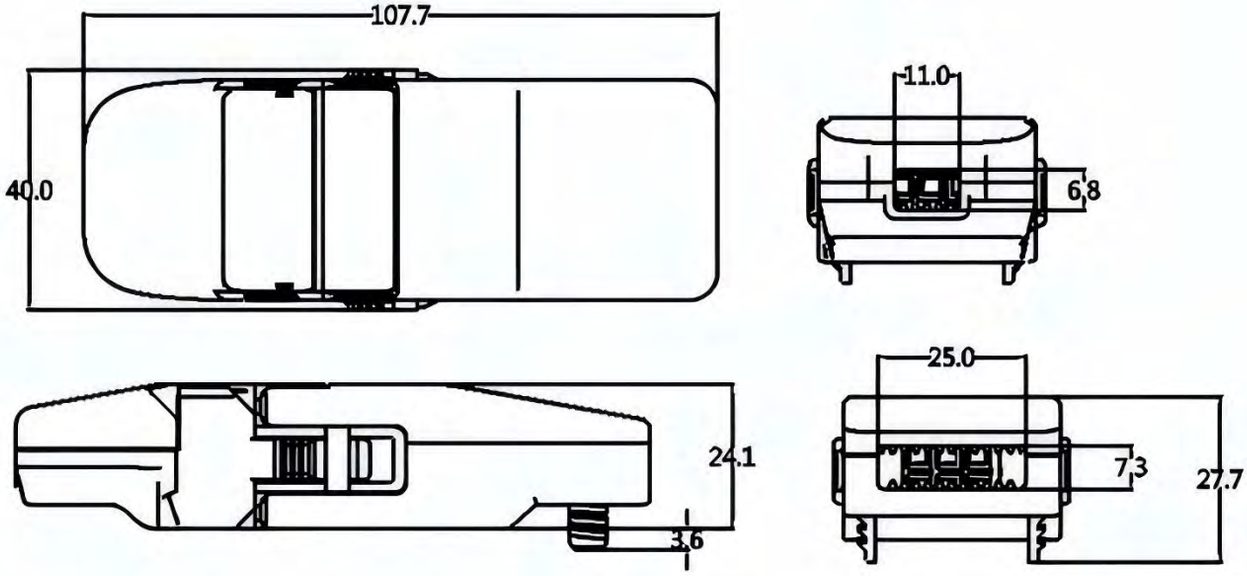

导线连接器 Connector 2064系列

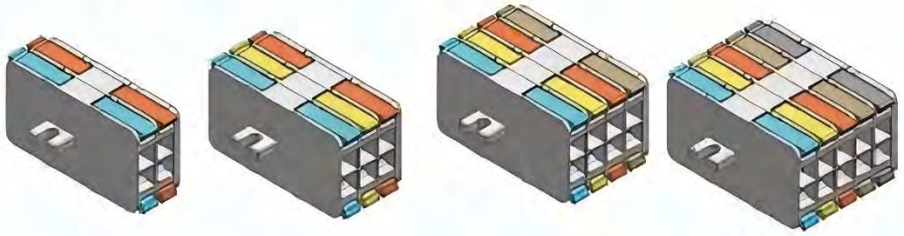

2064(DD-J)

NO.:2P, 3P, 4P, 5P

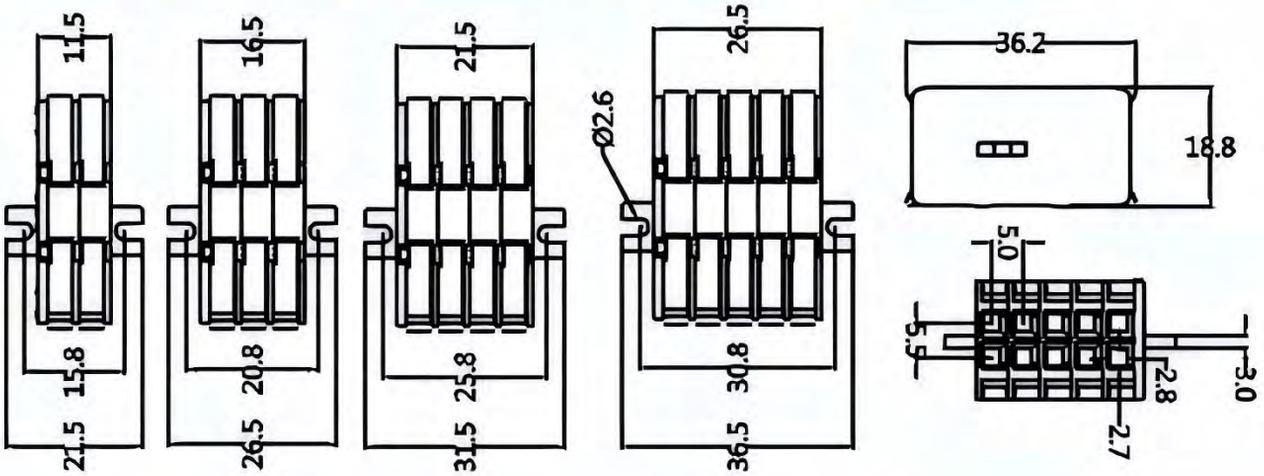

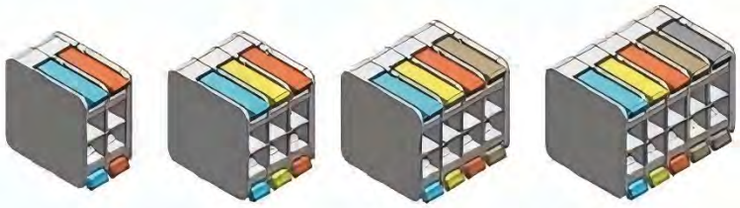

2064(D)

NO.:2P, 3P, 4P, 5P

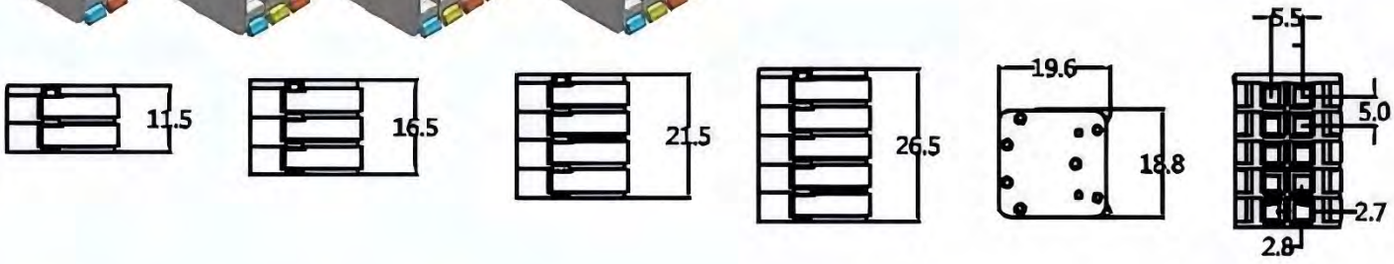

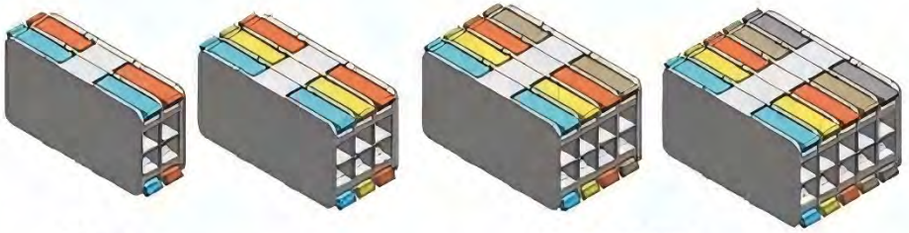

2064(DD)

NO.:2P, 3P, 4P, 5P

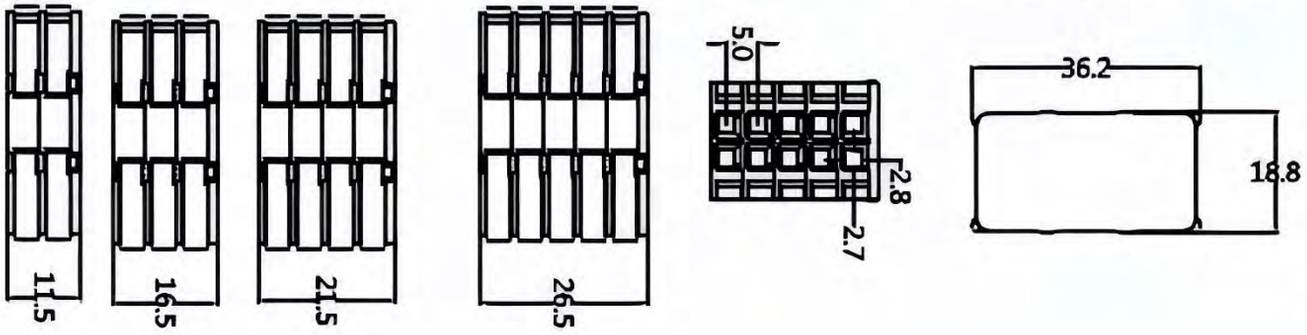

导线连接器 Connector XYGST18

产品接口interfaced：一进一出 one in and one out
产品型号Type：XYGST18-C
产品位数No：2P:XYGST18-C2P
3P:XYGST18-C3P
4P:XYGST18-C4P
5P:XYGST18-C5P

产品接口interfaced：一进二出 one in and two out
产品型号Type：XYGST18-T
产品位数No：2P:XYGST18-T2P
3P:XYGST18-T3P
4P:XYGST18-T4P
5P:XYGST18-T5P

产品接口interfaced：二进二出 two in and two out
产品型号Type：XYGST18-TC
产品位数No：2P:XYGST18-TC2P
3P:XYGST18-TC3P
4P:XYGST18-TC4P
5P:XYGST18-TC5P



胶壳材质Housing：PC
夹紧件材质Metal Part：铜Brass
锁线弹片材质Metal：不锈钢Steel
环境温度Temperature：-40°C to +85°C
欧洲标准Eropre Stander：450V 16A 0.5~2.5mm²
美国标准USA Stander：600V 16A 20-14AWG
中国标准China Stander：450V 16A 0.5~2.5mm²

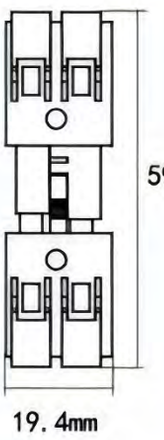

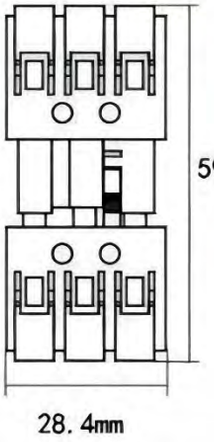

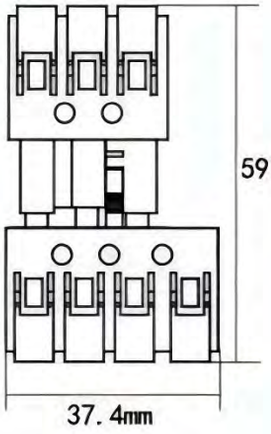

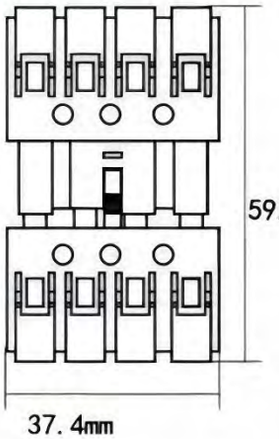

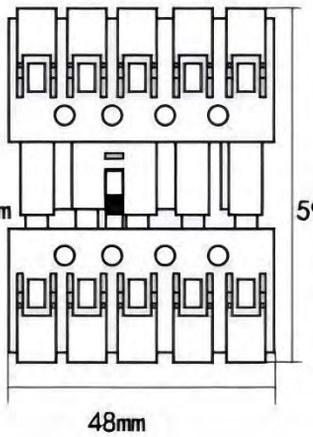

接线方式（2秒快速接线）
Connection mode(2 seconds quick-connection)

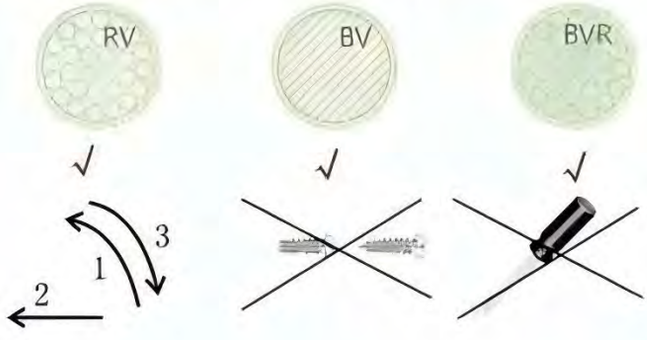

导线连接器Connector SMD2055 CE





五金材质Metal Material：铜Brass
环境温度Temperature：-40°C to +105°C
欧洲标准Eropre Stander：
250V 9A 0.5~0.75mm²
美国标准USA Stander：
600V 9A 22-18AWG
中国标准China Stander：
250V 9A 0.5~0.75mm²

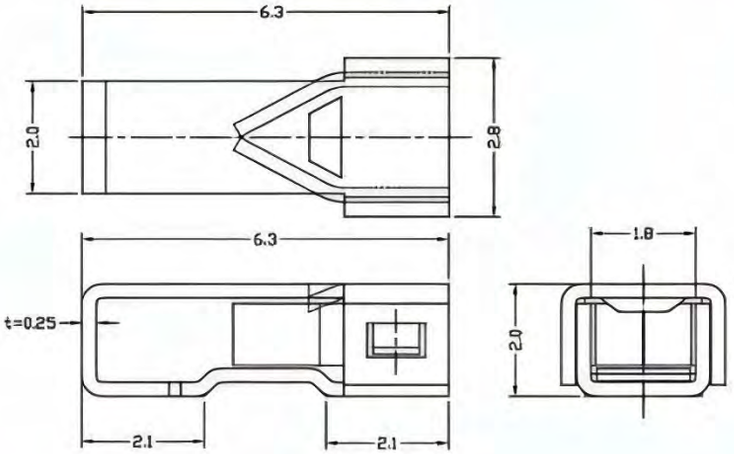

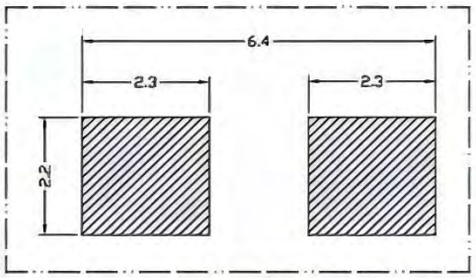

2055 LAYOUT

导线连接器Connector SMD2065 CE



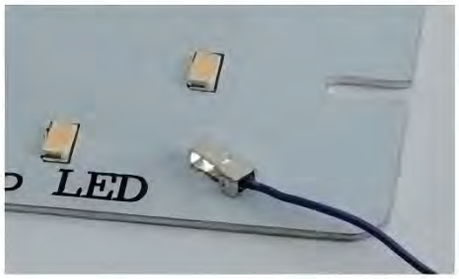

五金材质Metal Material：铜Brass
环境温度Temperature：-40°C to +105°C
欧洲标准Eropre Stander：250V 12A 0.5~1.5mm²
美国标准USA Stander：600V 12A 20-16AWG
中国标准China Stander：250V 12A 0.5~1.5mm²

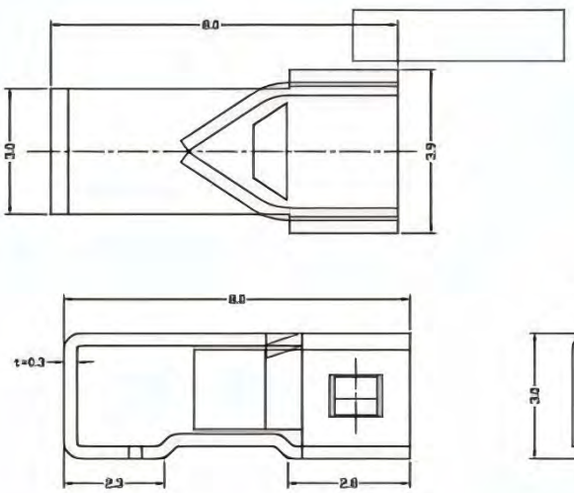

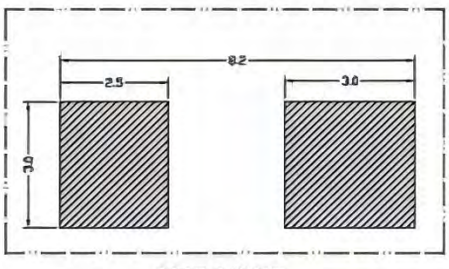

2065 LAYOUT

导线连接器 Connector CE

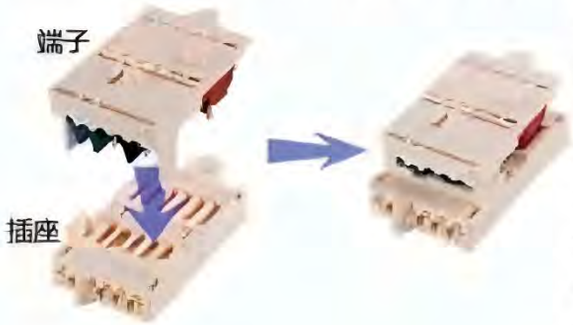

欧洲标准Eropre Stander：

5P端子 400V 10A 0.2~0.75mm²，5P插座 400V 16A 0.75~2.5mm²

7P端子 400V 10A 0.2~0.75mm², 7P插座 400V 16A 0.75~2.5mm²

11P端子 400V 2A 0.2~0.5mm²,11P插座 400V 16A 1~2.5mm²

美国标准USA Stander：

5P端子 400V 10A 24-18AWG，5P插座 400V 16A 18-12AWG

7P端子 400V 10A 24-18AWG, 7P插座 400V 16A 18-12AWG

11P端子 400V 2A 24-20AWG, 11P插座 400V 16A 16-12AWG

中国标准China Stander：

5P端子 400V 10A 0.2~0.75mm²， 5P插座 400V 16A 0.75~2.5mm²

7P端子 400V 10A 0.2~0.75mm², 7P插座 400V 16A 0.75~2.5mm²

11P端子 400V 2A 0.2~0.5mm²,11P插座 400V 16A 1~2.5mm²

267-5P

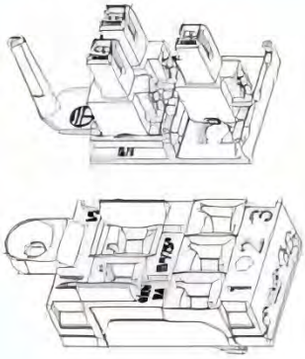

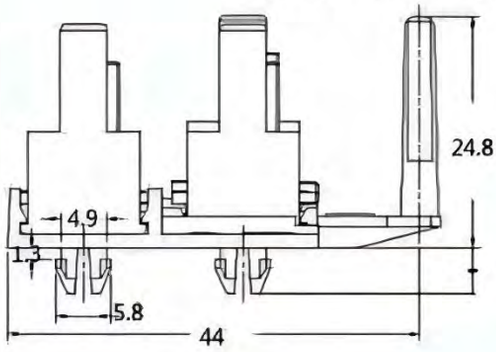

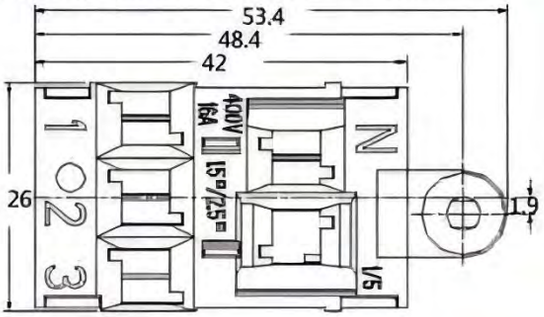

267-7P

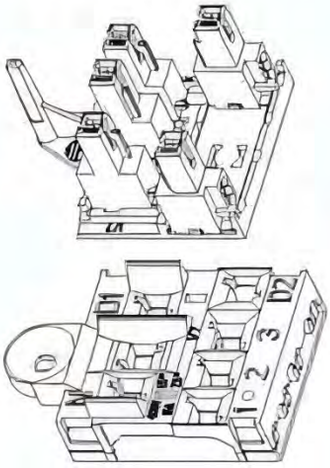

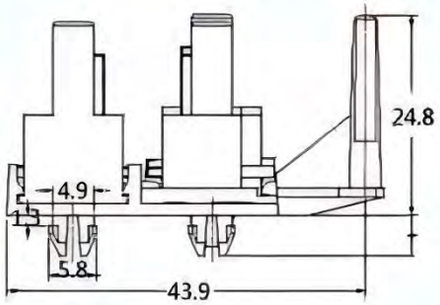

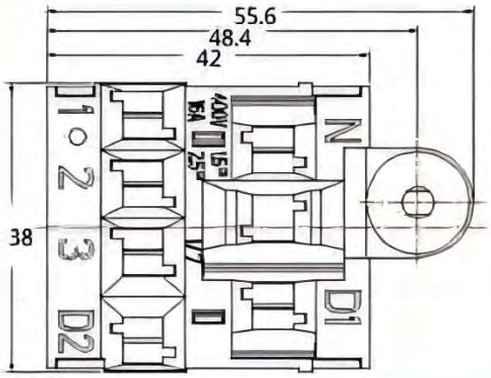

267-11P

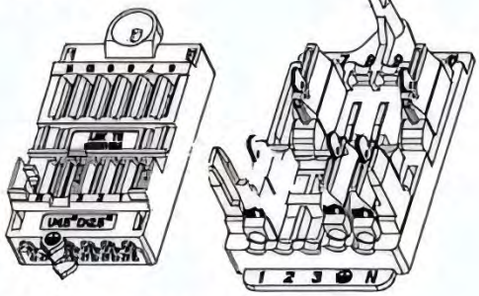

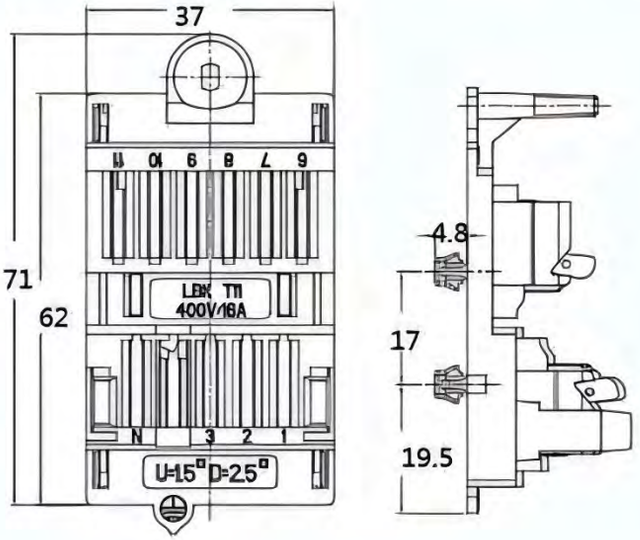

胶壳材质Housing：PA

五金材质Metal Material：铜Brass

环境温度Temperature：-40°C to +85°C

导线连接器 Connector CE

CH-2

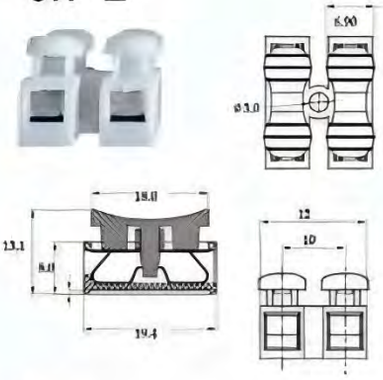

CH-3

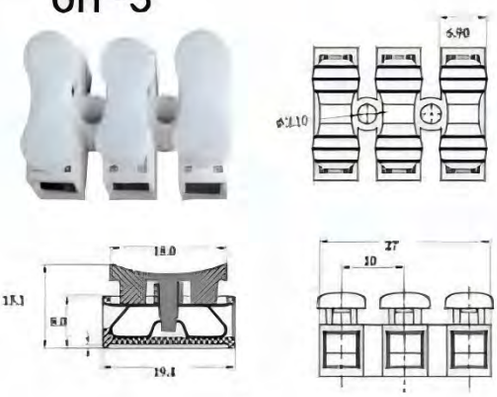

规格Specifications:1P~3P
截面Cross section 0.5-2.5mm²
颜色-白色（Color-white）

CB-1



尺寸size：32.7X9.8X15.7CM

CB-2



尺寸size：32.7X22.7X15.7CM

CB-3



尺寸size：32.7X32.7X15.7CM

截面Cross section：进线2.5-6.0mm2
出线0.3-1.5mm2
颜色Color：白色white
电流/电压Amp/Volt：6A/250V

导线连接器 Connector 935 CE

2JJ 3JJ 4JJ

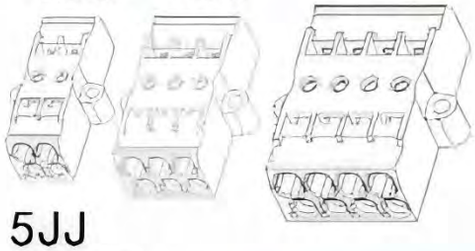

2P 3P 4P

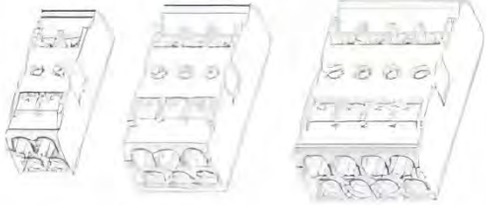

5JJ

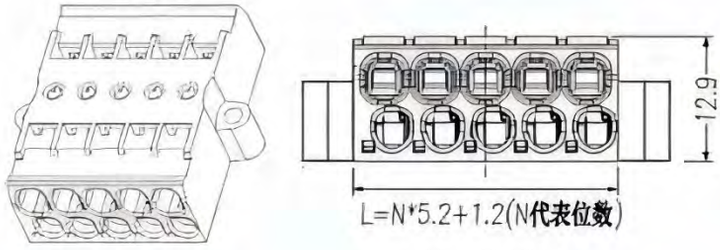

5P

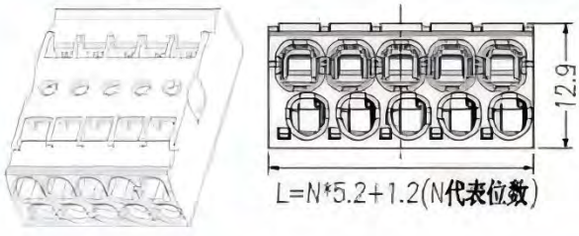

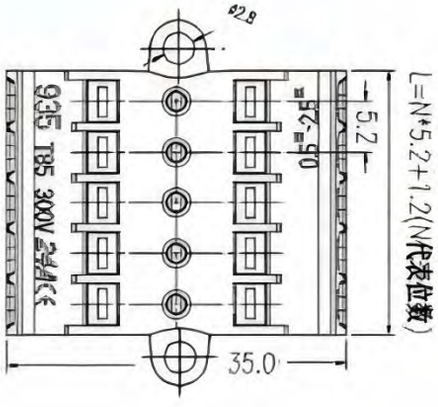

胶壳材质Housing：PA
五金材质Metal Material：铜Brass
环境温度Temperature：-40°C to +85°C
欧洲标准Eropre Stander：450V 24A 0.5~2.5mm²
美国标准USA Stander：300V 24A 20-12AWG
中国标准China Stander：450V 24A 0.5~2.5mm²

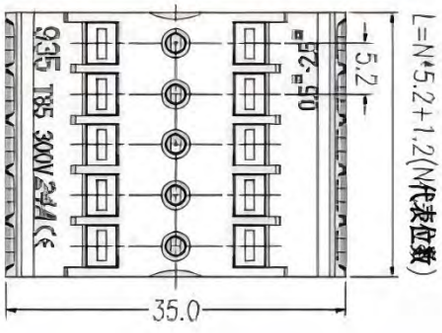

磁吸连接器Pogopin CE



2PIN~8PIN

1.5A



线路板专用 Dedicated to circuit boards P01 CE

产品型号Type：带焊With Solder P01
产品位数NO.： 2P, 3P, 4P, 5P
产品型号Type：不带焊Without Solder P01-S
产品位数NO.： 2P, 3P, 4P, 5P



胶壳材质Housing：PA
夹紧件材质Metal Part：铜Brass
锁线弹片材质Metal：不锈钢Steel
环境温度Temperature：-40°C to +85°C
欧洲标准Eropre Stander：450V 10A/16A 0.5~2.5mm²
美国标准USA Stander：300V 10A 20-14AWG
中国标准China Stander：250V 10A 0.5~2.5mm²





带针焊 With Solder



不带针焊 Without Solder

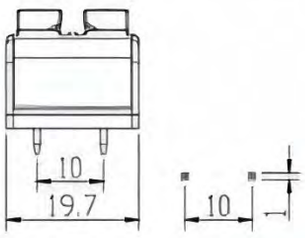

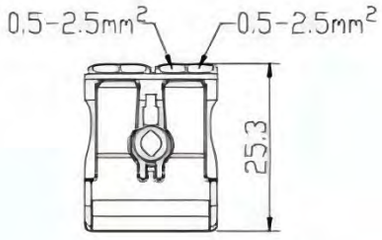

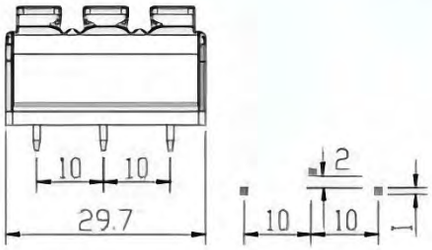

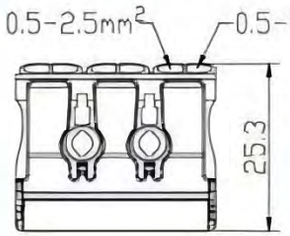

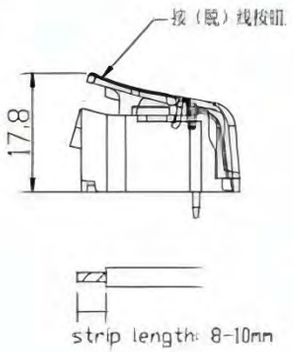

导线连接器Connector P02(SMALL) CE

P02(SMALL)
位数
Poles
No. :2P, 3P

带钩/不带钩
With/Without Leg
SL/S

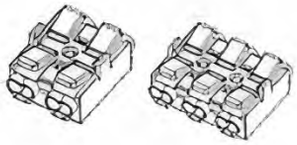

不带钩S

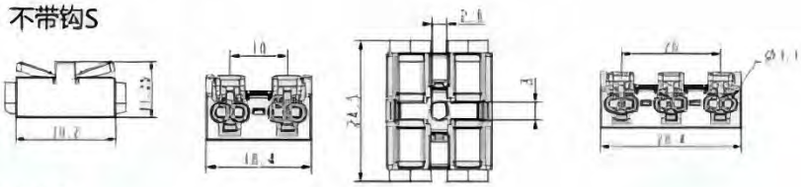

带钩SL

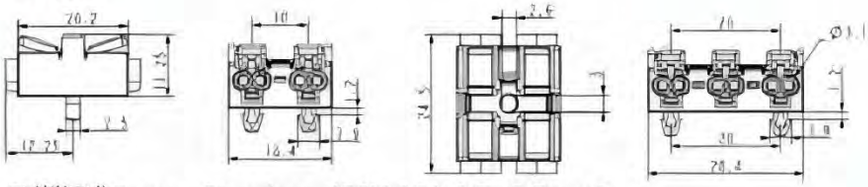

胶壳材质Housing : PA
夹紧件材质Metal Part : 铜Brass
锁线弹片材质Metal : 不锈钢Steel
环境温度Temperature : -40°C to +85°C

欧洲标准Eropre Stander : 450V 16A 0.5~2.5mm²
美国标准USA Stander : 600V 16A 20-14AWG
中国标准China Stander : 450V 16A 0.5~2.5mm²

导线连接器Connector P02-M



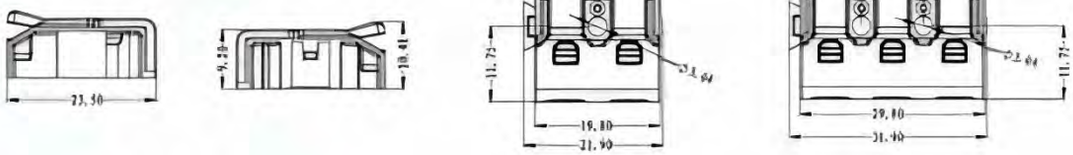

Technical Data

Housing	*polyamide 6/6 94V-2 grade*
Insert	*brass / nickel-plated stainless steel*
Earth contact	*brass*
Voltage / Ampere (IEC)	*400V / 9A*
Voltage / Ampere (UL)	*300V / 9A*
Temperature	
working	*-40°C to 100°C*
short period	*140°C*
Cross Section	*0.5 - 0.75mm² (stranded & solid wires)*

导线连接器Connector 925



- Snap-in pin for easy fixing 附有固定脚
- 2 to 5 poles available 2 至 5 位可供選擇
- Button for wire release 按鈕式開易拆線及接線
- Earth plate and cable clamp provide 可配接地片及線扣

Material Data 材質	PA66 94V-2 Grade (Housing 本體) PC 94V-2 Grade (Button 按鈕)
Insert 導電體	Brass / Nickel-Plated 銅 / 鎳鍍 Stainless Steel 不銹鋼
IEC Rating 額定	450V/24A, T110, 0.5-2.5mm²
UL Rating 額定	300V/16A, 105°C, AWG 20-14

CE RoHS REACH CCC cULus

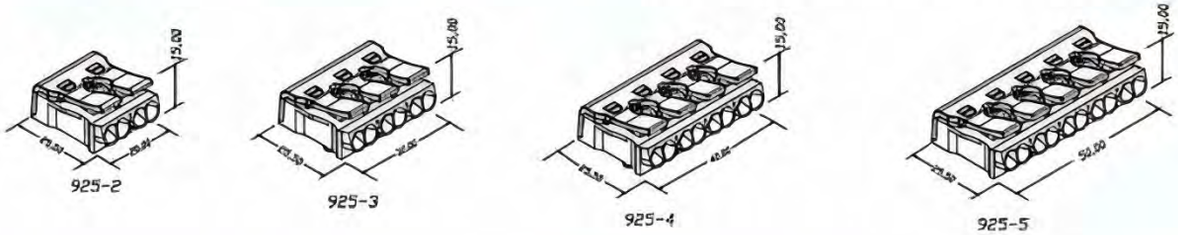






胶壳材质Housing：PA
夹紧件材质Metal Part：铜Brass
锁线弹片材质Metal：不锈钢Steel
环境温度Temperature：-40°C to +85°C
欧洲标准Eropre Stander：450V 16A 0.5~2.5mm²
美国标准USA Stander：600V 16A 20-14AWG
中国标准China Stander：450V 16A 0.5~2.5mm²

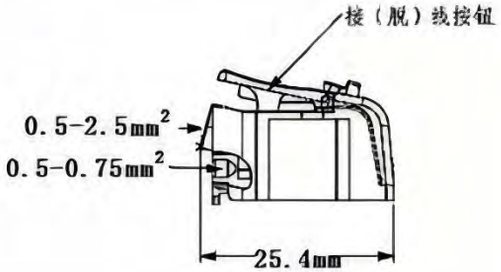

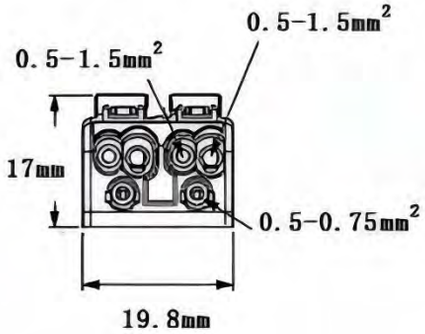

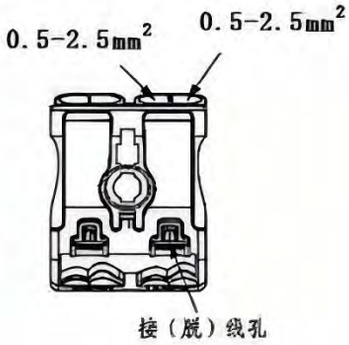

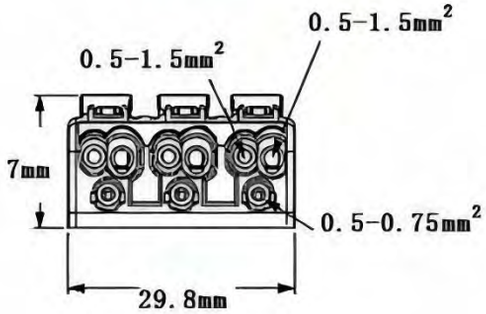

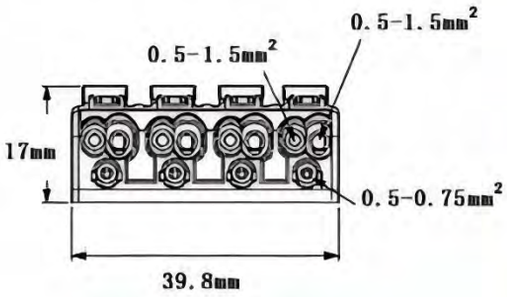

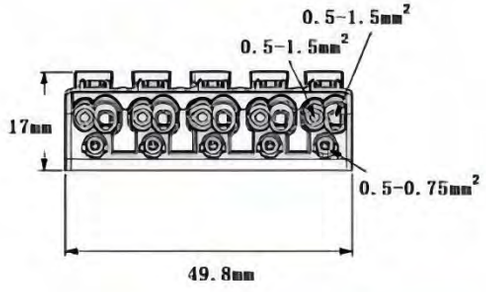

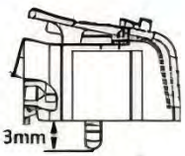

With Leg

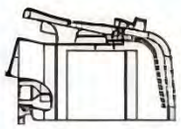
Without Leg

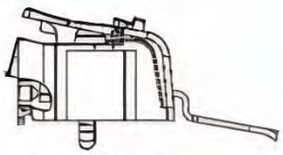
GL:Earthing plate

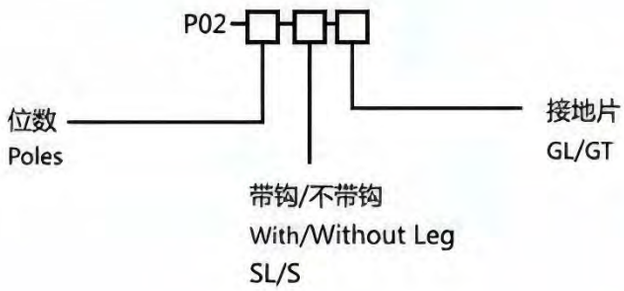



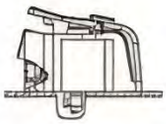
GT:Quick-Earthing snap



胶壳材质Housing：PA
夹紧件材质Metal Part：铜Brass
锁线弹片材质Metal：不锈钢Steel
环境温度Temperature：-40°C to +85°C
欧洲标准Eropre Stander：450V 16A 0.5~2.5mm²
美国标准USA Stander：600V 16A 20-14AWG
中国标准China Stander：450V 16A 0.5~2.5mm²

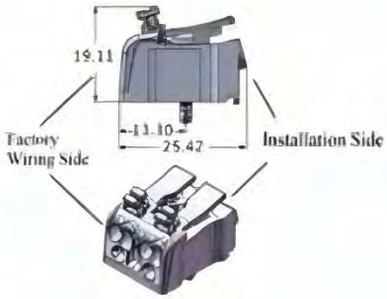

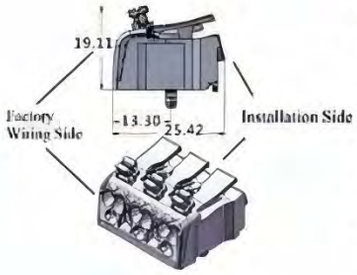



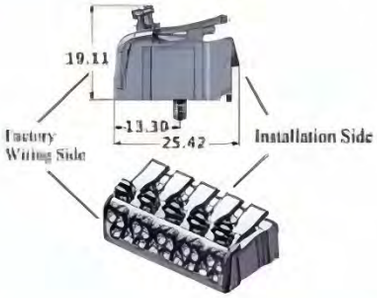

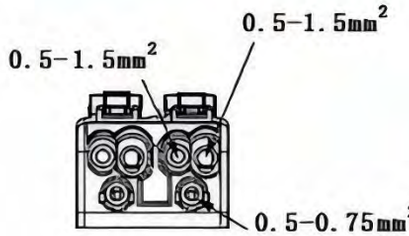

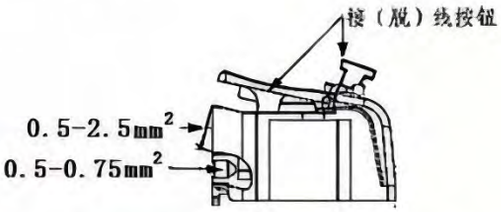

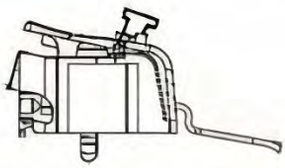

GL:Earthing plate

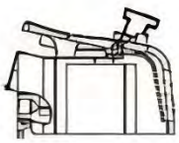

Without Leg

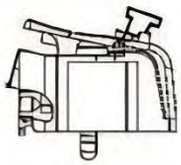

With Leg

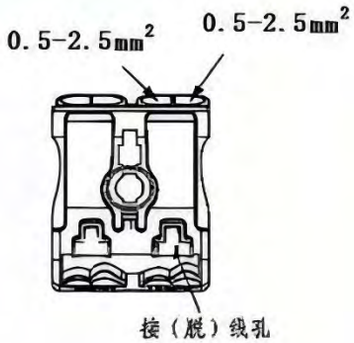

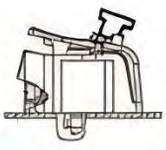

GT:Quick-Earting snap



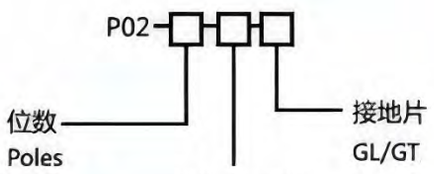

导线连接器 Connector XY773

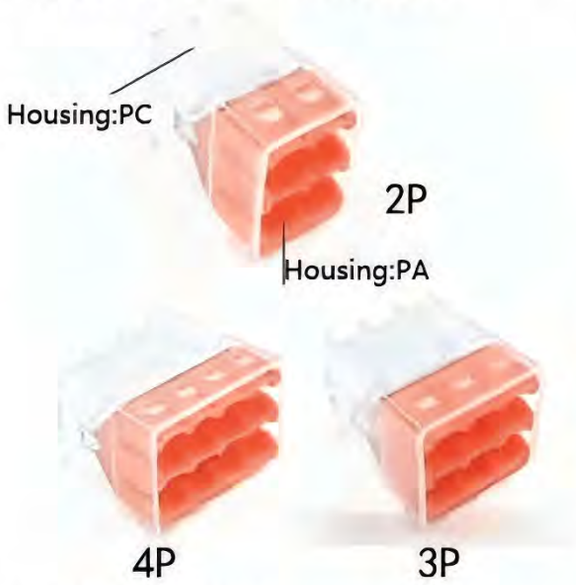

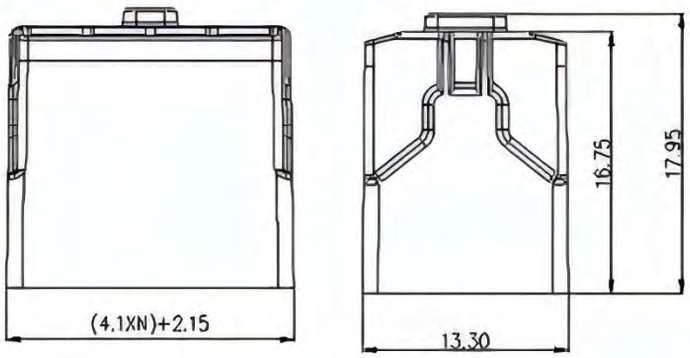

胶壳材质Housing：PA,PC
夹紧件材质Metal Part：铜Brass
锁线弹片材质Metal：不锈钢Steel
环境温度Temperature：-40°C to +85°C

欧洲标准Eropre Stander：450V 32A 0.2~4.0mm²(Sol) 0.34~2.5mm² (Str)
美国标准USA Stander：600V 35A 20-12AWG
中国标准China Stander：450V 24A 0.5~2.5mm² 0.5~2.5mm²

PCB端子

XY235 —□□
位数Pin

间距Pitch 5mm/7.5mm/10mm



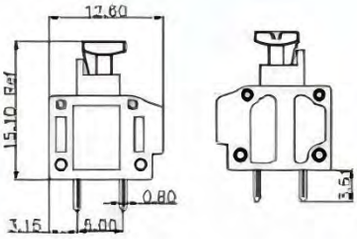

间距Pitch 5mm

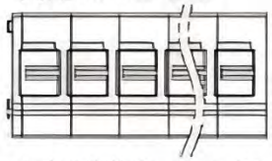

N=产品位数 Product Pin

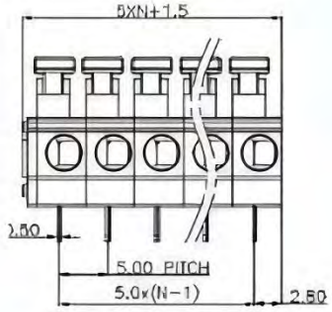

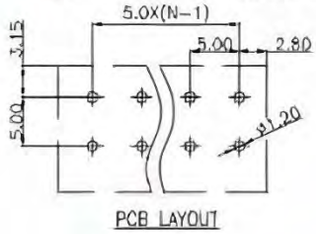

PCB LAYOUT

间距Pitch 7.5mm

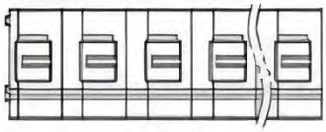

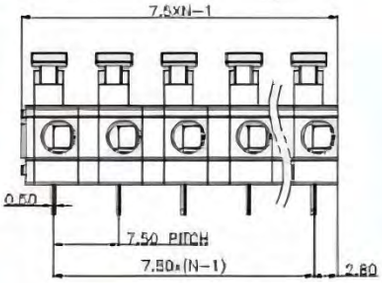

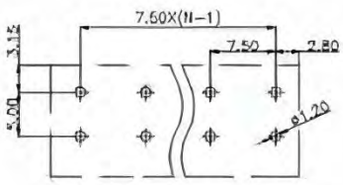

PCB LAYOUT

间距Pitch 10mm

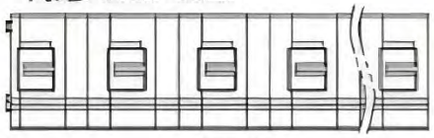

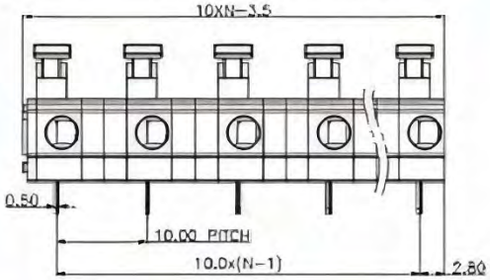

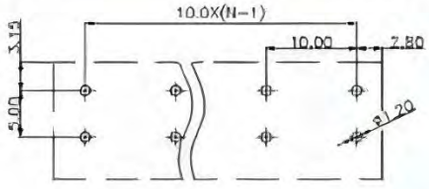

PCB LAYOUT

PCB端子

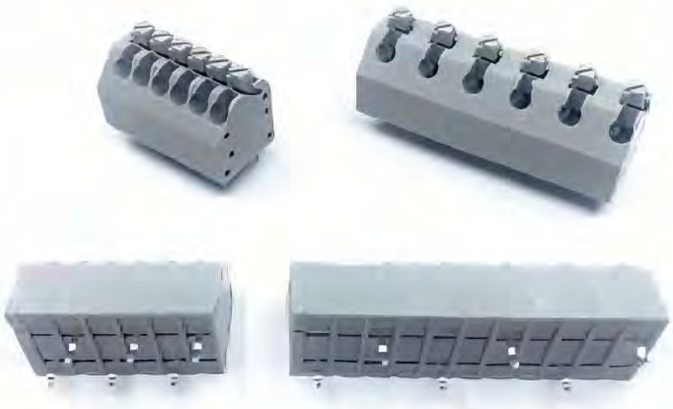

XY250—□□□

位数Pin

标准款Standard
反脚The foot

间距Pitch 3.5mm
间距Pitch 7mm

胶壳材质Housing：PA
五金材质Metal Material：铜合金
Copper alloy
环境温度Temperature：-40°C to +85°C
欧洲标准Eropre Stander：
250V 5A 0.5~1.5mm²
美国标准USA Stander：
300V 8A 22-14AWG sol 24-16AWG Str
中国标准China Stander：
250V 5A 0.5~1.5mm²

间距Pitch 3.5mm

N=产品位数 Product Pin

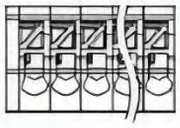

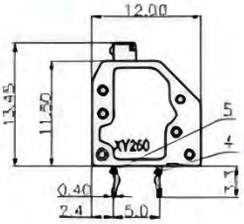

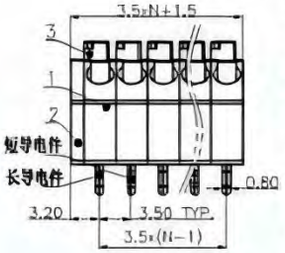

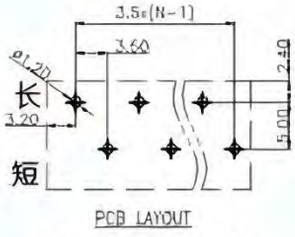

标准款Standard

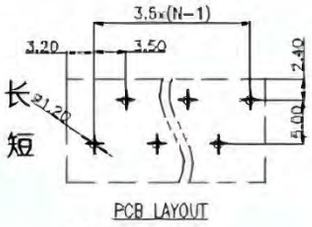

反脚The foot

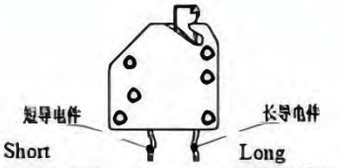

间距Pitch 7mm

N=产品位数 Product Pin

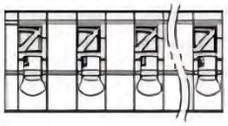

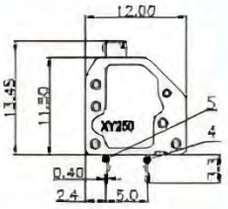

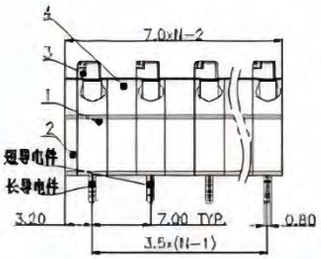

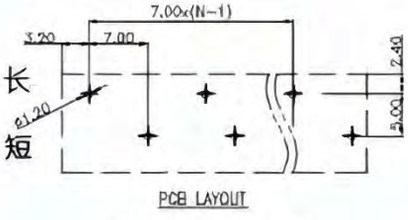

标准款Standard

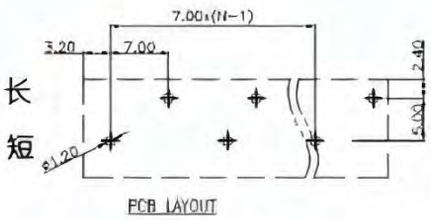

反脚The foot

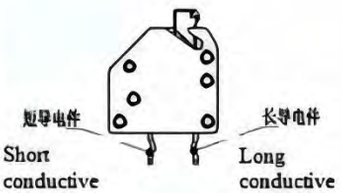

LED灯对插连接器
Luminaire Disconnect

CN-1



品名：燈具連接器
額定：3A120V/1.3A277VAC
1.04A347VAC/0.75A480VAC
材質：塑膠

Name:Luminaire Disconnector
Rating:3A120V/1.3A277VAC
1.04A347VAC/0.75A480VAC
Material:Plastic Base

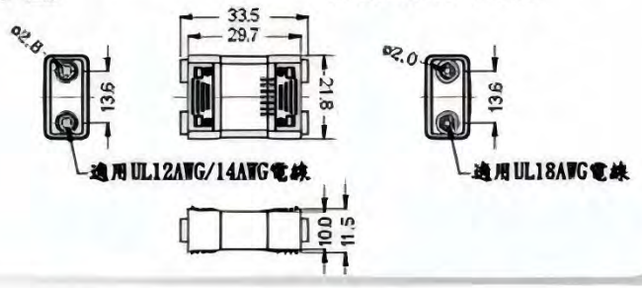

CN-2



品名：燈具連接器
額定：3A120V/1.3A277VAC
1.04A347VAC/0.75A480VAC
材質：塑膠

Name:Luminaire Disconnector
Rating:3A120V/1.3A277VAC
1.04A347VAC/0.75A480VAC
Material:Plastic Base

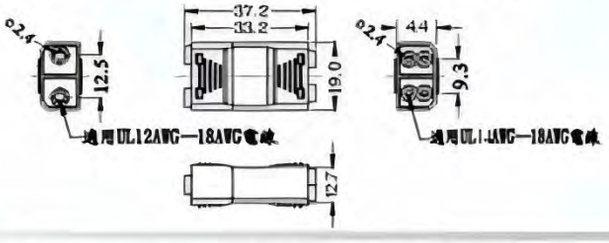

CN-3



品名：燈具連接器
額定：3A120V/1.3A277VAC
1.04A347VAC/0.75A480VAC
材質：塑膠

Name:Luminaire Disconnector
Rating:3A120V/1.3A277VAC
1.04A347VAC/0.75A480VAC
Material:Plastic Base

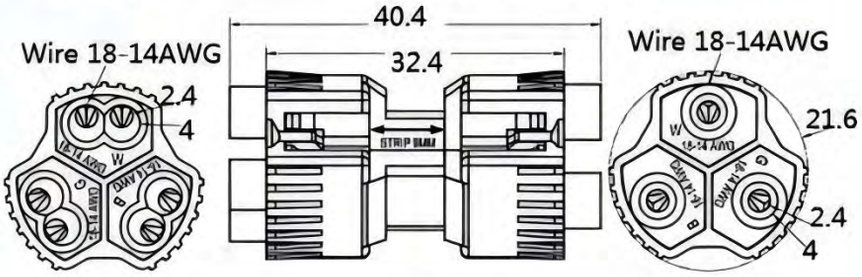

CN-011



Name : Luminaire Disconnector
品名：燈具連接器
額定(Rating)：3A 120V / 1.3A 277VAC
1.04A 347VAC / 0.75A 480VAC
0.6A 600V / 6A 600V
材質：塑膠
Material : Plastic Base

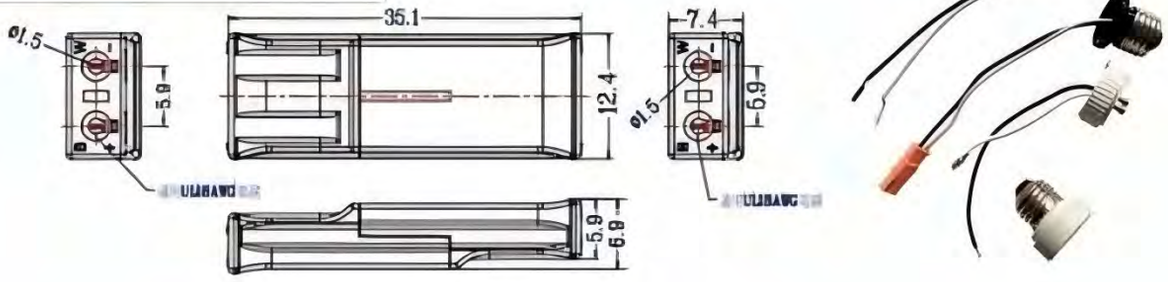

LED灯对插连接器 182 CE
Luminaire Disconnect



2-4



3-6

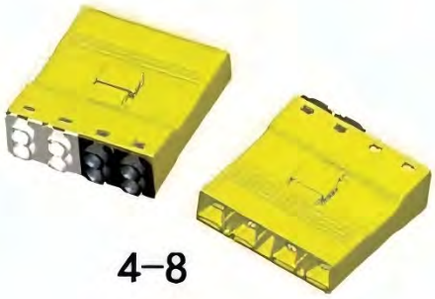

4-8

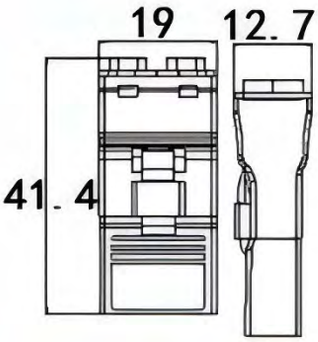

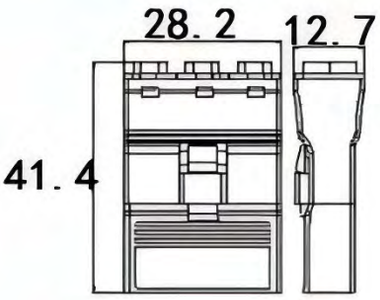

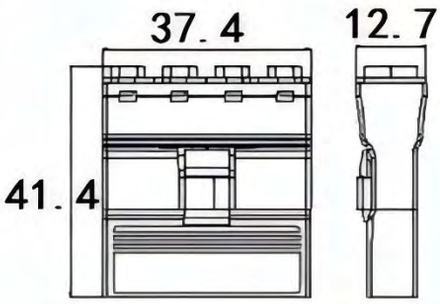

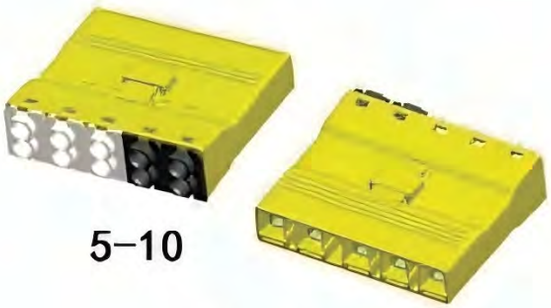

5-10



2P

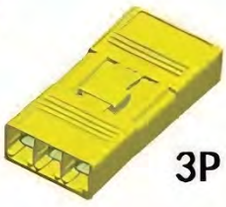

3P



4P

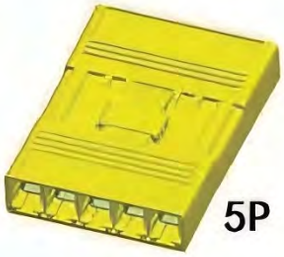

5P

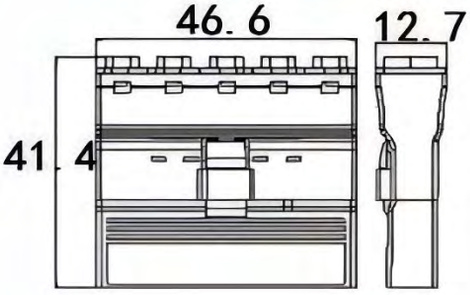

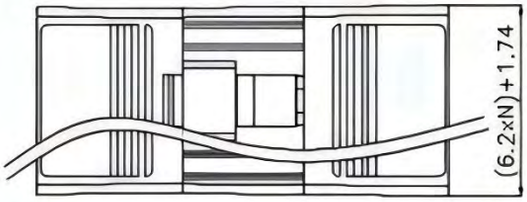

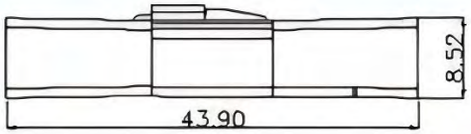

胶壳材质Housing:PA

夹紧件材质Metal Part:铜brass

额定工作电压Rated voltage: 600V

额定工作电流Rated current: 6A

额定连接容量Cable range: 24-12AWG

环境温度temperature :-40°C to+85°C

LED灯对插连接器 CE
Luminaire Disconnect



182A-3P

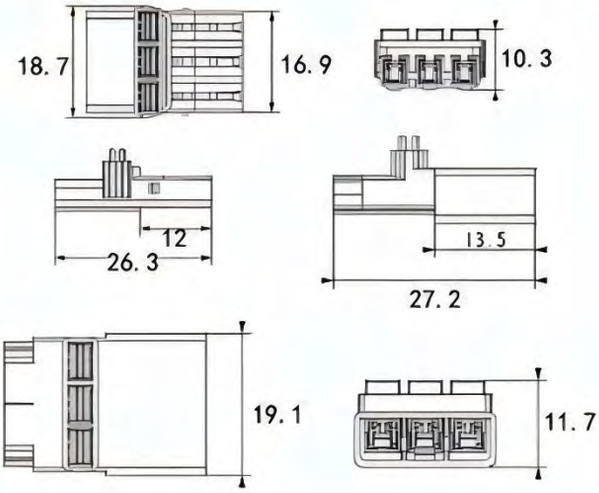



182A-2P

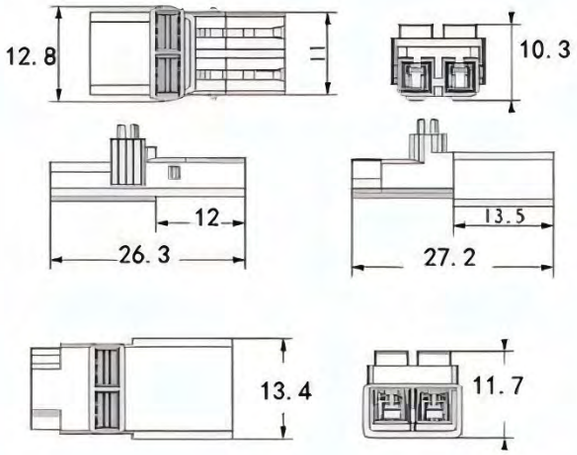



182B-3P

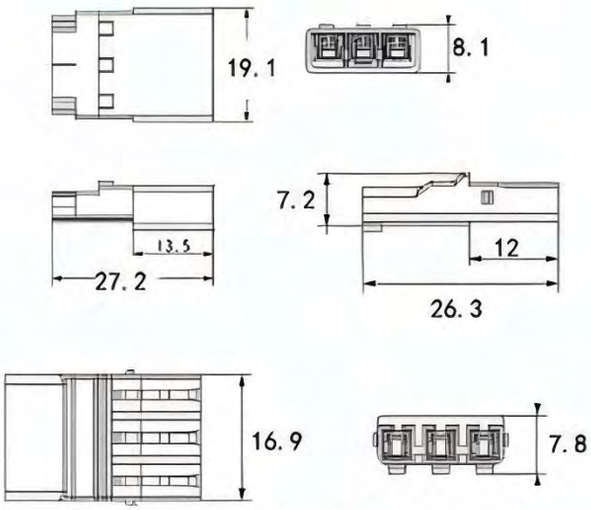



182B-2P

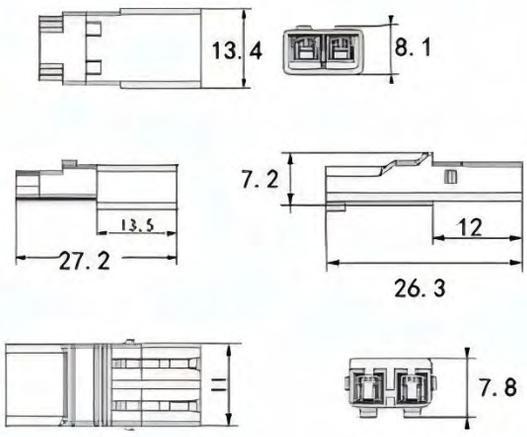

胶壳材质Housing:PA

夹紧件材质Metal Part:铜brass

额定工作电压Rated voltage: 600V

额定工作电流Rated current: 3A

额定连接容量Cable range: 18AWG

环境温度temperature :-40°C to+85°C

导线连接器 Connector 937-5.0MM-6P CE





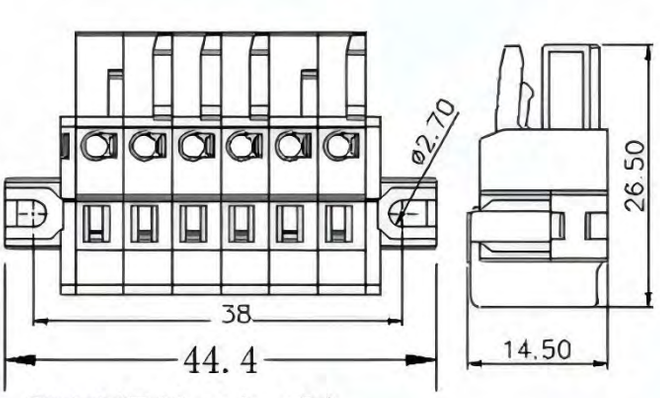

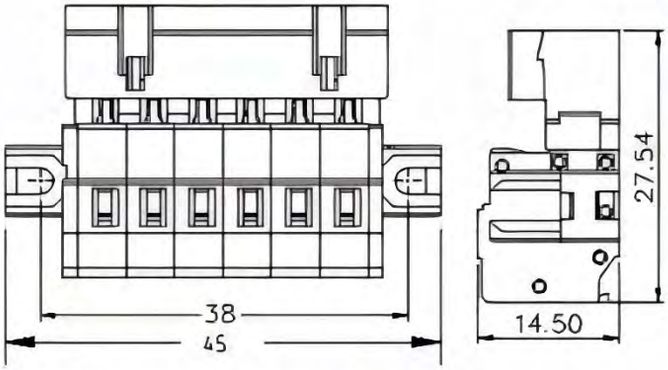

胶壳材质Housing:PA

夹紧件材质Metal Part:铜brass

额定工作电压Rated voltage: 300V

额定工作电流Rated current: 15A

额定连接容量Cable range: 0.5-2.5mm2

环境温度temperature :-40°C to+85°C

导线连接器 Connector XY1 CE

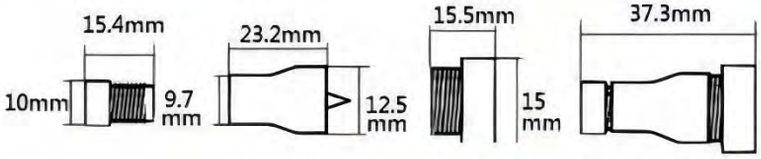



NO CRIMPING
NO TOOLS NEEDED

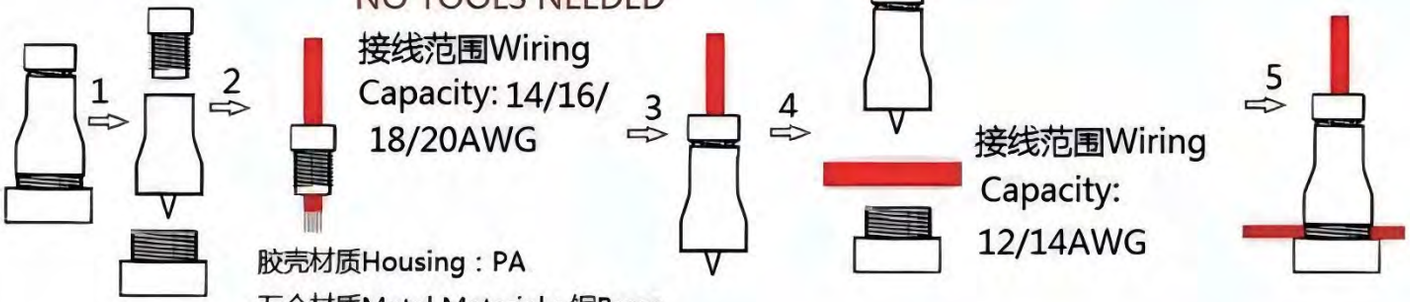

接线范围Wiring Capacity: 14/16/18/20AWG

接线范围Wiring Capacity: 12/14AWG

胶壳材质Housing：PA

五金材质Metal Material：铜Brass

环境温度Temperature：-40°C to +85°C

导线连接器 Connector XT60 CE

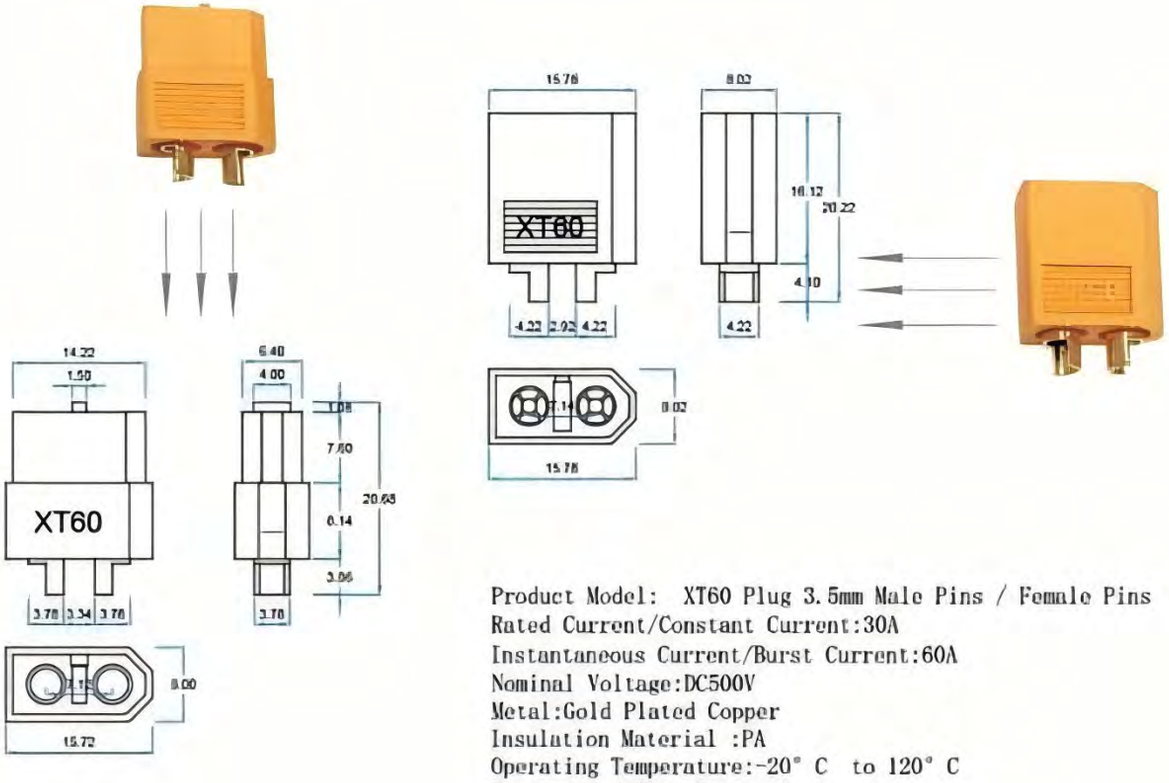

Product Model: XT60 Plug 3.5mm Male Pins / Female Pins
Rated Current/Constant Current:30A
Instantaneous Current/Burst Current:60A
Nominal Voltage:DC500V
Metal:Gold Plated Copper
Insulation Material :PA
Operating Temperature:-20° C to 120° C
Recommended Wire Gauge:14awg
Recommended Usage:1000 times

导线连接器 Connector XT90 CE

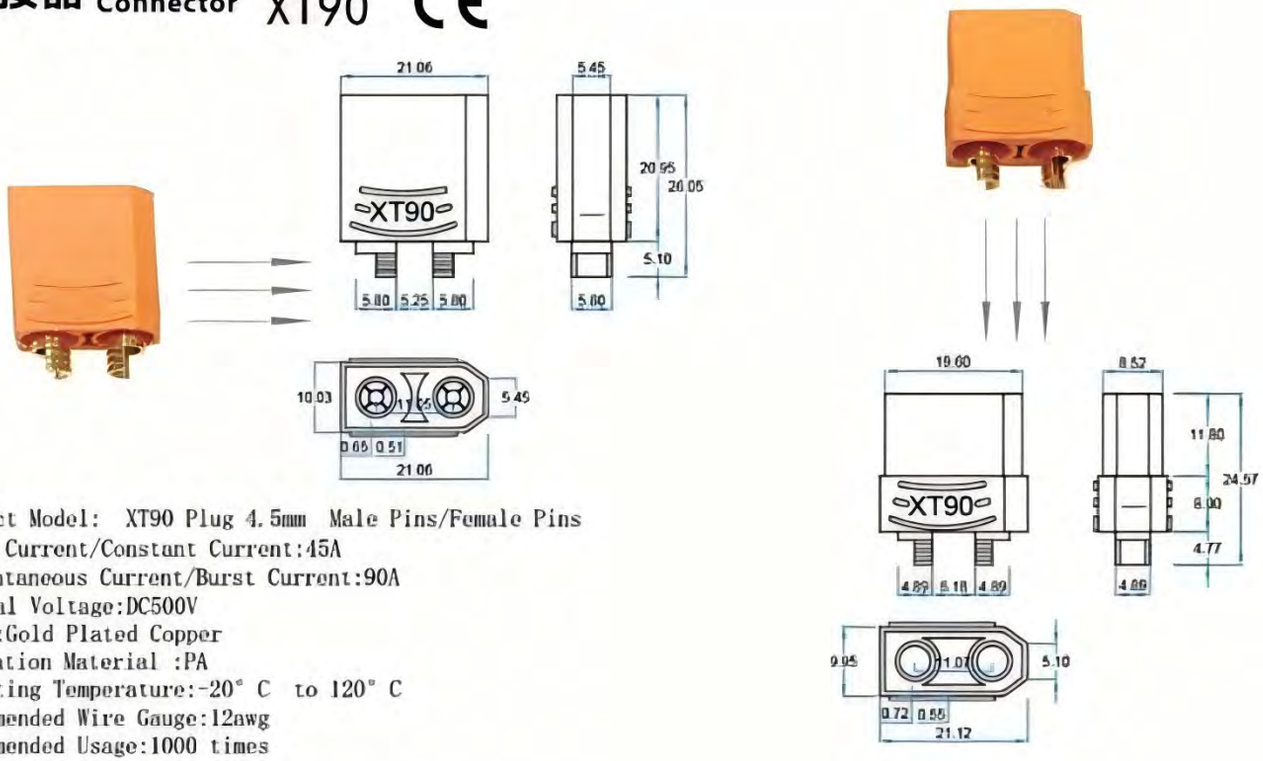

Product Model: XT90 Plug 4.5mm Male Pins/Female Pins
Rated Current/Constant Current:45A
Instantaneous Current/Burst Current:90A
Nominal Voltage:DC500V
Metal:Gold Plated Copper
Insulation Material :PA
Operating Temperature:-20° C to 120° C
Recommended Wire Gauge:12awg
Recommended Usage:1000 times

IP68免螺丝防水连接器IP68
Waterproof connector(without SCREW)

XY222-IP68-T

位数NO.：2P,3P





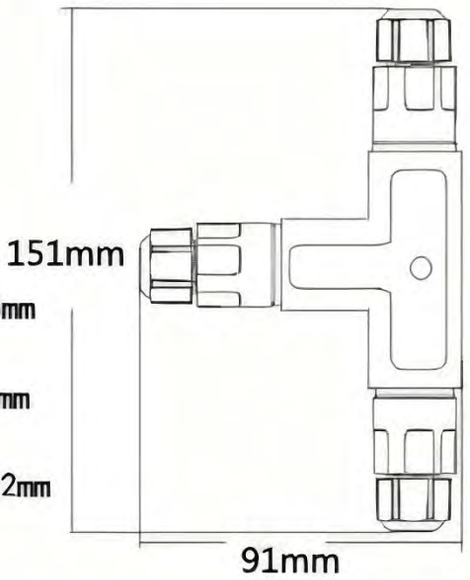

φ8 OD:6-8mm

φ9 OD:7-9mm

φ12 OD:9-12mm

XY222-IP68-X

位数NO.：2P,3P



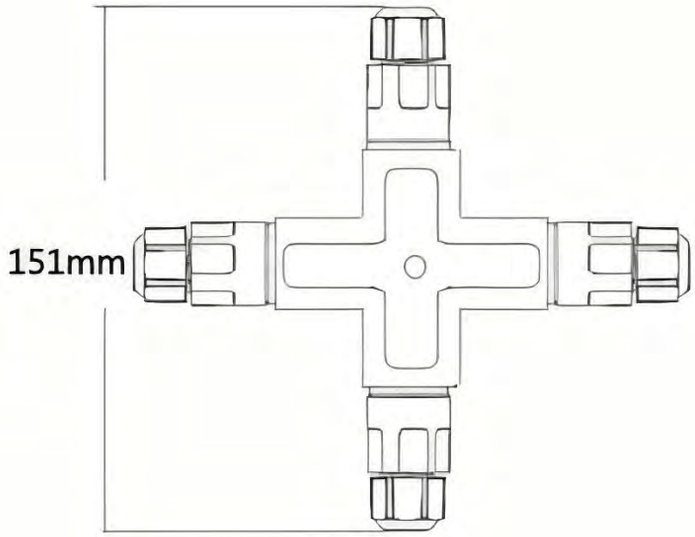

φ8 OD:6-8mm

φ9 OD:7-9mm

φ12 OD:9-12mm



胶壳材质Housing：PA
夹紧件材质Metal Part：铜Brass
锁线弹片材质Metal：不锈钢Steel
防水密封圈Waterproof O-Ring：硅胶Silicon
环境温度Temperature：-40°C to +85°C
欧洲标准Eropre Stander：
450V 16A 0.5~4.0mm²
美国标准USA Stander：
300V 20A 24-12AWG
中国标准China Stander：
450V 32A 0.5~4.0mm²

IP68免螺丝防水连接器
Waterproof connector(without SCREW)

XY222(I)-IP68
NO.：2P,3P



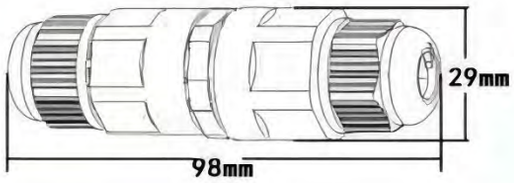



XY222(I1)-IP68
NO.：2P,3P



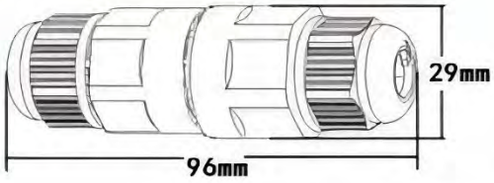

φ8 OD:6-8mm

φ9 OD:7-9mm

φ12 OD:9-12mm

欧洲标准Eropre Stander：
450V 16A 0.5~4.0mm²
美国标准USA Stander：
300V 20A 24-12AWG
中国标准China Stander：
450V 32A 0.5~4.0mm²

手柄颜色：橘色（另有蓝/黄/棕）
HANDLE COLOR: Regular Orange, other blue/yellow/brown
胶壳材质Housing：PA
夹紧件材质Metal Part：铜Brass
锁线弹片材质Metal：不锈钢Steel
防水密封圈Waterproof O-Ring：硅胶Silicon
环境温度Temperature：-40°C to +85°C

XY222-IP68-Y
1-2



位数NO.：2P
2X0.5mm²
2X0.75mm²
2X1.0mm²

XY222-IP68-Y
1-3



位数NO.：2P
2X0.5mm²
2X0.75mm²
2X1.0mm²

φ8 OD:6-8mm

φ9 OD:7-9mm

φ12 OD:9-12mm

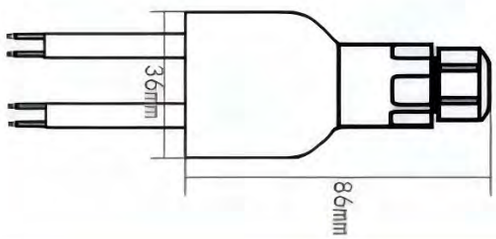



IP68免螺丝防水连接器IP68
Waterproof connector(without SCREW)

XY221-IP68-T

NO. :3P



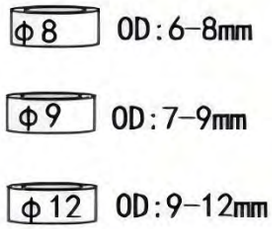

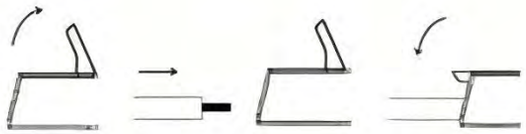

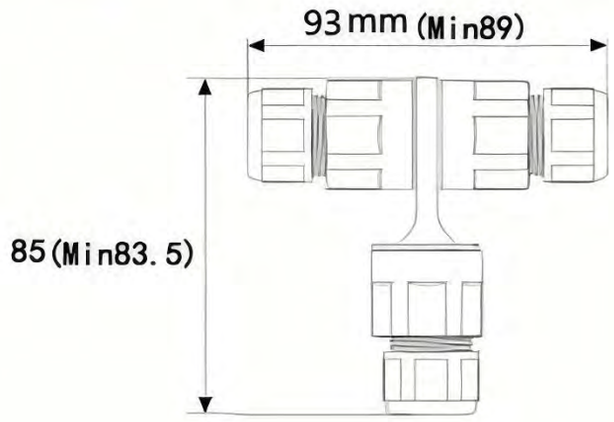

XY221-IP68-H

NO. :3P



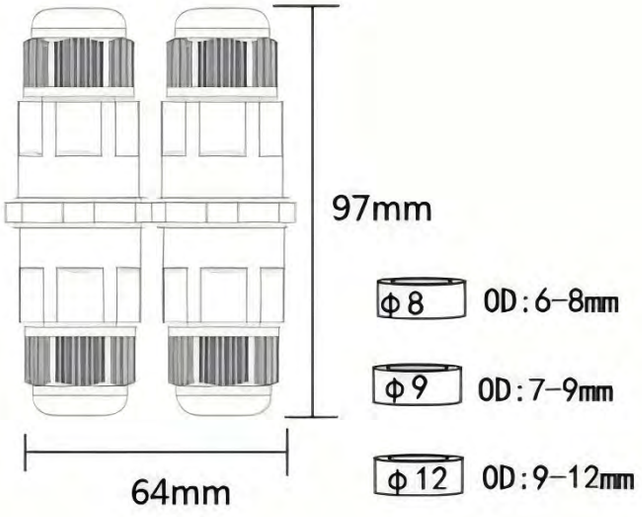

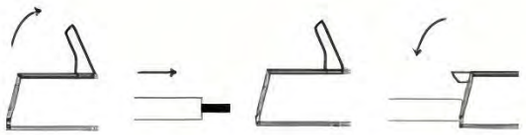

胶壳材质Housing：PA
夹紧件材质Metal Part：铜Brass
锁线弹片材质Metal：不锈钢Steel
防水密封圈Waterproof O-Ring：硅胶Silicon
环境温度Temperature：-40°C to +85°C
欧洲标准Eropre Stander：450V 16A 0.5~4mm²
美国标准USA Stander：300V 20A 24-14AWG
中国标准China Stander：450V 32A 0.5~2.5mm²

IP68免螺丝防水连接器IP68
Waterproof connector(without SCREW)



XYW221

NO. :3P

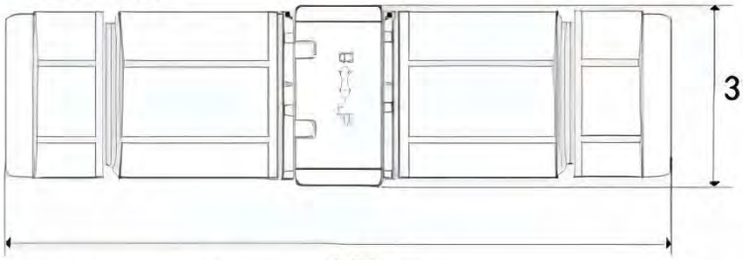

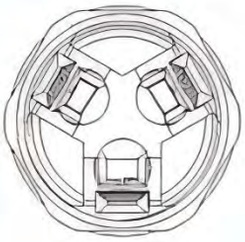

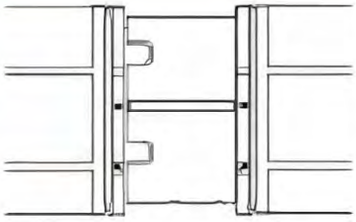

已锁

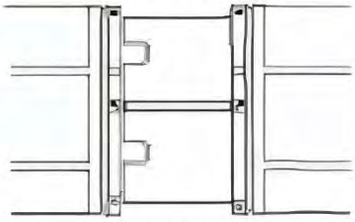

未锁

φ8 OD:6-8mm

φ9 OD:7-9mm

φ12 OD:9-12mm

胶壳材质Housing：PA
夹紧件材质Metal Part：铜Brass
锁线弹片材质Metal：不锈钢Steel
防水密封圈Waterproof O-Ring：硅胶Silicon
环境温度Temperature：-40°C to +85°C
欧洲标准Eropre Stander：250V 16A 0.5~2.5mm²
美国标准USA Stander：600V 20A 24-14AWG
中国标准China Stander：250V 16A 0.5~2.5mm²



φ8 OD:6-8mm

φ9 OD:7-9mm

φ12 OD:9-12mm

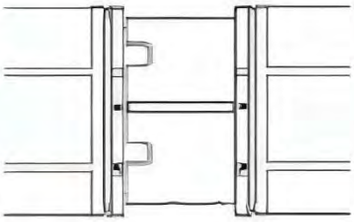

已锁

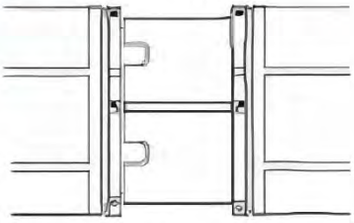

未锁

XYW222

NO. :5P

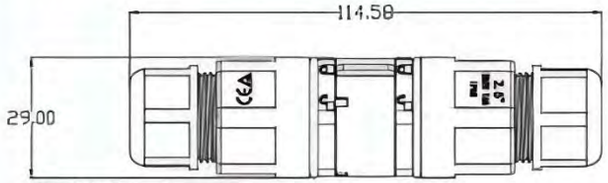



胶壳材质Housing：PA
夹紧件材质Metal Part：铜Brass
锁线弹片材质Metal：不锈钢Steel
防水密封圈Waterproof O-Ring：硅胶Silicon
环境温度Temperature：-40°C to +85°C
欧洲标准Eropre Stander：250V 16A 0.5~2.5mm²
美国标准USA Stander：600V 20A 24-14AWG
中国标准China Stander：250V 16A 0.5~2.5mm²

IP68免螺丝防水连接器IP68

Waterproof connector(without SCREW)



XY2064(I1)

NO. :2P, 3P

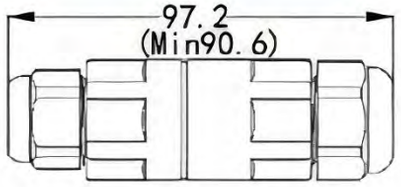

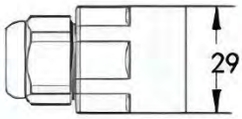

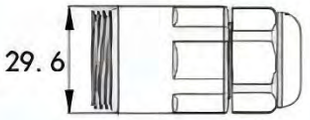

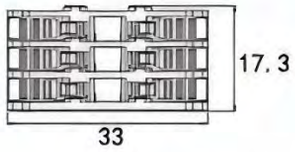

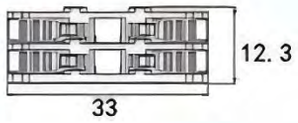



2064(H)-4P

NO. :2P, 3P

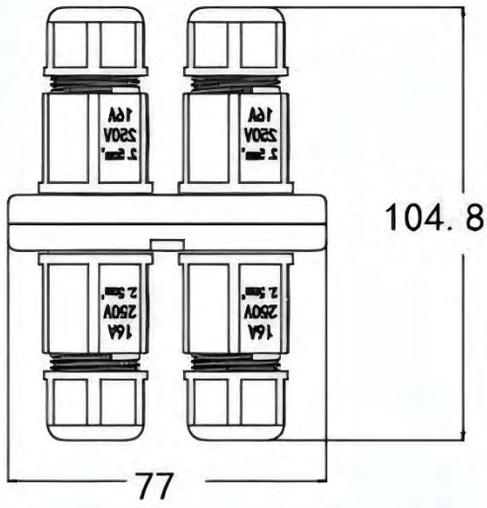



2064(H)-3P

NO. :2P, 3P

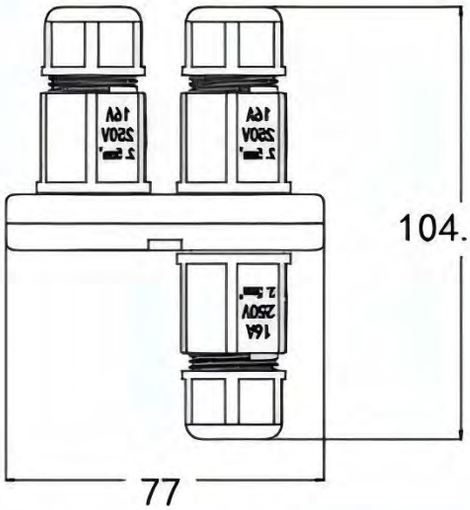

φ8 OD:6-8mm φ9 OD:7-9mm φ12 OD:9-12mm

胶壳材质Housing：PA

夹紧件材质Metal Part：铜Brass

锁线弹片材质Metal：不锈钢Steel

防水密封圈Waterproof O-Ring：硅胶Silicon

环境温度Temperature：-40°C to +85°C

欧洲标准Eropre Stander：450V 32A 0.4mm²

美国标准USA Stander：600V 20A 24-14AWG

中国标准China Stander：250V 16A 0.5~2.5mm²

IP68免螺丝防水连接器IP68 XY2064(I)

Waterproof connector(without SCREW)

XY2064(I)-IP68-W01



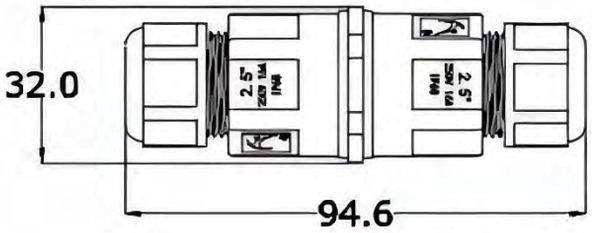

φ8 OD:6-8mm φ9 OD:7-9mm φ12 OD:9-12mm

胶壳材质Housing：PA
夹紧件材质Metal Part：铜Brass
锁线弹片材质Metal：不锈钢Steel
防水密封圈Waterproof O-Ring：硅胶Silicon
环境温度Temperature：-40°C to +85°C

XY2064(I)-IP68-B01



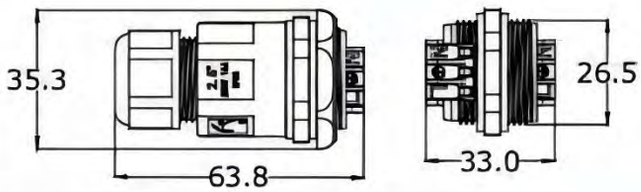

欧洲标准Eropre Stander：450V 32A 0.4mm²
美国标准USA Stander：600V 20A 24-14AWG
中国标准China Stander：250V 16A 0.5~2.5mm²

IP68免螺丝防水连接器IP68

Waterproof connector(without SCREW)

XY10-W01 NO. :2P

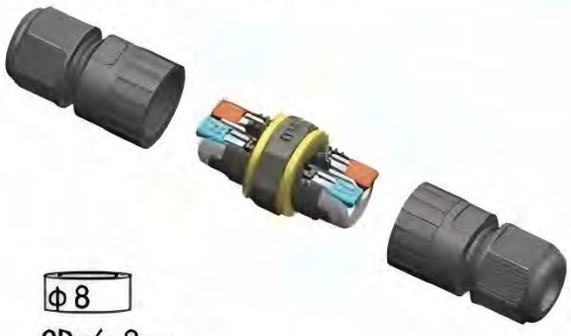

φ8
OD:6-8mm

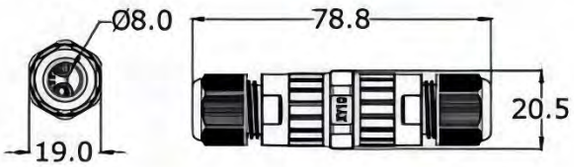

胶壳材质Housing：PA
夹紧件材质Metal Part：铜Brass
锁线弹片材质Metal：不锈钢Steel
防水密封圈Waterproof O-Ring：硅胶Silicon
环境温度Temperature：-40°C to +85°C

XY10-B01 No. :2P



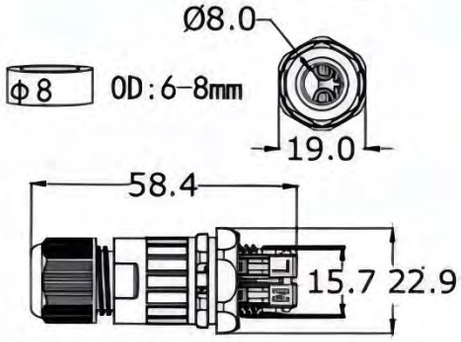

欧洲标准Eropre Stander：250V 16A 0.5~2.5mm²
美国标准USA Stander： 300V 20A 24-14AWG
中国标准China Stander：250V 16A 0.5~2.5mm²

IP68免螺丝防水连接器IP68
Waterproof connector(without SCREW)

XY17-W01





XY17-B01





XY17-B02(MF-M18)



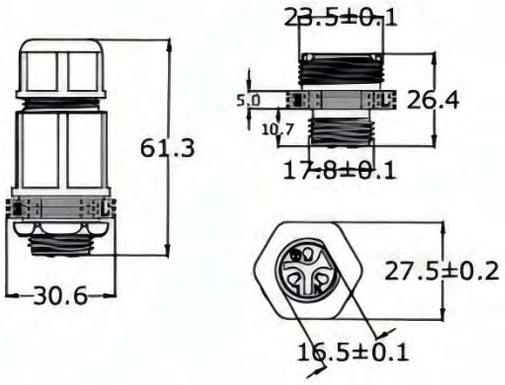

XY17-B03(MF-M14)



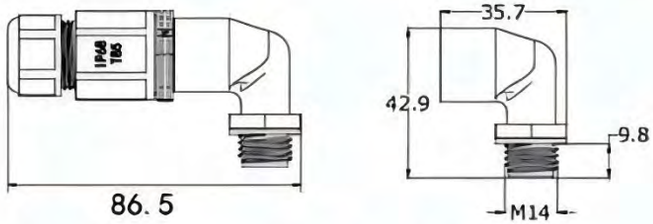



胶壳材质Housing：PA
夹紧件材质Metal Part：铜Brass
锁线弹片材质Metal：不锈钢Steel
防水密封圈Waterproof O-Ring：硅胶Silicon
环境温度Temperature：-40°C to +85°C
欧洲标准Eropre Stander：250V 16A 0.5~2.5mm²
美国标准USA Stander：300V 20A 24-14AWG
中国标准China Stander：250V 16A 0.5~2.5mm²

φ8 OD:6-8mm φ9 OD:7-9mm φ12 OD:9-12mm

IP68免螺丝防水连接器IP68
Waterproof connector(without SCREW)

XY18-B04



(C-M16)板螺纹M16X1.5

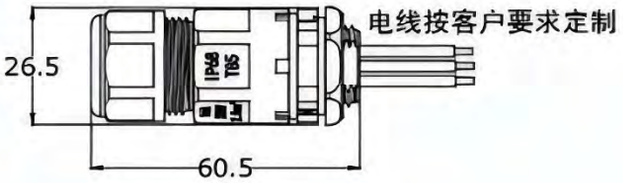

(C-M18)板螺纹M18X1.5

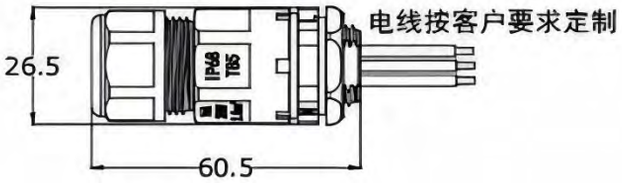

(C-PG16)板螺纹PG16

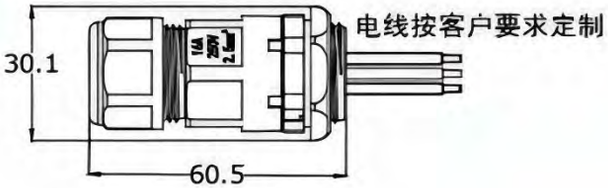

φ8 OD:6-8mm φ9 OD:7-9mm φ12 OD:9-12mm

胶壳材质Housing：PA
夹紧件材质Metal Part：铜Brass
锁线弹片材质Metal：不锈钢Steel
防水密封圈Waterproof O-Ring：硅胶Silicon
环境温度Temperature：-40°C to +85°C
欧洲标准Eropre Stander：250V 16A 0.5~2.5mm²
美国标准USA Stander： 300V 20A 24-14AWG
中国标准China Stander：250V 16A 0.5~2.5mm²

XY19-B05

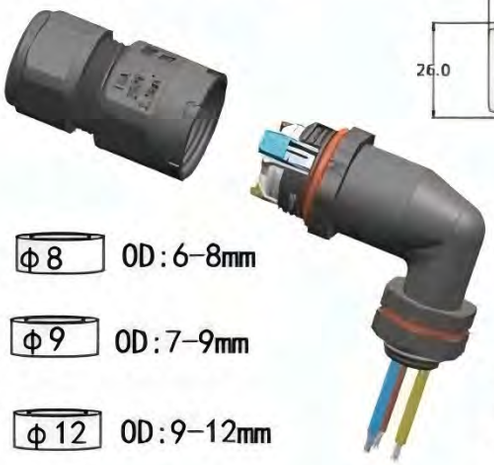

φ8 OD:6-8mm

φ9 OD:7-9mm

φ12 OD:9-12mm

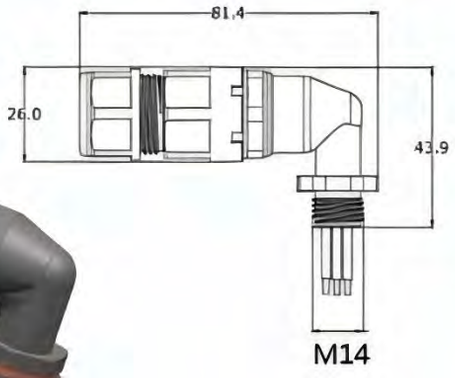

胶壳材质Housing：PA
夹紧件材质Metal Part：铜Brass
锁线弹片材质Metal：不锈钢Steel
防水密封圈Waterproof O-Ring：硅胶Silicon



环境温度Temperature：-40°C to +85°C
欧洲标准Eropre Stander：250V 16A 0.5~2.5mm²
美国标准USA Stander： 300V 20A 24-14AWG
中国标准China Stander：250V 16A 0.5~2.5mm²

IP68免螺丝防水连接器IP68
Waterproof connector(without SCREW)

XY22-W01 NO.:3P



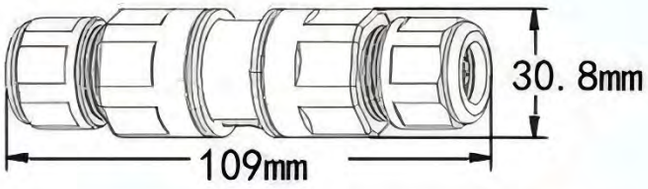

XY22-B01 NO.:3P



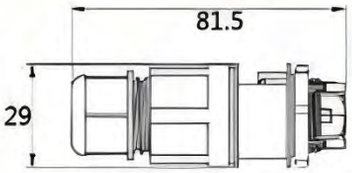

XY22M-B01 NO.:3P



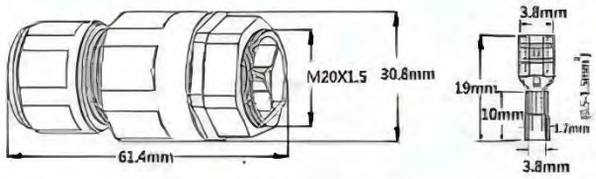

防尘帽XY01 Cover

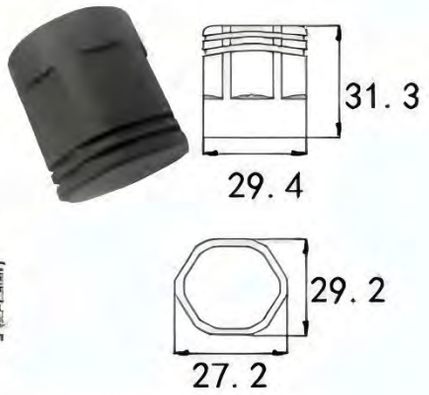

胶壳材质Housing：PA
夹紧件材质Metal Part：铜Brass
锁线弹片材质Metal：不锈钢Steel
防水密封圈Waterproof O-Ring：硅胶Silicon
环境温度Temperature：-40°C to +85°C

欧洲标准Eropre Stander：250V 16A 0.5~2.5mm²
美国标准USA Stander： 300V 20A 24-14AWG
中国标准China Stander：250V 16A 0.5~2.5mm²

φ8 OD:6-8mm

φ9 OD:7-9mm

IP68免螺丝防水连接器IP68
Waterproof connector(without SCREW)





XY21-W01
NO.:5P

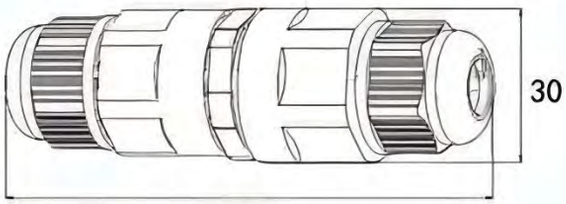

XY21-B01
NO.:5P

φ8 OD:6-8mm

φ9 OD:7-9mm

φ12 OD:9-12mm

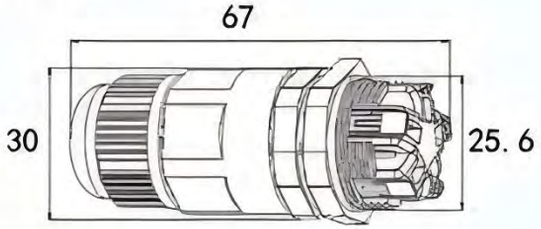

胶壳材质Housing：PA
夹紧件材质Metal Part：铜Brass
锁线弹片材质Metal：不锈钢Steel
防水密封圈Waterproof O-Ring：硅胶Silicon
环境温度Temperature：-40°C to +85°C

欧洲标准Eropre Stander：250V 16A 0.5~2.5mm²
美国标准USA Stander： 300V 20A 24-14AWG
中国标准China Stander：250V 16A 0.5~2.5mm²

IP68免螺丝防水连接器IP68
Waterproof connector(without SCREW)

XYX22(MF) NO.:3P

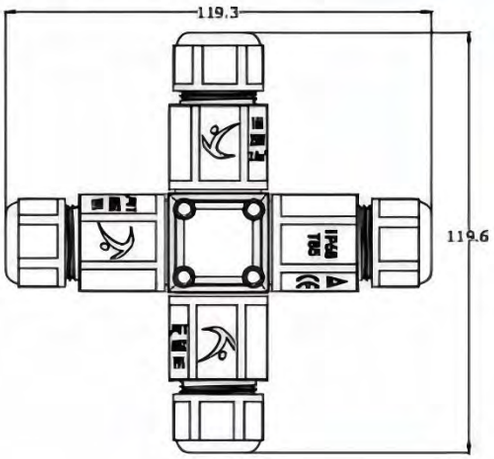

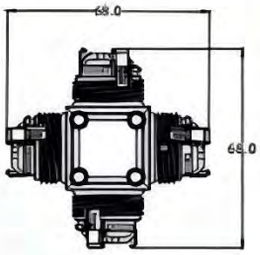

φ8 OD:6-8mm

φ9 OD:7-9mm

φ12 OD:9-12mm

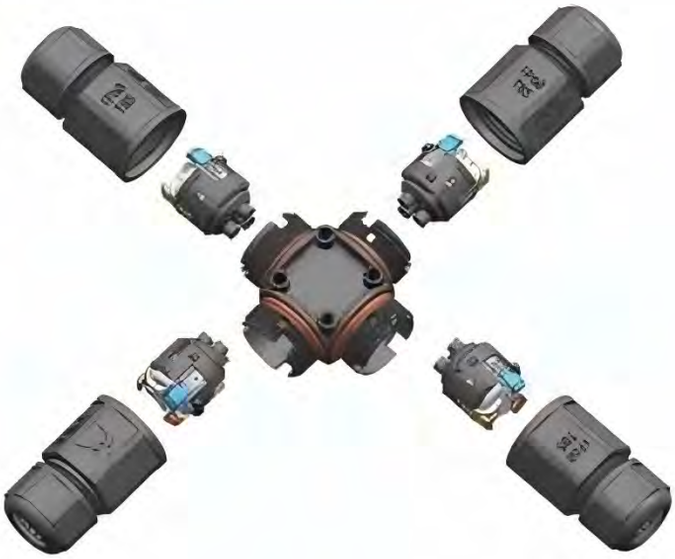

XYT22 NO.:3P



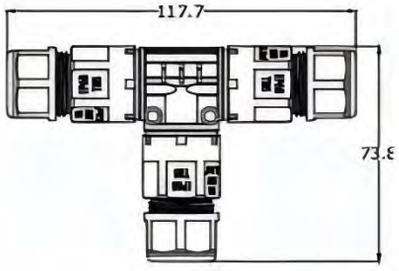



φ8 OD:6-8mm

φ9 OD:7-9mm

φ12 OD:9-12mm

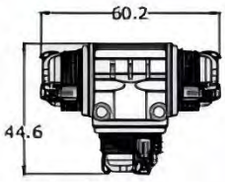

XYT22(MF) NO.:3P

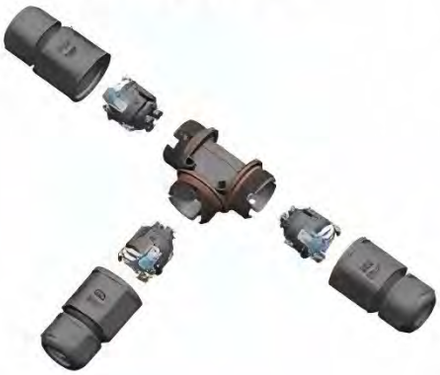

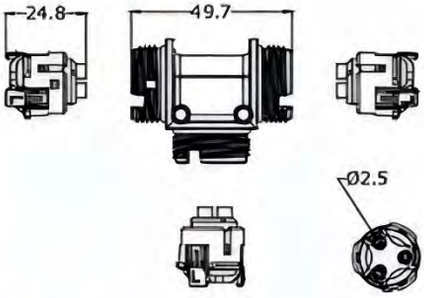

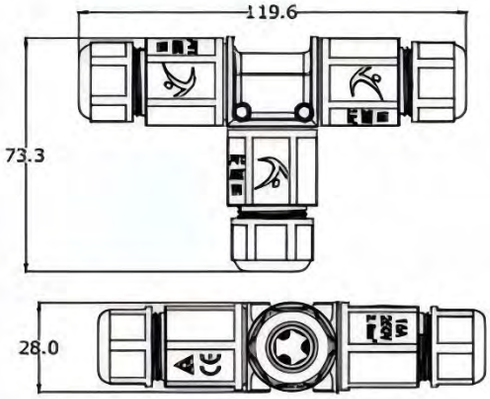

φ8 OD:6-8mm

φ9 OD:7-9mm

φ12 OD:9-12mm

夹紧件材质Metal Part：铜Brass
锁线弹片材质Metal：不锈钢Steel
防水密封圈Waterproof O-Ring：硅胶Silicon
环境温度Temperature：-40°C to +85°C

欧洲标准Eropre Stander：250V 16A 0.5~2.5mm²
美国标准USA Stander： 300V 20A 24-14AWG
中国标准China Stander：250V 16A 0.5~2.5mm²

IP68免螺丝防水连接器IP68 CE
Waterproof connector(without SCREW)

XYP02 NO. :2P



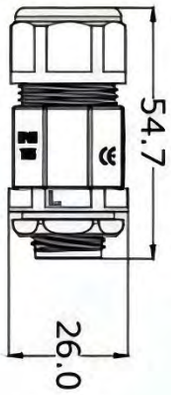

板端：
0.5-1.5mm²

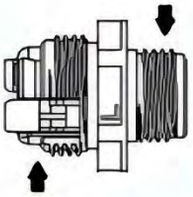

线端：
0.5-2.5mm²

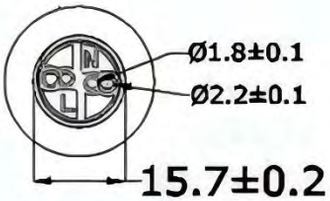

φ8 OD:6-8mm φ9 OD:7-9mm φ12 OD:9-12mm

XYP02 NO. :3P





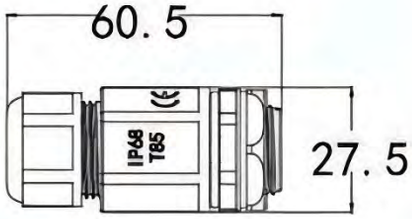

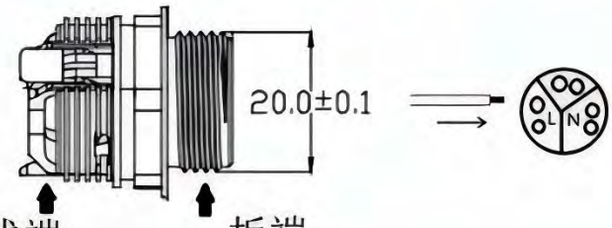

线端：
0.5-2.5mm²

板端：
0.5-1.5mm²





胶壳材质Housing：PA
夹紧件材质Metal Part：铜Brass
锁线弹片材质Metal：不锈钢Steel
防水密封圈Waterproof O-Ring：硅胶Silicon
环境温度Temperature：-40°C to +85°C
欧洲标准Eropre Stander：250V 16A 0.5~2.5mm²
美国标准USA Stander： 300V 20A 24-14AWG
中国标准China Stander：250V 16A 0.5~2.5mm²

IP68免螺丝防水连接器IP68 + SLIDE SWITCH CE

Waterproof connector(without SCREW)

XYP02+K:2P





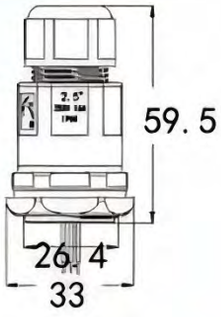

开关：0.3A DC50V

一档：黄灯亮

二挡：黄灯与白灯亮

三挡：白灯亮

XYP02+K:3P

Φ8 OD:6-8mm Φ9 OD:7-9mm Φ12 OD:9-12mm





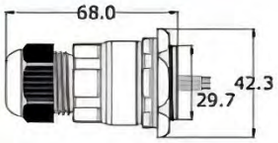

胶壳材质Housing：PA

夹紧件材质Metal Part：铜Brass

锁线弹片材质Metal：不锈钢Steel

防水密封圈Waterproof O-Ring：硅胶Silicon

环境温度Temperature：-40°C to +85°C

欧洲标准Eropre Stander：250V 16A 0.5~2.5mm²

美国标准USA Stander：300V 20A 24-14AWG

中国标准China Stander：250V 16A 0.5~2.5mm²

拨码开关带透气阀 slide switch with breathing apparatus CE

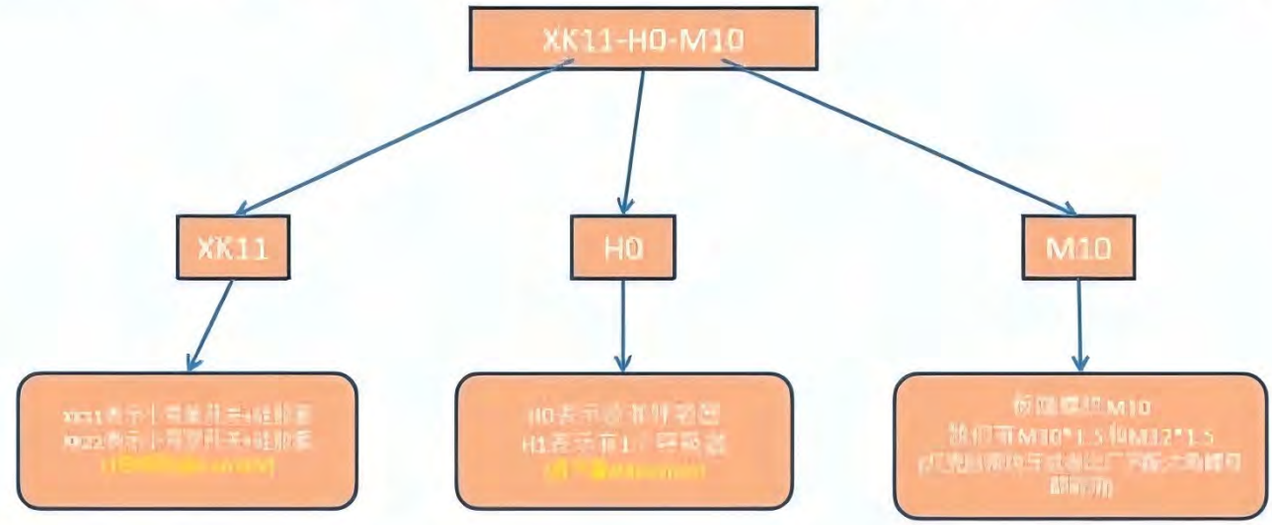



XK11



XK22



XK22-1

拨码开关带透气阀 slide switch with breathing apparatus CE

XK1-H0-M12

XK1

H0

M12

XK1表示小号单开关 XK1 represents a small style single switch
XK2表示小号双开关 XK2 represents a small style double switch
(3档调色温Three-spped adjustable colour temperature 0.6A 60V)

H0表示没有呼吸器H0 Indicates no breathing apparatus
H1表示有1个呼吸器 H1 Indicates 1 breathing apparatus
H2表示有2个呼吸器H2 Indicates 2 breathing apparatus
(透气量Air permeability 800ml/min)

板端螺纹Thread M12
我们有We have M12*1.5和M14*1.5
(灯壳自带攻牙或者出厂另配六角螺母都能用The lamp housing comes with tapping teeth or comes with an additional hexagonal nut at the factory, which can be used)



XK1



XK2

DK11-H0-M12

DK11

H0

M12

DK11表示大号单侧立开关 DK11 Indicates a large style single-sided vertical switch
DK12表示大号双侧立开关 DK12 Indicating large style double-sided vertical switch
(3档调色温 Three-spped adjustable colour temperature6A 125V)

0表示没有呼吸器 0 Indicates no breathing apparatus
1表示有1个呼吸器 1Indicates 1 breathing apparatus
2表示有2个呼吸器 2 Indicates 2 breathing apparatus
(透气量Air permeability 800ml/min)

板端螺纹Thread M12
我们有We have M12*1.5和M14*1.5
(灯壳自带攻牙或者出厂另配六角螺母都能用lamp housing comes with tapping teeth or comes with an additional hexagonal nut at the factory, which can be used)



DK11



DK12

拨码开关带透气阀 slide switch with breathing apparatus CE

DK21-H0-M12

DK21

DK21表示大号单拨码开关DK21 Indicates a large style single dial code switch
(调功率Power adjustment25mA 50VDC)

DK22表示大号单侧立开关DK22 Indicates a large style single-sided vertical switch
(三档调色温Three-spped adjustable colour temperature 6A 125V)
+单拨码开关Single slide switch
(Power adjustment25mA 50vDC)

H0

0表示没有呼吸器 0 Indicates no breathing apparatus
1表示有1个呼吸器 1Indicates 1 breathing apparatus
2表示有2个呼吸器 2 Indicates 2 breathing apparatus
(透气量Air permeability 800ml/min

M12

板端螺纹Thread M12
我们有We have M12*1.5和M14*1.5
(灯壳自带攻牙或者出厂另配六角螺母都能用lamp housing comes with tapping teeth or comes with an additional hexagonal nut at the factory, which can be used)





DK21

DK22

DK31-H0-M12

DK31

DK31表示大号单直立开关 DK21 Indicates a large style single vertical switch
(调功率Power regulation 25mA 50VDC)

DK32表示大号单直立开关 DK32 Indicates a large style single vertical switch
(三档调色温Three-spped adjustable colour temperature 6A 125V)
+单拨码开关Single slide switch
(调功率Power regulation 25mA 50VDC)

直立开关和侧立开关参数用法是一样的，只不过形状结构不同，没什么差别
The usage of parameters for vertical switches and side standing switches is the same, It's just that the shape and structure are different, there's not much difference

H0

0表示没有呼吸器 0 Indicates no breathing apparatus
1表示有1个呼吸器 1Indicates 1 breathing apparatus
2表示有2个呼吸器 2 Indicates 2 breathing apparatus
(透气量Air permeability 800ml/min

M12

板端螺纹Thread M12
我们有We have M12*1.5和M14*1.5
(灯壳自带攻牙或者出厂另配六角螺母都能用lamp housing comes with tapping teeth or comes with an additional hexagonal nut at the factory, which can be used)

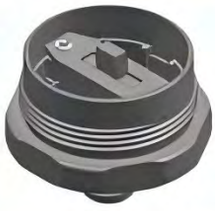



DK31

DK32

IP68防水连接器系列 IP68 Waterproof connector

产品尺寸 Product size XYM15F

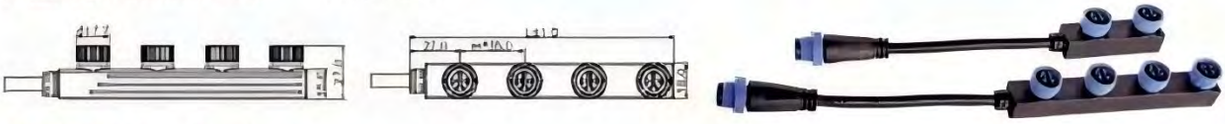

规格参数 Specification

芯数排列 Arrangement of cores	2 Pole						3 Pole						4 Pole					
芯数 Number of poles	1*2	1*3	1*4	1*5	1*6	1*7	1*2	1*3	1*4	1*5	1*6	1*7	1*2	1*3	1*4	1*5	1*6	1*7
接触件直径×数量 Contact diameter×	2Xφ1.5						2Xφ1.5						2Xφ1.5+2Xφ1.0					
额定电流 Rated current	10A						10A						10A+5A					
额定电压 Rated Voltage	300V						300V						125V					
耐电压 Withstand voltage	1500V						1500V						500V					
绝缘电阻 Insulation resistance	>5MΩ																	
防护等级 IP rating	IP68																	
使用寿命 Sevice life	>500次																	
线材规格 Wire specifications	0.5mm²-1.5mm²(20AWG-16AWG)																	
线径范围 Size Range	φ4.0mm-φ9.0mm																	
工作温度 operating temperature	—40°C~105°C																	
连接方式 Connection method	压接SCREW																	

材料 Material

外壳 绝缘部件 Housing Insulation	PA
铜针 Copper needle	铜BRASS
阻燃等级 Fire retardant rating	UL 94V0

产品尺寸 Product size XYM15

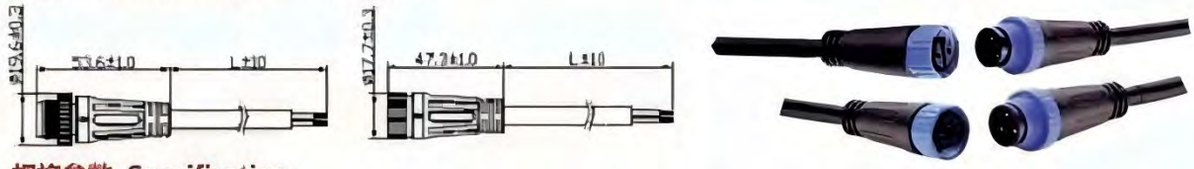

规格参数 Specification

芯数排列 Arrangement of cores	2 Pole	3 Pole	4 Pole	2 Pole	3 Pole	4 Pole
芯数 Number of poles	2	3	4	2	3	4
接触件直径×数量 Contact diameter×	2Xφ1.5	3Xφ1.5	2Xφ1.0 2Xφ1.5	2Xφ1.5	3Xφ1.5	2Xφ1.0 2Xφ1.5
额定电流 Rated current	10A	10A	10A+5A	10A	10A	10A+5A
额定电压 Rated Voltage	300V	300V	125V	300V	300V	125V
耐电压 Withstand voltage	1500V		500V	1500V		500V
绝缘电阻 Insulation resistance	>5MΩ					
防护等级 IP rating	IP68					
使用寿命 Sevice life	>500次					
线材规格 Wire specifications	0.5mm²-1.5mm² (20AWG-16AWG)					
线径范围 Size Range	φ7.2mm-φ9.0mm					
工作温度 operating temperature	—40°C~105°C					
连接方式 Connection method	压接SCREW					

材料 Material

外壳 绝缘部件 Housing Insulation	PA
铜针 Copper needle	铜BRASS
阻燃等级 Fire retardant rating	UL 94V0

IP68防水连接器系列 XYB15 CE

IP68 Waterproof connector

NO.:2P 3P







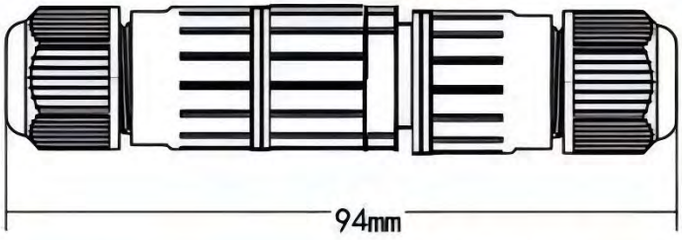



OD:6-8mm

胶壳材质Housing：PA
五金材质Metal Material：铜Brass
防水密封圈Waterproof O-Ring：硅胶Silicon
环境温度Temperature：-40°C to +85°C
欧洲标准Eropre Stander：250V 16A 0.5~1.5mm²
美国标准USA Stander：300V 10A 24-16AWG
中国标准China Stander：450V 16A 0.5~1.5mm²

DIY



XYB15F +XYM15(M)

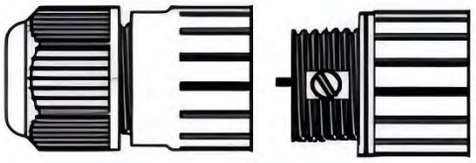

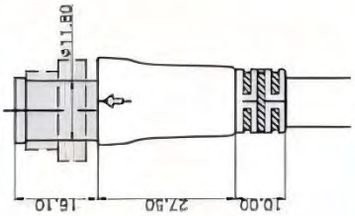





XYB15M+XYM15(F)

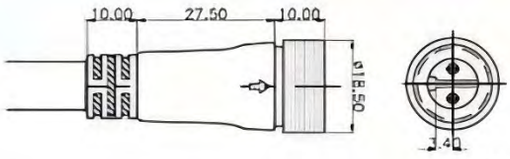

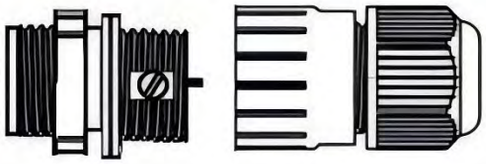



IP68防水连接器系列 XYB15M+XYM15F

IP68 Waterproof connector

NO.:2P 3P



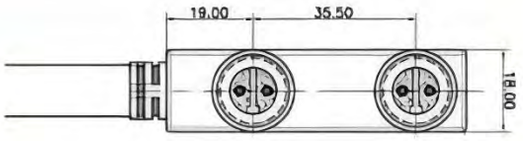

XYM15F-2P 1 to 2

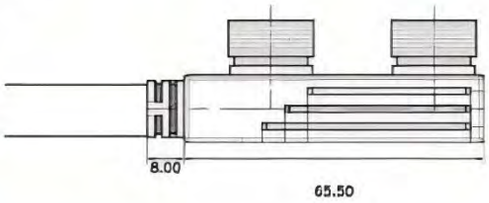

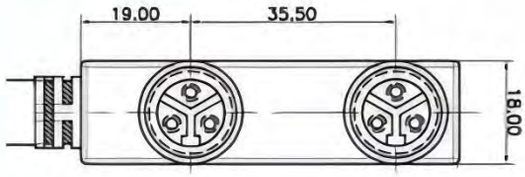

XYM15F-3P 1to2

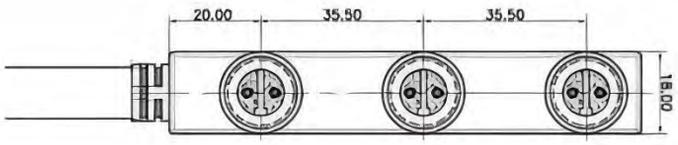

XYM15F-2P 1 to 3

DIY

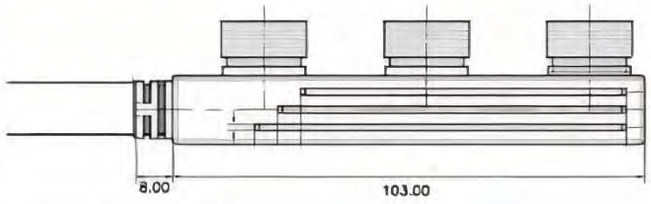

XYM15F-3P 1 to 3

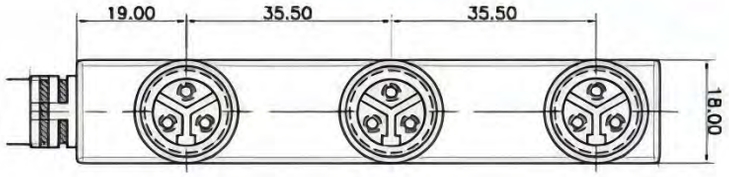

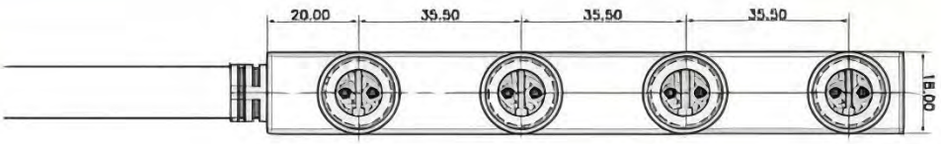

XYM15F-2P 1to 4

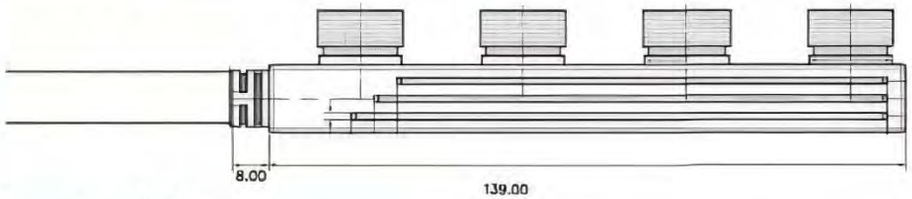

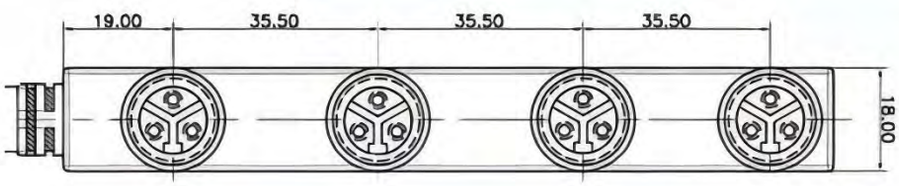

XYM15F-3P 1 to 4

IP68防水连接器系列 IP68 Waterproof connector

规格Model	参数Specification
XYM15Y-2P-R(1-2)	Y type one in two out 2X0.75mm² RUBBER L=25CM
XYM15Y-2P-R(1-3)	Y type one in three out 2X0.75mm² RUBBER L=25CM
XYM15Y-2P-R(1-4)	Y type one in four out 2X0.75mm² RUBBER L=25CM
XYM15Y-2P-R(1-5)	Y type one in five out 2X0.75mm² RUBBER L=25CM
XYM15Y-2P-R(1-6)	Y type one in six out 2X0.75mm² RUBBER L=25CM
XYM15Y-2P-R(1-7)	Y type one in seven out 2X0.75mm² RUBBER L=25CM
XYM15Y-2P-R(1-8)	Y type one in eight out 2X0.75mm² RUBBER L=25CM



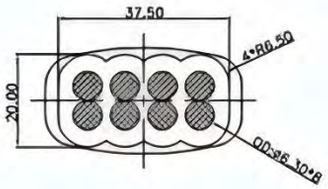

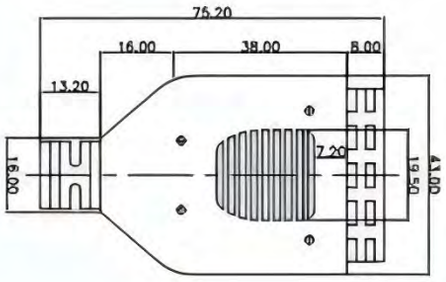

胶壳材质Housing：PA or PVC
五金材质Metal Material：铜Brass
额定Rating：10A 600V（实心solid）

规格Model	参数Specification
XYM15X	X type one in three out
XYM15T	T type one in two out

按照客户要求定制孔数
Prouduce the cable qty
by customer's requirement



XYM15X



XYM15T

规格Model	参数Specification
XYW18-2P-P(0.75)	2X0.75mm² PVC Male and female 40CM
XYW18-2P-R(0.75)	2X0.75mm² RUBBER Male and female 40CM
XYW18-3P-P(0.75)	3X0.75mm² PVC Male and female 40CM
XYW18-3P-R(0.75)	3X0.75mm² RUBBER Male and female 40CM
XYW18-4P-P(0.75+0.3)	2X0.75+2X0.3mm² PVC Male and female 40CM
XYW18-4P-R(0.75+0.3)	2X0.75+2X0.3mm² RUBBER Male and female 40CM
XYW18-5P-P(0.75+0.3)	2X0.75+3X0.3mm² PVC Male and female 40CM
XYW18-5P-R(0.75+0.3)	2X0.75+3X0.3mm² RUBBER Male and female 40CM

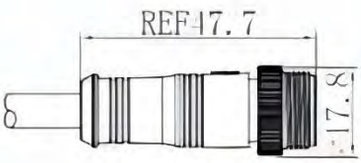



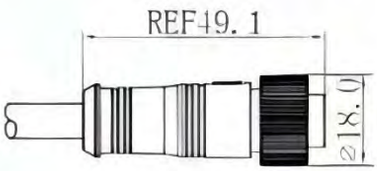

胶壳材质Housing：PA or PVC
五金材质Metal Material：铜Brass（空心与实心可供选择Hollow and solid are available）
额定Rating：8A 300V(空心Hollow），10A 600V（实心solid）

IP68防水连接器系列 IP68 Waterproof connector

规格Model	参数Specification
XY15B-2P-R(0.75)	2X0.75mm² RUBBER Male and female 40CM
XY15B-3P-R(0.75)	3X0.75mm² RUBBER Male and female 40CM
XY15B-4P-R(0.75+0.3)	2X0.75+2X0.3mm² RUBBER Male and female 40CM
XY15B-5P-R(0.75+0.3)	2X0.75+3X0.3mm² RUBBER Male and female 40CM

图片Product



胶壳材质Housing：PA or PVC

五金材质Metal Material：铜Brass（空心与实心可供选择Hollow and solid are available）

额定Rating：8A 300V(空心Hollow)，10A 600V（实心solid）

规格Model	参数Specification
XYM19-2P-R(0.5)	2X0.5mm² RUBBER Male and female 20cm
XYM19-2P-R(0.75)	2X0.75mm² RUBBER Male and female 20cm
XYM19-2P-R(1.0)	2X1.0mm² RUBBER Male and female 20cm
XYM19-3P-R(0.5)	3X0.5mm² RUBBER Male and female 20cm
XYM19-3P-R(0.75)	3X0.75mm² RUBBER Male and female 20cm

图片Product



胶壳材质Housing： PVC

五金材质Metal Material：铜Brass

额定Rating：8A 300V(空心Hollow)

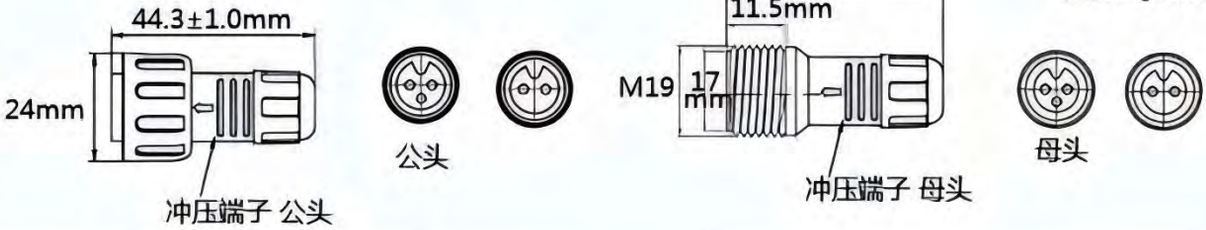

规格Model	参数Specification
XYM19Y-2P-R(1-2)	Y type one in out 2X0.75mm² RUBBER L=20CM
XYM19-2P-R(1-3)	Y type one in out 2X0.75mm² RUBBER L=20CM
XYM19-2P-R(1-4)	Y type one in out 2X0.75mm² RUBBER L=20CM
XYM19-2P-R(1-5)	Y type one in out 2X0.75mm² RUBBER L=20CM
XYM19-2P-R(1-6)	Y type one in out 2X0.75mm² RUBBER L=20CM
XYM19-2P-R(1-7)	Y type one in out 2X0.75mm² RUBBER L=20CM
XYM19-2P-R(1-8)	Y type one in out 2X0.75mm² RUBBER L=20CM

图片Product



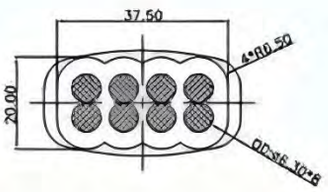

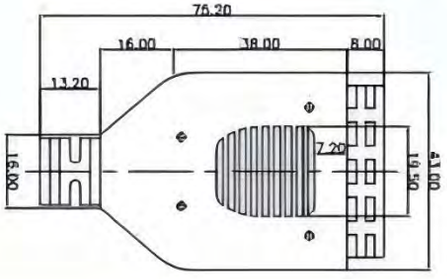

胶壳材质Housing： PVC

五金材质Metal Material：铜Brass

额定Rating：8A 300V(空心Hollow)

IP68防水连接器系列 IP68 Waterproof connector

规格Model	参数Specification
XYW15-2P-P(0.75)	2X0.75mm² PVC Male and female 40CM
XYW15-2P-R(0.75)	2X0.75mm² RUBBER Male and female 40CM
XYW15-3P-P(0.75)	3X0.75mm² PVC Male and female 40CM
XYW15-3P-R(0.75)	3X0.75mm² RUBBER Male and female 40CM
XYW15-4P-P(0.75+0.3)	2X0.75+2X0.3mm² PVC Male and female 40CM
XYW15-4P-R(0.75+0.3)	2X0.75+2X0.3mm² RUBBER Male and female 40CM
XYW15-5P-P(0.75+0.3)	2X0.75+3X0.3mm² PVC Male and female 40CM
XYW15-5P-R(0.75+0.3)	2X0.75+3X0.3mm² RUBBER Male and female 40CM

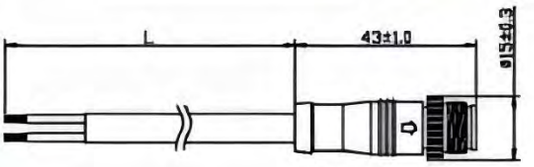



胶壳材质Housing：PA or PVC

五金材质Metal Material：铜Brass（空心与实心可供选择Hollow and solid are available）

额定Rating：8A 300V(空心Hollow)，10A 600V（实心solid）

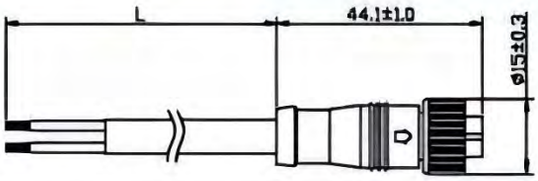

规格Model	参数Specification
XYM12(BW)-2P-R(0.75)	2X0.75mm² RUBBER Male and female 40CM
XYM12(BW)-3P-R(0.75)	3X0.75mm² RUBBER Male and female 40CM
XYM12(BW)-4P-R(0.75+0.3)	2X0.75+2X0.3mm² RUBBER Male and female 40CM
XYM12(BW)-5P-R(0.75+0.3)	2X0.75+3X0.3mm² RUBBER Male and female 40CM



胶壳材质Housing： PVC

五金材质Metal Material：铜Brass

额定Rating：8A 300V(空心Hollow)

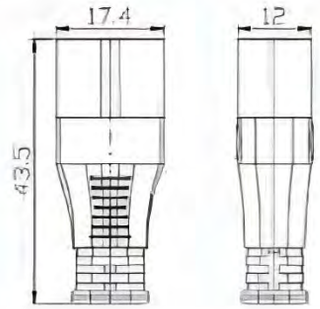

规格Model	参数Specification
XYBB12-2P-R(0.75)	2X0.75mm² RUBBER Male and female 40CM
XYBB12-3P-R(0.5)	3X0.5mm² RUBBER Male and female 40CM
XYBB15-2P-R(0.5)	2X0.75mm² RUBBER Male and female 40CM
XYBB15-3P-R(0.5)	3X0.5mm² RUBBER Male and female 40CM
XYBB18-3P-R(1.5)	3X1.5mm² RUBBER Male and female 40CM
XYBB18-4P-R(0.75)	4X0.75mm² RUBBER Male and female 40CM
XYBB18-4P-R(1.0)	4X1.0mm² RUBBER Male and female 40CM
XYBB18-4P-R(1.5)	4X0.5mm² RUBBER Male and female 40CM

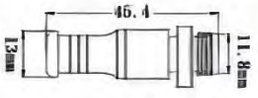

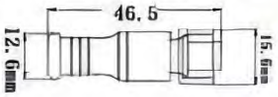



胶壳材质Housing：PA or PVC

五金材质Metal Material：铜Brass（空心与实心可供选择Hollow and solid are available）

额定Rating：8A 300V(空心Hollow)，10A 600V（实心solid）

规格Model	参数Specification
XYM15F(B)-2P-R(1-2)	F type one in two out ,M18 input 2x1.0mm² RUBBER L=25CM,stripped 3CM tinned 3mm,With male connector 2pcs 2x0.75mm² RUBBER L=20CM
XYM15F(B)-2P-R(1-3)	F type one in three out ,M18 input 2x1.0mm² RUBBER L=25CM,stripped 3CM tinned 3mm,With male connector 2pcs 2x0.75mm² RUBBER L=20CM
XYM15F(B)-2P-R(1-4)	F type one in four out ,M18 input 2x1.0mm² RUBBER L=25CM,stripped 3CM tinned 3mm,With male connector 2pcs 2x0.75mm² RUBBER L=20CM
XYM15F(B)-2P-R(1-5)	F type one in five out ,M18 input 2x1.0mm² RUBBER L=25CM,stripped 3CM tinned 3mm,With male connector 2pcs 2x0.75mm² RUBBER L=20CM



胶壳材质Housing：PA or PVC

五金材质Metal Material：铜Brass

（空心与实心可供选择Hollow and solid are available）

额定Rating：8A 300V(空心Hollow)，10A 600V（实心solid）

IP68防水连接器系列 IP68 Waterproof connector CE



胶壳材质Housing：PA

防水等级IP:IP68

按客户要求定制线缆

Customize wiring to customer requirements

T1

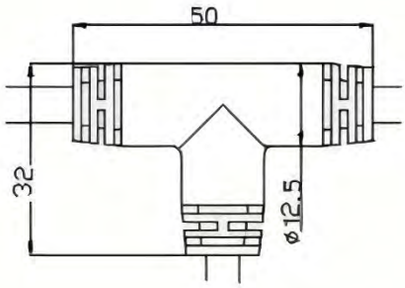

适用线材wire：

OD3.8-6.5mm

T2

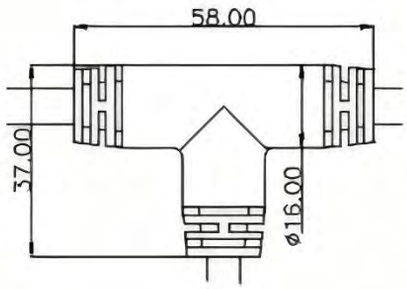

适用线材wire：

OD5.2-7.8mm

T3

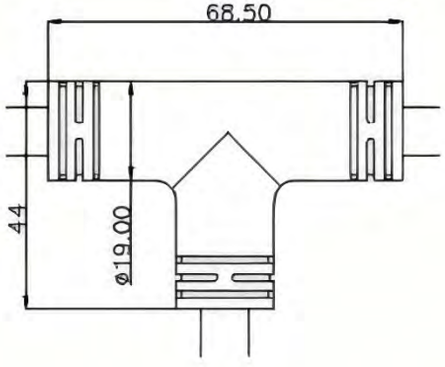

适用线材wire：

OD 5.2-10.2mm

阻水器 H_2O stop CE



按客户要求定制线缆
Customize wiring to customer requirements

胶壳材质Housing：PA
防水等级IP:IP68
适用线材wire： 2X0.5mm²,2X0.75mm²,2X1.0mm²,2x1.5mm²
3X0.5mm²,3X0.75mm²,3X1.0mm²,3x1.5mm²

ø20:

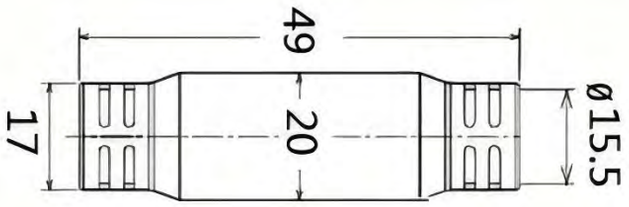

ø15.5：

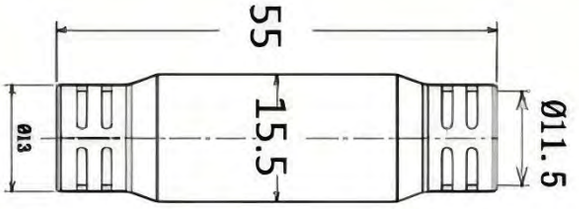

阻水器 H_2O stop + 呼吸器Berathing

按客户要求定制线缆
Customize wiring to customer requirements



胶壳材质Housing：PA
防水等级IP:IP68
适用线材wire：
2X0.5mm²,2X0.75mm²,2X1.0mm²
3X0.5mm²,3X0.75mm²,3X1.0mm²

M12X1.5

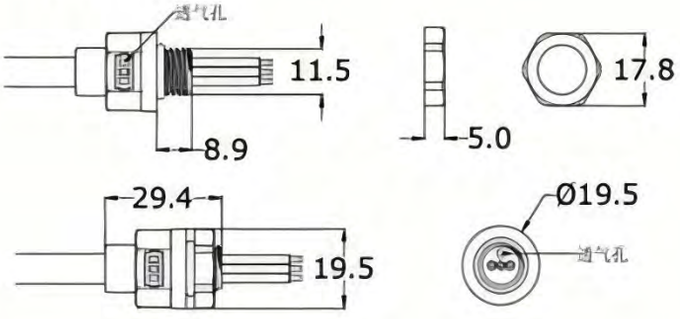

M14X1.5

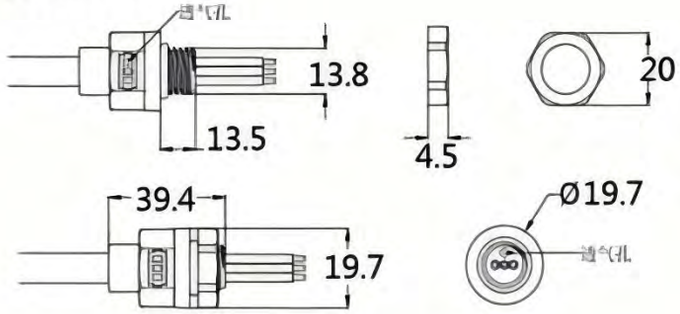

USB连接器Connector CE

款式一.USB板后螺纹PCB针式

USB2.0-C-02



USB3.0-C-02



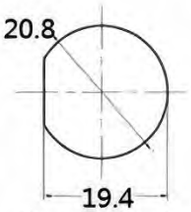

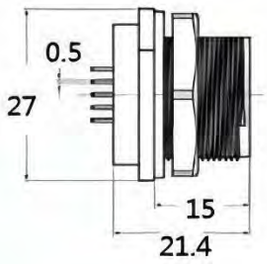

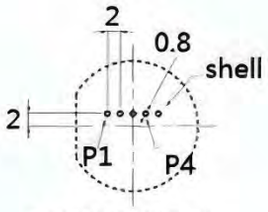

PCB板开孔尺寸

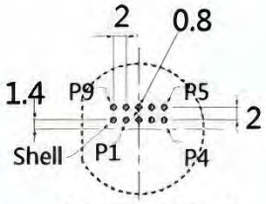

PCB板开孔尺寸

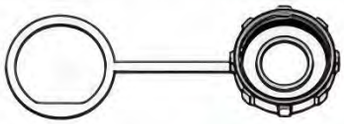

款式二.USB板后螺纹双母座

USB2.0-C-01

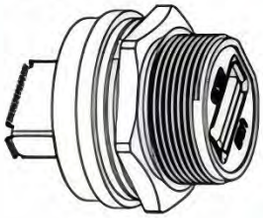

USB3.0-C-01

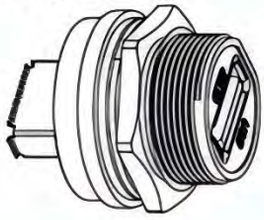

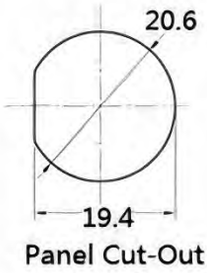

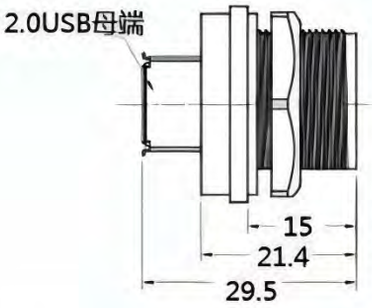

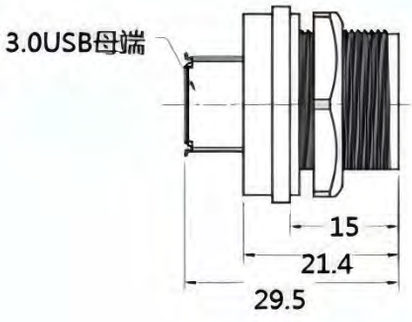

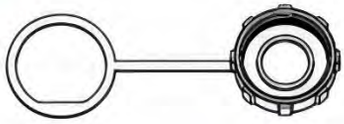

技术参数Technical parameters: :

传输速率Transmission rate：符合TIA或EIA 568B的5E类/6A类 D级/等级和符合ISO/IEC 11801
Class 5E/Class 6A, Class D/Class D, TIA or EIA 568B compliant and ISO/IEC 11801 compliant

绝缘电阻Insulation resistance：≥100MΩ at DC300V

工频耐电压Power frequency withstand voltage: ≥AV 300V/1 Minute

额定电流Rated current: : 1.5A

防水等级Waterproof grade:IP67

接触电阻contact resistance:≤30MΩ

USB连接器Connector CE

款式三.USB卡扣焊线式

USB2K-C-02

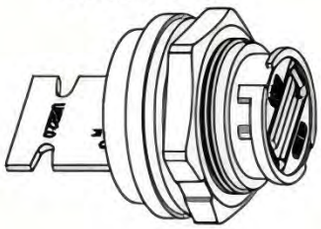

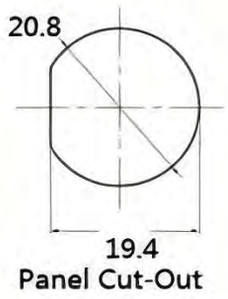

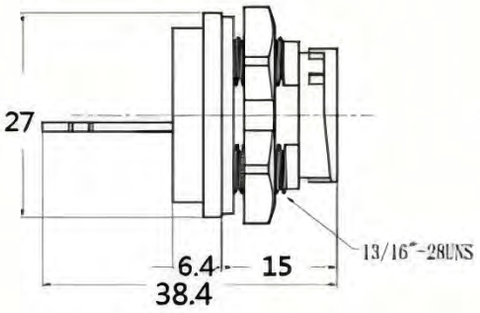

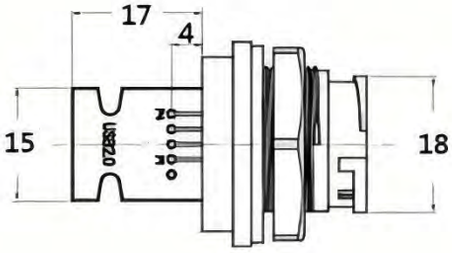



款式四.USB螺纹焊线式

USB2.0-C-03

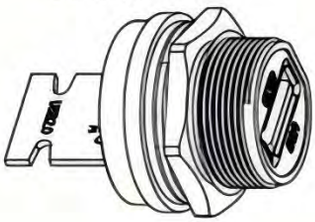

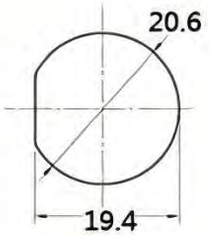

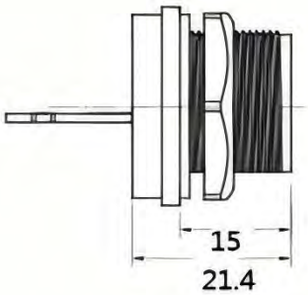

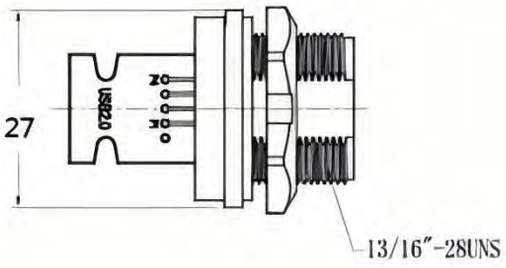

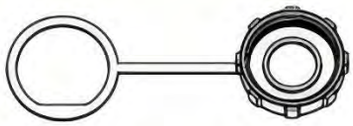

技术参数Technical parameters: :

传输速率Transmission rate：符合TIA或EIA 568B的5E类/6A类 D级/等级和符合ISO/IEC 11801
Class 5E/Class 6A, Class D/Class D, TIA or EIA 568B compliant and ISO/IEC 11801 compliant

绝缘电阻Insulation resistance：≥100MΩ at DC300V

工频耐电压Power frequency withstand voltage: ≥AV 300V/1 Minute

额定电流Rated current: : 1.5A

防水等级Waterproof grade:IP67

接触电阻contact resistance:≤30MΩ

IP67防水连接器系列 IP67 Waterproof connector CE

MC4光伏连接器



材质Material-ROHS环保材料	PVC、橡胶Silicone、硅胶Rubber
Environmentel pretection material	PP0
电缆类型Cable type	铜镀镍Nickle-plated brass
壳体材质Housing material	硅橡胶Silicon
压接式接线柱Crimping terminals	-40~+105°C
防水密封圈Waterproof O-Ring	
温度范围Temperature rangge	
锁线线径Clamps connecting capacity: 2.5/4.0/6.0mm2	
工作电压Voltage: 1000V	
工作安培current: 30A	
防护等级Protection degree: IP67	

MC4(YS1-2)



2合1

MC4(W1-3)



3合1



4合1

MC4(Y1-2)
MC4(Y1-3)
MC4(Y1-4)
MC4(Y1-5)
MC4(Y1-6)

MC4(1-2)



2合1

MC4(1-3)



3合1

MC4(1-4)

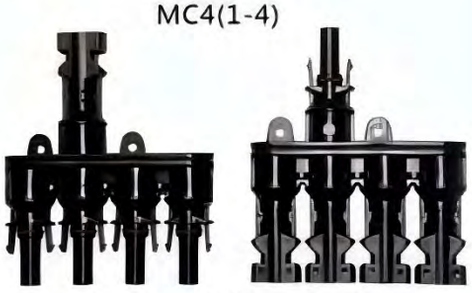

4合1

MC4(1-5)



5合1

MC4(1-6)



6合1

MC4 (T)



IP68防水连接器系列 IP68 Waterproof connector CE

XY20(RJ)-W01

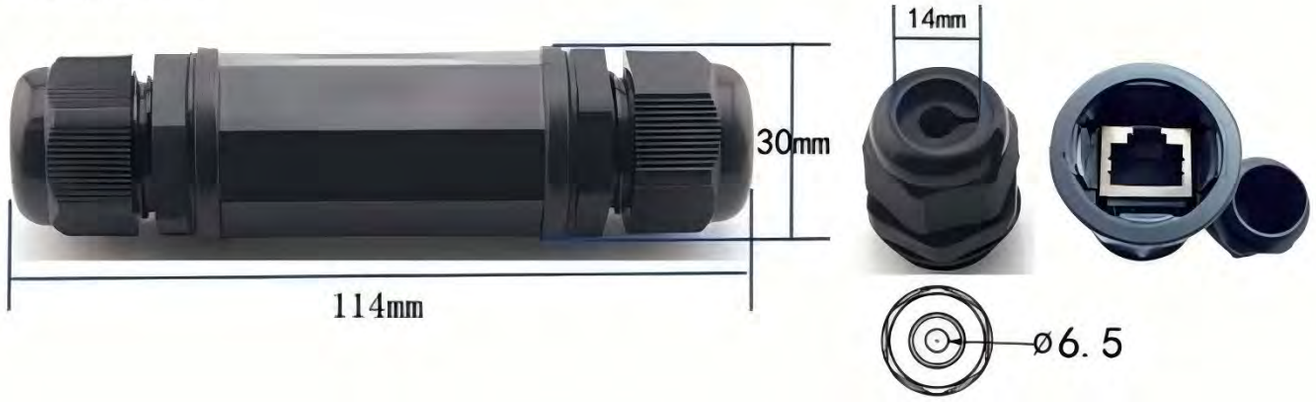

XY22(RJ)-W01

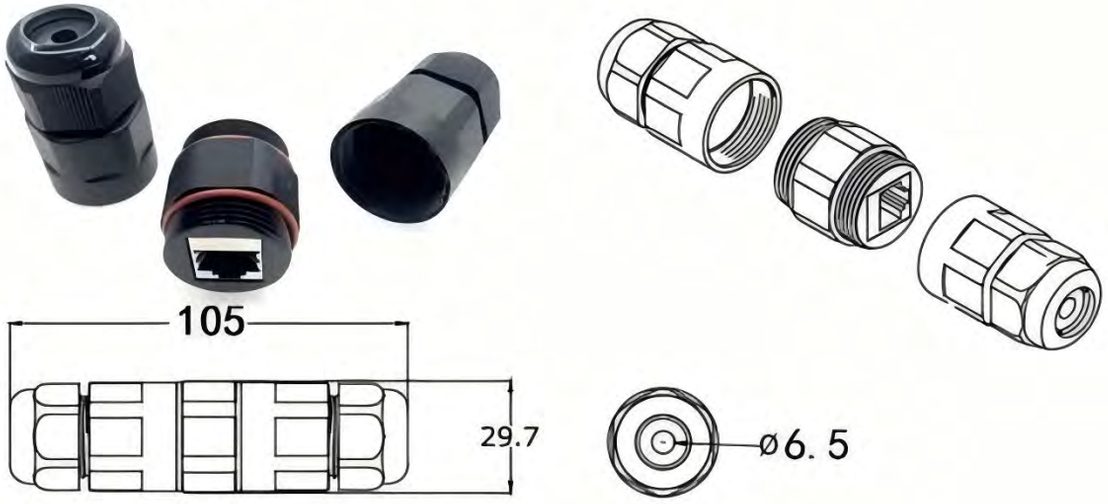

XY22(RJ)-B01

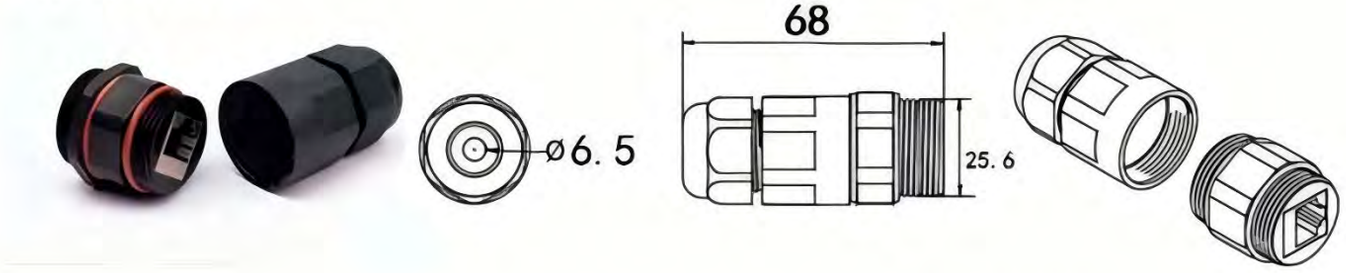

胶壳材质Housing material	PA66
防水胶圈材质Waterproof O-ring	硅胶silicon
端子Conductor	Cat6(8P8C):1000BASE-T
电缆固定头Cable	M22X1.5
阻燃等级Fire rating	94V2
工作温度范围Operating temperature range	-40~+85°C
防水等级Waterpdoof rate	IP68

适用单水晶头网线

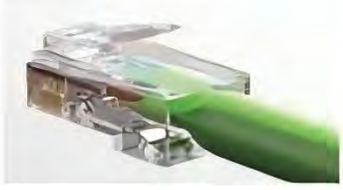

IP68防水连接器系列 IP68 Waterproof connector CE

XY22(RJ)-M25-W01



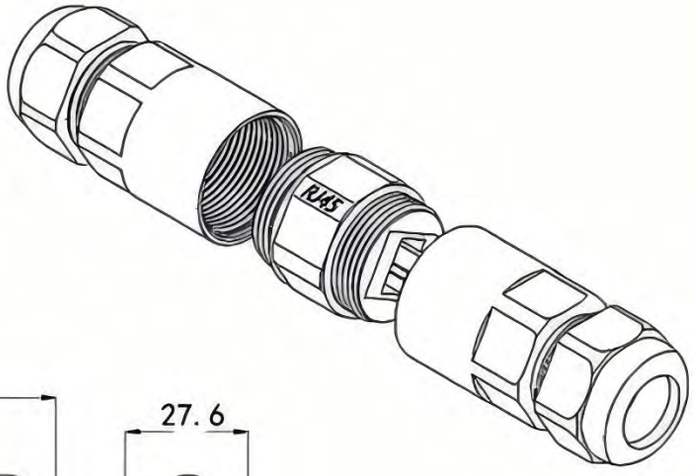

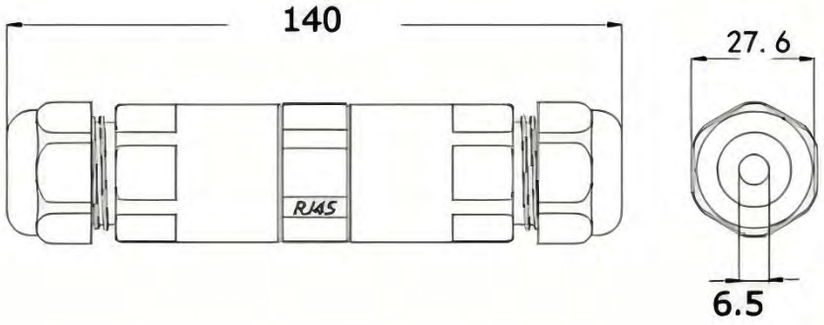

XY22(RJ)-M25-B01



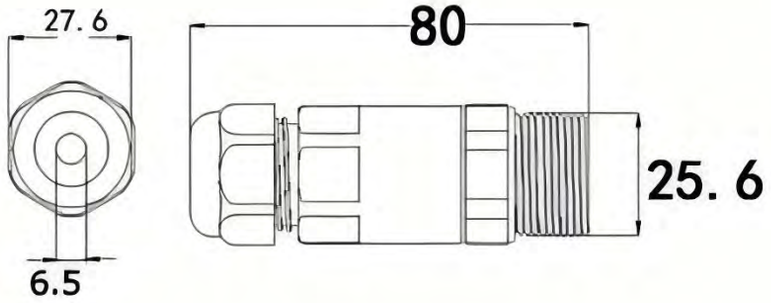

适用单水晶头网线

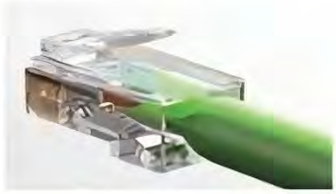

适用17.5mm以下护套水晶头网线



胶壳材质Housing material	PA66
防水胶圈材质Waterproof O-ring	硅胶silicon
端子Conductor	Cat6(8P8C):1000BASE-T
电缆固定头Cable	M25X1.5
阻燃等级Fire rating	94V2
工作温度范围Operating temperature range	-40~+85°C
防水等级Waterpdoof rate	IP68



IP68防水连接器系列 IP68 Waterproof connector

XY11(Solder M14)-W01

1.线对线Wire to wire



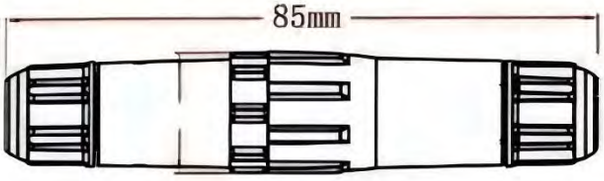

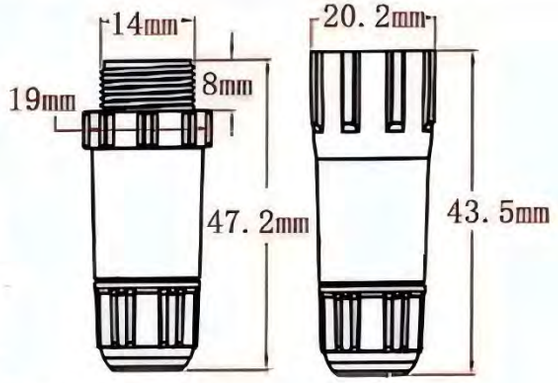

φ7 OD:6.5-7mm

NO.P	2	3	4	5	6	7	8
电流(A)	15A	15A	10A	10A	5A	5A	5A
电压(V)	250	250	250	250	125	125	125

材质Material-ROHS环保材料 Environmentel pretection material	
电缆类型Cable type	PVC、橡胶Silicone、硅胶Rubber
壳体材质Housing material	阻燃\抗UV尼龙PA66 Flame retardanr\Anti nylon PA66
焊接接线柱Crimping terminals	镀镍金Gold-plated brass
防水密封圈Waterproof O-Ring	硅橡胶Silicon
温度范围Temperature rangge	-40~+85°C

XY12(Solder M16)-W01



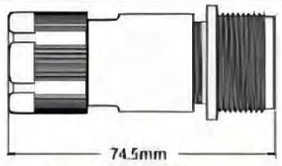

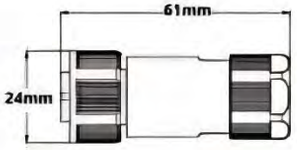

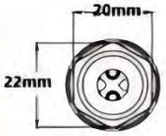

XY12(Solder M16)-B02



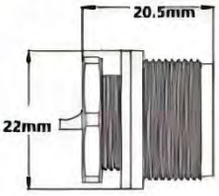

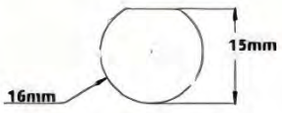

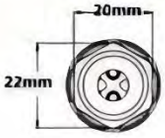

NO.P	2	3	4	5	6	7	8
电流(A)	15A	15A	10A	10A	5A	5A	5A
电压(V)	250	250	250	250	125	125	125

材质Material-ROHS环保材料 Environmentel pretection material	
电缆类型Cable type	PVC、橡胶Silicone、硅胶Rubber
壳体材质Housing material	阻燃\抗UV尼龙PA66 Flame retardanr\Anti nylon PA66
焊接接线柱Crimping terminals	镀镍金Gold-plated brass
防水密封圈Waterproof O-Ring	硅橡胶Silicon
温度范围Temperature rangge	-40~+85°C

XY13(Solder PG7)-W01

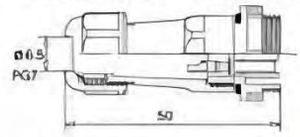

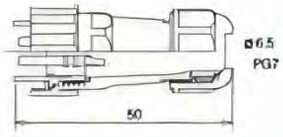



φ6.5 OD:3-6.5mm

XY13(Solder PG7)-B01

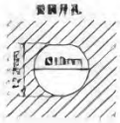





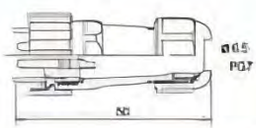



NO.P	2	3	4	5	6	7	9
电流(A)	10A	5A	5A	5A	5A	5A	5A
电压(V)	250	250	250	250	125	125	125

材质Material-ROHS环保材料 Environmentel pretection material	
电缆类型Cable type	PVC、橡胶Silicone、硅胶Rubber
壳体材质Housing material	阻燃\抗UV尼龙PA66 Flame retardanr\Anti nylon PA66
焊接接线柱Crimping terminals	镀镍金Gold-plated brass
防水密封圈Waterproof O-Ring	硅橡胶Silicon
温度范围Temperature rangge	-40~+85°C

IP68防水连接器系列 IP68 Waterproof connector

XY14(Solder PG9)-W01





φ8 OD:4-8mm

XY14(Solder PG9)-B01





NO.P	2	3	4	5	7	9
电流(A)	10A	10A	5A	5A	5A	5A
电压 (V)	250	250	250	250	250	250

材质Material-ROHS环保材料 Environmentel pretection material	
电缆类型Cable type	PVC、橡胶Silicone、硅胶Rubber
壳体材质Housing material	阻燃\抗UV尼龙PA66 Flame retardanr\Anti nylon PA66
焊接接线柱Crimping terminals	镀金Gold-plated brass
防水密封圈Waterproof O-Ring	硅橡胶Silicon
温度范围Temperature rangge	-40~+85°C

XY16(Solder PG13.5)-W01

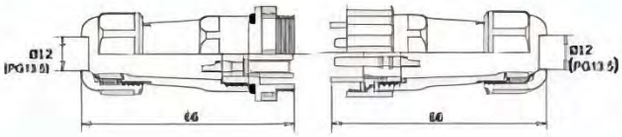



φ12 OD:9-12mm

XY16(Solder PG13.5)-B01

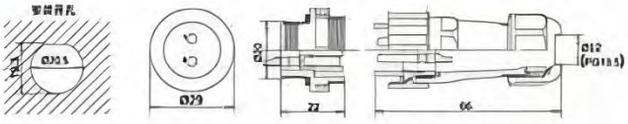



NO.P	2	3	4	5	7	9	12
电流(A)	25A	25A	25A	10A	10A	5A	5A
电压 (V)	250	250	250	250	250	250	250

材质Material-ROHS环保材料 Environmentel pretection material	
电缆类型Cable type	PVC、橡胶Silicone、硅胶Rubber
壳体材质Housing material	阻燃\抗UV尼龙PA66 Flame retardanr\Anti nylon PA66
焊接接线柱Crimping terminals	镀金Gold-plated brass
防水密封圈Waterproof O-Ring	硅橡胶Silicon
温度范围Temperature rangge	-40~+85°C

IP67防水连接器系列 IP67 Waterproof connector XY17(SOLDER) CE

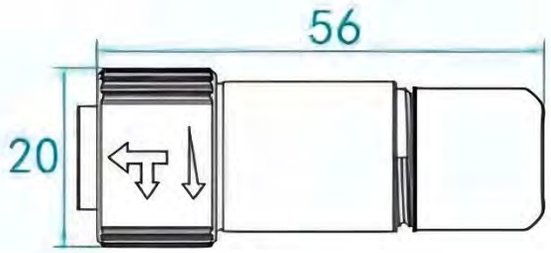

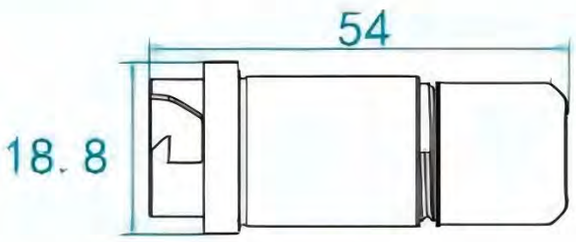

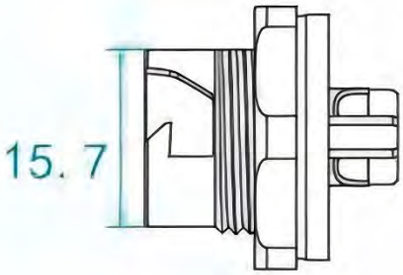

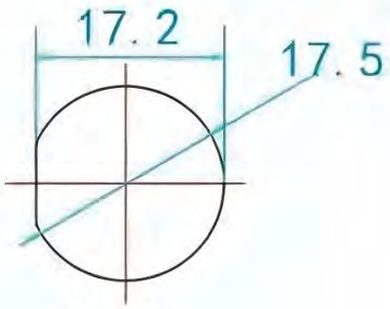

开孔图

M16自锁系列Self-Lock			
2P	额定电流10A Current Rating	额定电压600V Voltage Rating	耐电压2500V Withstand Voltage
3P	额定电流10A Current Rating	额定电压600V Voltage Rating	耐电压2500V Withstand Voltage
4P	额定电流10A Current Rating	额定电压300V Voltage Rating	耐电压1500V Withstand Voltage
5P	额定电流10A Current Rating	额定电压300V Voltage Rating	耐电压1500V Withstand Voltage
6P	额定电流5A Current Rating	额定电压300V Voltage Rating	耐电压1500V Withstand Voltage
7P	额定电流5A Current Rating	额定电压300V Voltage Rating	耐电压1500V Withstand Voltage
8P	额定电流5A Current Rating	额定电压300V Voltage Rating	耐电压1500V Withstand Voltage
工作温度 Operating Rating	-40~+85° C		
防火等级 Fire Retarant Rating	V0		
接线方式 Connection method	焊线式 SOLDER		
绝缘阻值 Insulation Resistance	AC/DC 300V ≥100MΩ		
适用线材规格 Wire Gauge	0.3~1.5MM2		
拔插次数 Mechanical Life	1500次		
防水等级 Waterproof Rating	IP67		



2PIN



3PIN



4PIN



8PIN

IP68防水连接器系列 IP68 Waterproof connector CE

XYB16 W01





XYB16B B01





XYB16B B02

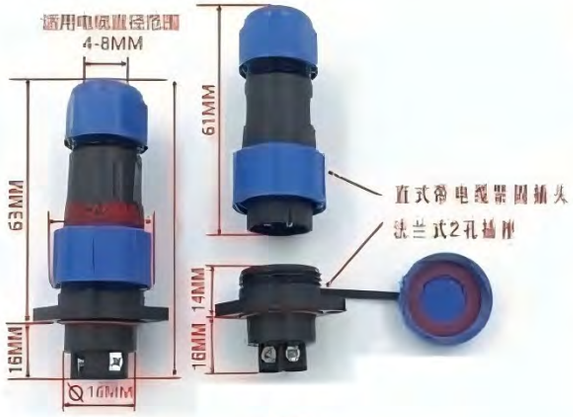





XYB20 W01



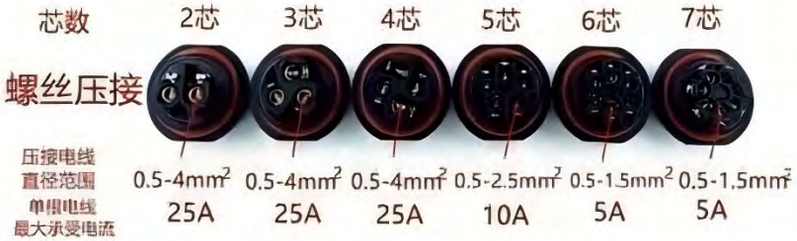

IP68防水连接器系列 IP68 Waterproof connector CE

XYB20B B01



XYB20B B02

直式插头+法兰式2孔插座



XYB20B B03



IP68防水连接器系列 IP68 Waterproof connector M12X1.5-L CE



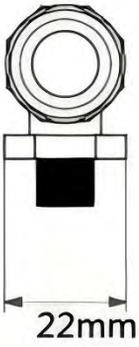

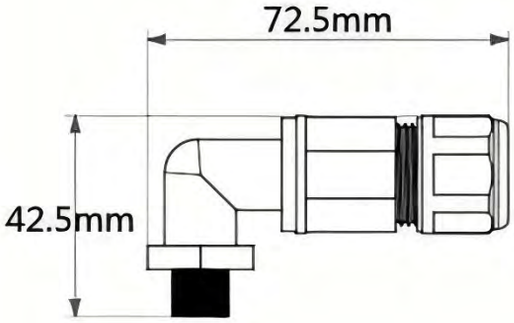

No.:2P 3P

胶壳材质Housing：PA
五金材质Metal Material：铜Brass
防水密封圈Waterproof O-Ring：硅胶Silicon
环境温度Temperature：-40°C to +85°C
欧洲标准Eropre Stander：250V 10A 0.5~1.5mm²
美国标准USA Stander：300V 10A 24-16AWG
中国标准China Stander：450V 10A 0.5~1.5mm²

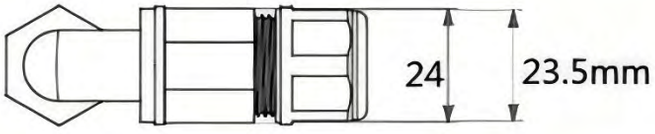

φ8 OD:6-8mm

φ9 OD:7-9mm

φ12 OD:9-12mm



IP68防水连接器系列 IP68 Waterproof connector XY12

线对线WIRE TO WIRE NO.:2P 3P φ8 OD:6-8mm



XY12-W01



XY12-W02

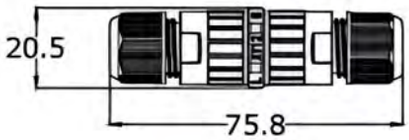

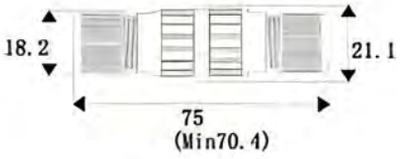



XY12-W04



XY12-W03

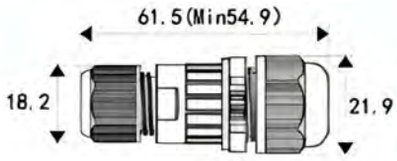

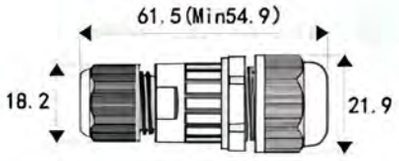

胶壳材质Housing：PA
五金材质Metal Material：铜Brass
防水密封圈Waterproof O-Ring：硅胶Silicon
环境温度Temperature：-40°C to +85°C
欧洲标准Eropre Stander：250V 16A 0.5~1.5mm²
美国标准USA Stander：300V 13A 24-16AWG
中国标准China Stander：450V 10A 0.5~1.5mm²

线对板WIRE TO BOARD NO.:2P 3P φ8 OD:6-8mm



XY12-BM16

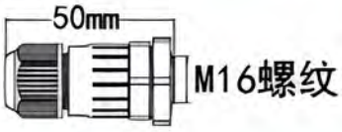



XY12-BPG7





XY12-BM12





XY12-BPG9

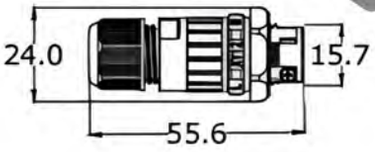

IP68防水连接器系列 IP68 Waterproof connector XY12F

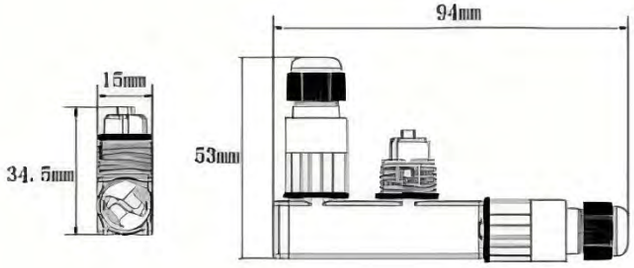

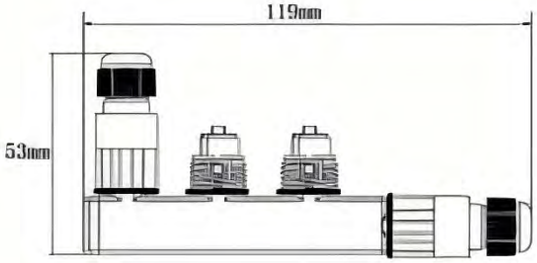





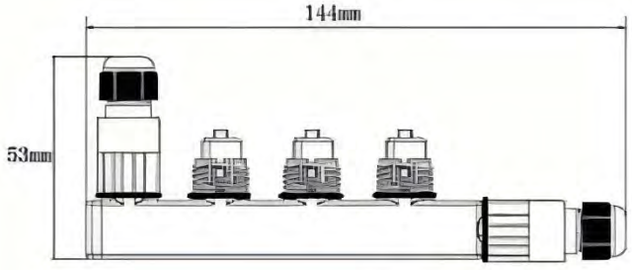

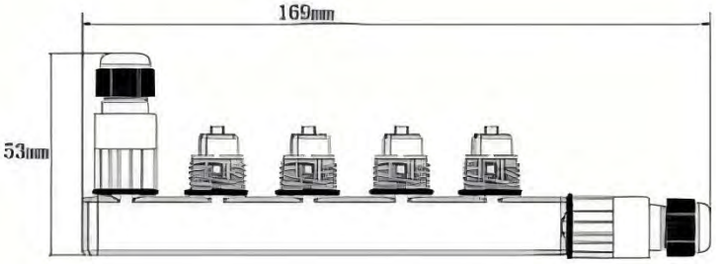





串联 SERIAL

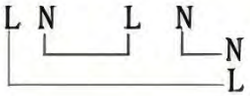

并联 PARALLEL

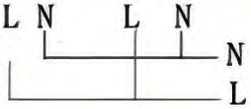

NO.P	XY12F(2PX2)	XY12F(2PX3)	XY12F(2PX4)	XY12F(2PX5)
	XY12F(3PX2)	XY12F(3PX3)	XY12F(3PX4)	XY12F(3PX5)

φ8 OD:6-8mm

胶壳材质Housing：PA
五金材质Metal Material：铜Brass
防水密封圈Waterproof O-Ring：硅胶Silicon
环境温度Temperature：-40°C to +85°C
欧洲标准Eropre Stander：250V 16A 0.5~1.5mm²
美国标准USA Stander：300V 13A 24-16AWG
中国标准China Stander：450V 10A 0.5~1.5mm²

IP68防水连接器系列 XYM15 J

IP68 Waterproof connector

NO:2P



胶壳材质Housing：PA
五金材质Metal Material：铜Brass
防水密封圈Waterproof O-Ring：硅胶Silicon
环境温度Temperature：-40°C to +85°C
欧洲标准Eropre Stander：250V 10A 0.5~1.5mm²
美国标准USA Stander：300V 10A 24-16AWG
中国标准China Stander：450V 10A 0.5~1.5mm²

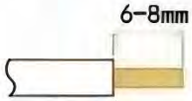

剥线长度
stripping length



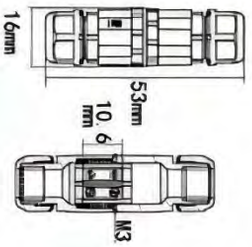

IP68防水连接器系列

IP68 Waterproof connector

XY16-W01 NO.:2P 3P

线对线 Wire to wire



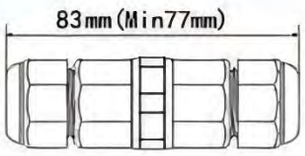

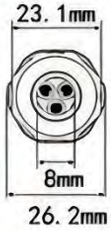

XY16-W02 NO.:4P 5P

线对线 Wire to wire





XY16-B02 NO.:2P 3P

线对板 Wire to board (PG13.5)



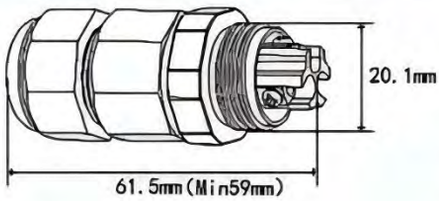

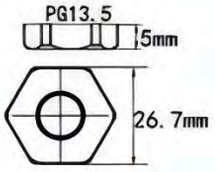

XY16-B02 NO.:4P 5P

线对板 Wire to board



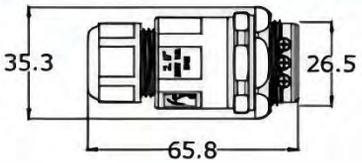

胶壳材质Housing：PA
五金材质Metal Material：铜Brass
防水密封圈Waterproof O-Ring：硅胶Silicon
环境温度Temperature：-40°C to +85°C

欧洲标准Eropre Stander：250V 16A 0.5~1.5/2.5mm²
美国标准USA Stander：300V 18A 24-14AWG
中国标准China Stander：450V 24A 0.5~2.5mm²

IP68防水连接器系列 IP68 Waterproof connector

XTT21 (Small, 1.5mm²) NO:2P

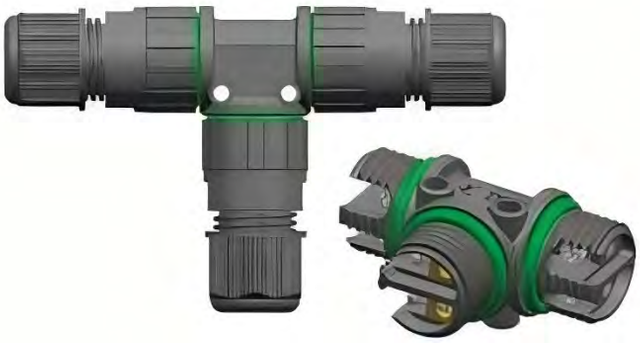

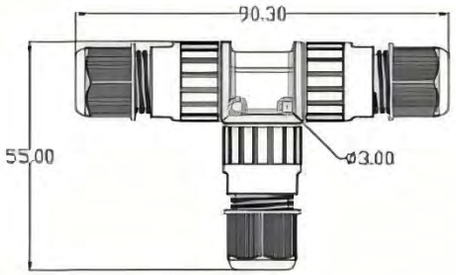

φ8 OD:6-8mm

XYT21-W02 (1.5mm²)

NO:2P/3P/4P



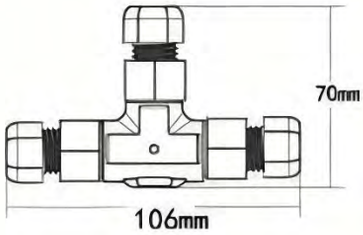

φ8 OD:6-8mm

φ9 OD:7-9mm

φ12 OD:9-12mm

XYT21-W03 (2.5mm²) NO:2P/3P



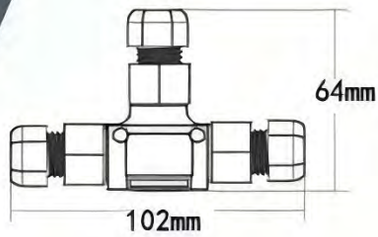

φ8 OD:6-8mm

φ9 OD:7-9mm

φ12 OD:9-12mm

胶壳材质Housing : PA
五金材质Metal Material : 铜Brass
防水密封圈Waterproof O-Ring : 硅胶Silicon
环境温度Temperature : -40°C to +85°C
欧洲标准Eropre Stander : 250V 16A 0.5~1.5mm²
美国标准USA Stander : 300V 13A 24-16AWG
中国标准China Stander : 450V 16A 0.5~1.5mm²

IP68防水连接器系列 IP68 Waterproof connector

XYX21 (SMALL)

NO.:2P

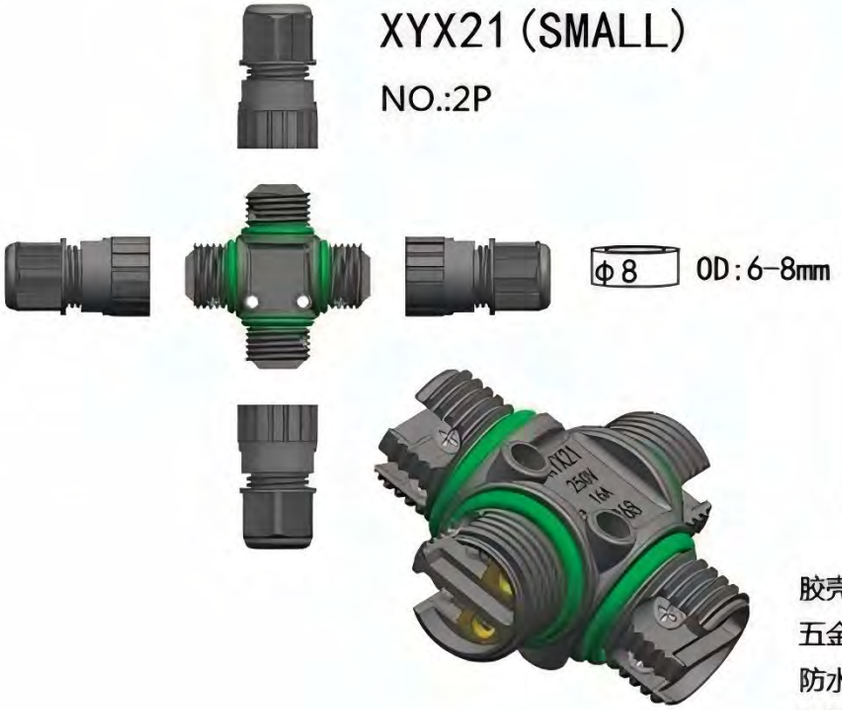

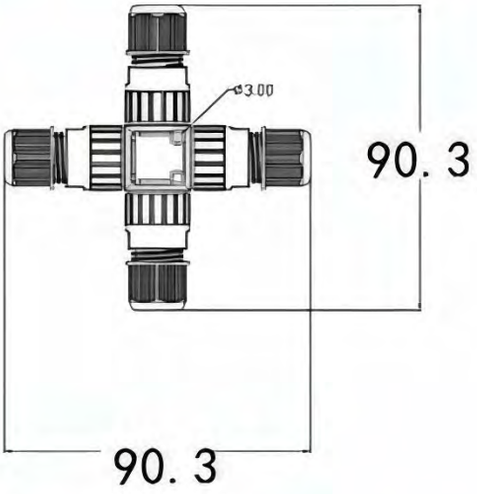

φ8 OD:6-8mm

胶壳材质Housing：PA

五金材质Metal Material：铜Brass

防水密封圈Waterproof O-Ring：硅胶Silicon

环境温度Temperature：-40°C to +85°C

欧洲标准Eropre Stander：250V 16A 0.5~1.5mm²

美国标准USA Stander：300V 13A 24-16AWG

中国标准China Stander：450V 16A 0.5~1.5mm²

XYX21-W01



NO.:2P 3P 4P

φ8 OD:6-8mm

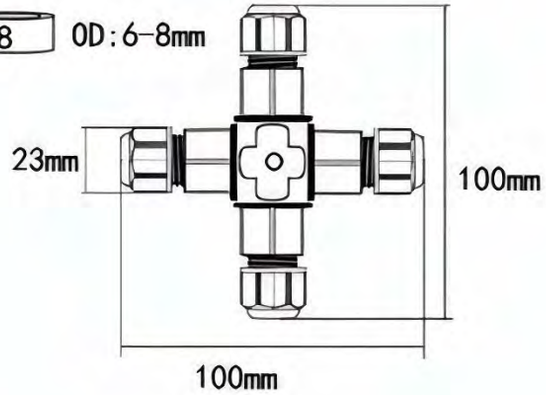

XYX21-W02

NO.:2P 3P 4P



φ8 OD:6-8mm

φ9 OD:7-9mm

φ12 OD:9-12mm

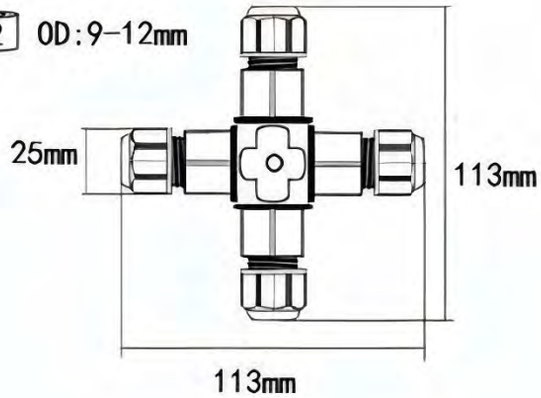

IP68防水连接器系列 IP68 Waterproof connector CE

XYT25



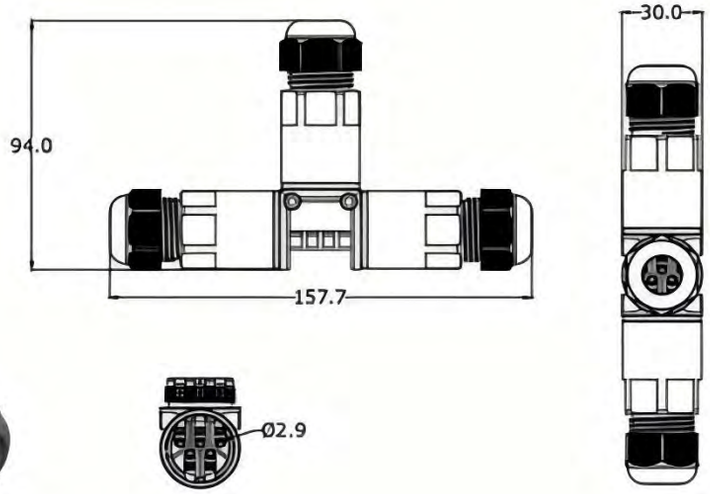

XYX25



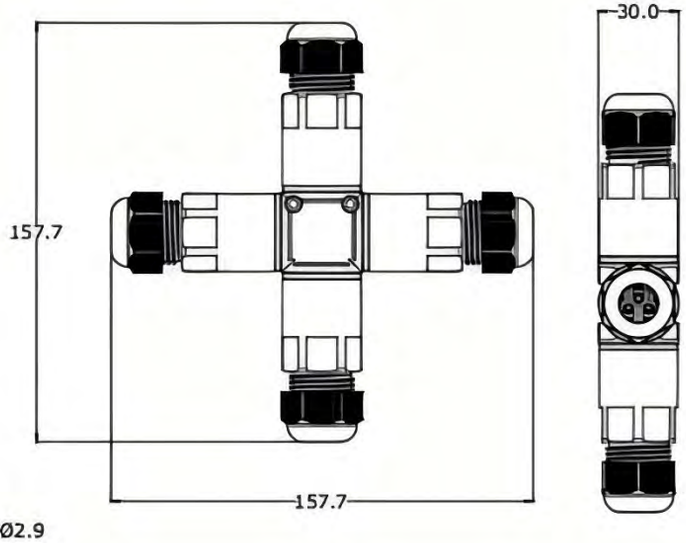

胶壳材质Housing：PA
五金材质Metal Material：铜Brass
防水密封圈Waterproof O-Ring：硅胶Silicon
环境温度Temperature：-40°C to +85°C
欧洲标准Eropre Stander：250V 16A 0.5~2.5mm²
美国标准USA Stander：300V18A 24-14AWG
中国标准China Stander：450V 16A 0.5~2.5mm²

IP68防水连接器系列 IP68 Waterproof connector

XYS20-W01 NO.:2P 3P 4P 5P



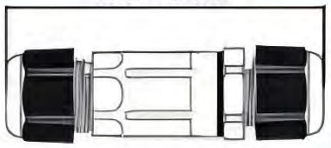

XYS20-B01 NO.:2P 3P 4P 5P
线对板wire to board (M16)



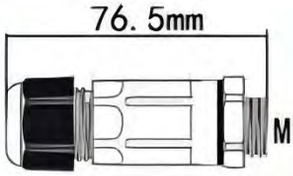

XYS20(Y)-W01 NO.:2P 3P 4P 5P



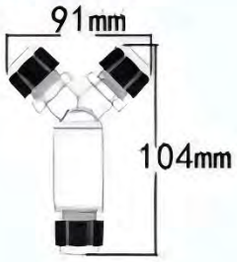

φ9 OD:7-9mm φ12 OD:9-12mm

XYS20-W02
NO.:2P 3P 4P 5P



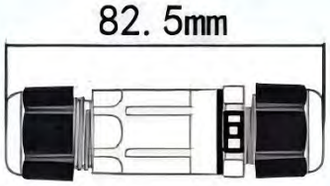

胶壳材质Housing：PA
五金材质Metal Material：铜Brass
防水密封圈Waterproof O-Ring：硅胶Silicon
环境温度Temperature：-40°C to +85°C
欧洲标准Eropre Stander：250V 16A 0.5~1.5mm²
美国标准USA Stander：300V 13A 24-16AWG
中国标准China Stander：450V 16A 0.5~1.5mm²

IP68防水连接器系列 IP68 Waterproof connector

XY20-W01
NO.:2P 3P



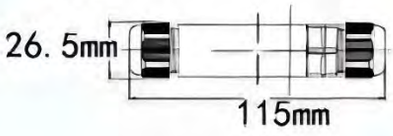

XY20-W02
NO.:2P 3P



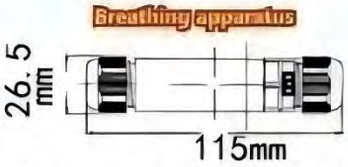

五金材质Metal Material：铜Brass
防水密封圈Waterproof O-Ring：硅胶Silicon
环境温度Temperature：-40°C to +85°C

XY20(Y)-W01 NO.:2P 3P



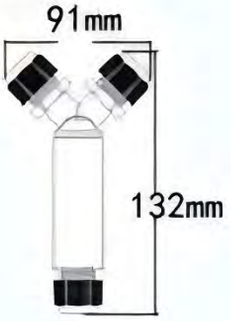

φ9 OD:7-9mm φ12 OD:9-12mm

欧洲标准Eropre Stander：250V 16A 0.5~1.5/2.5mm²
美国标准USA Stander：300V 18A 24-14AWG
中国标准China Stander：450V 24A 0.5~2.5mm²

IP68防水连接器系列 IP68 Waterproof connector

XY25-W01 (M20-M25)
NO.:2P 3P 4P 5P



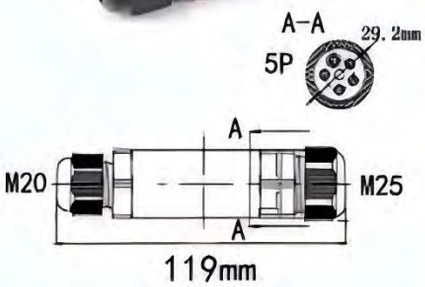

φ9 OD:7-9mm
φ12 OD:9-12mm

XY25-W02 (M25-M25)
NO.:2P 3P 4P 5P



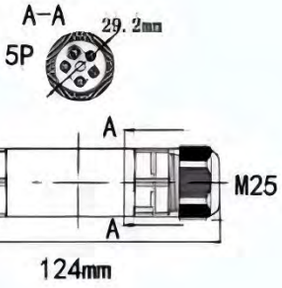

五金材质Metal Material：铜Brass
防水密封圈Waterproof O-Ring：硅胶Silicon
环境温度Temperature：-40°C to +85°C
欧洲标准Eropre Stander：250V 16A 0.5~1.5/2.5mm²
美国标准USA Stander：300V 18A 24-14AWG
中国标准China Stander：450V 24A 0.5~2.5mm²

IP68防水连接器系列 IP68 Waterproof connector

XY25(T)-W01 (M20-M20)



NO.:2P 3P 4P 5P

φ9 OD:7-9mm

φ12 OD:9-12mm

φ14 OD:12-14mm

XY25(T)-W02 (M20-M25)



NO.:2P 3P 4P 5P

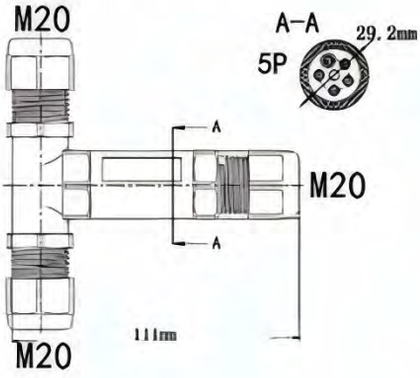

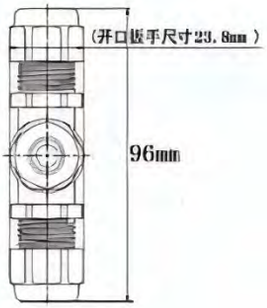

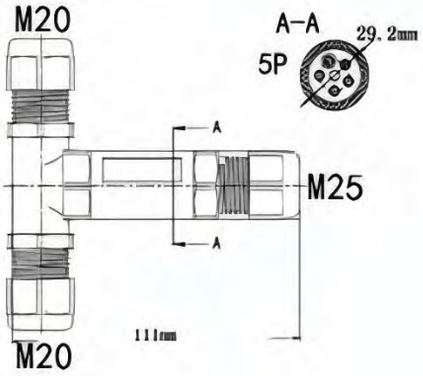

XY25(Y)-W01 (M20-M25)

NO.:2P 3P 4P 5P



φ9 OD:7-9mm

φ12 OD:9-12mm

φ14 OD:12-14mm

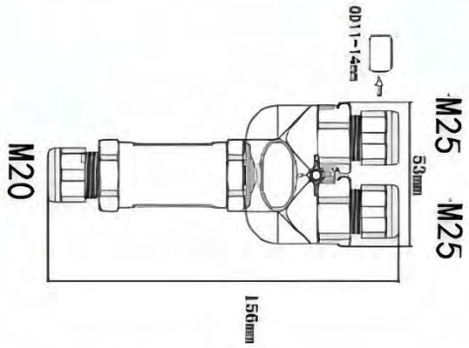

XY25(Y)-W02 (M25-M25)

NO.:2P 3P 4P 5P





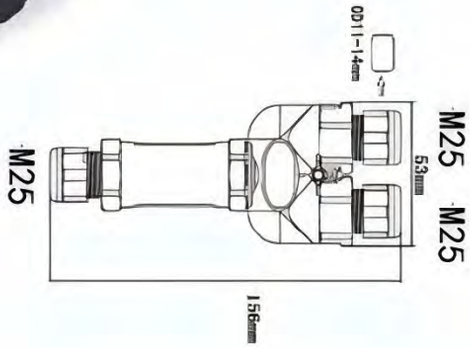

胶壳材质Housing：PA
五金材质Metal Material：铜Brass
防水密封圈Waterproof O-Ring：硅胶Silicon
环境温度Temperature：-40°C to +85°C

欧洲标准Eropre Stander：250V 16A 0.5~1.5/2.5mm²
美国标准USA Stander：300V 18A 24-14AWG
中国标准China Stander：450V 24A 0.5~2.5mm²

IP68防水连接器系列 IP68 Waterproof connector CE

XYCA8-W01 NO.:2P 3P

线对线wire to wire/线对板wire to board M20X1.5



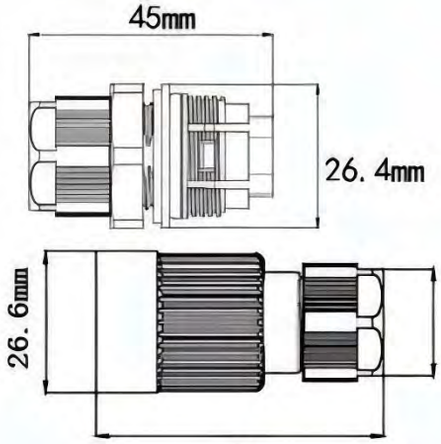

XYCA8-B01 NO.:2P 3P

线对板wire to board M16X1.5



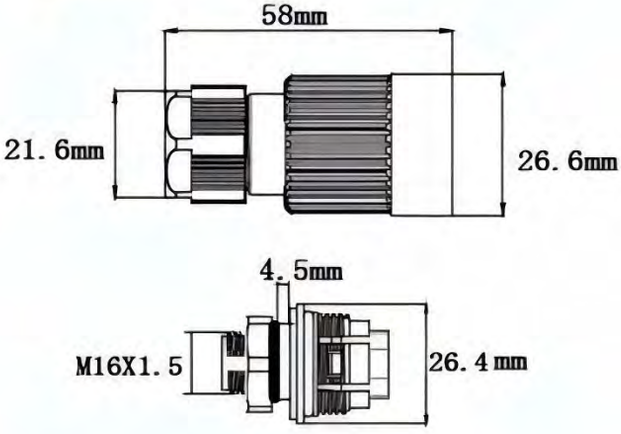

胶壳材质Housing：PA
五金材质Metal Material：铜Brass
防水密封圈Waterproof O-Ring：硅胶Silicon
环境温度Temperature：-40°C to +85°C
欧洲标准Eropre Stander：250V 16A/25A 0.5~2.5mm²
美国标准USA Stander：300V 16A/25A 24-14AWG
中国标准China Stander：450V 16A/25A 0.5~2.5mm²

防尘帽 XY02 Cover



线端连接器
Wire end connector



F M

板端连接器
Board-end connector



F M

IP68防水连接器系列 IP68 Waterproof connector CE

XYW26

NO.:5P



φ8 OD:6-8mm

φ9 OD:7-9mm

φ12 OD:9-12mm

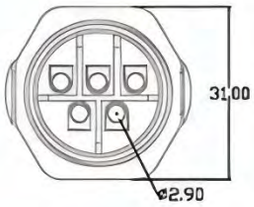

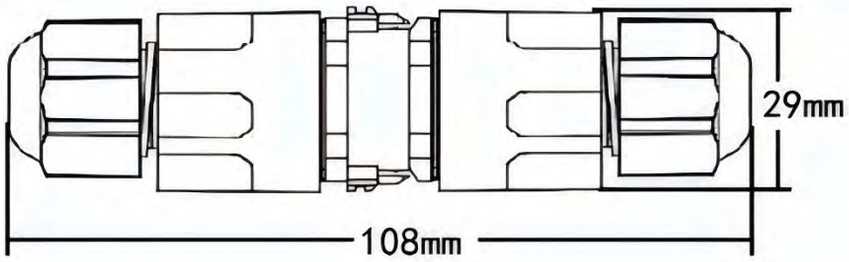

XYW18 NO.:3P



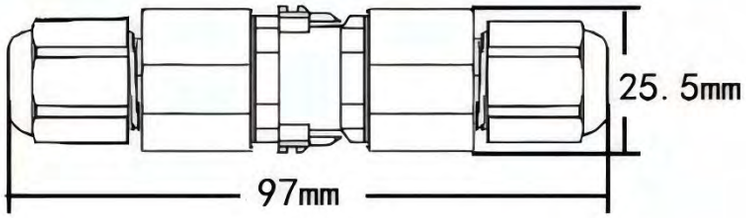

φ8 OD:6-8mm

φ9 OD:7-9mm

φ12 OD:9-12mm

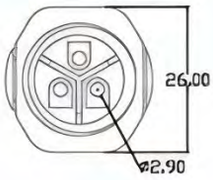

胶壳材质Housing：PA
五金材质Metal Material：铜Brass
防水密封圈Waterproof O-Ring：硅胶Silicon
环境温度Temperature：-40°C to +85°C
欧洲标准Eropre Stander：250V 16A 0.5~2.5mm²
美国标准USA Stander：300V18A 24-14AWG
中国标准China Stander：450V 16A 0.5~2.5mm²

XYW16

NO.:2P



φ8 OD:6-8mm

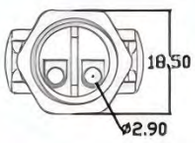

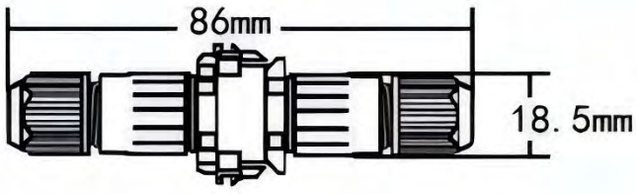

M12X1.5(BAP)



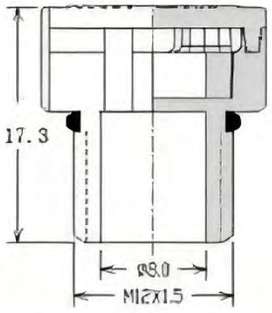

材质Material-ROHS环保材料
Environmentel pretection material
壳体材质Housing material PP+E-PTFE
防水密封圈Waterproof O-Ring 硅橡胶Silicon
温度范围Temperature rangge -40~+85°C
颜色color:白色white,黑色black，透明transparent

M10X1(BAP)



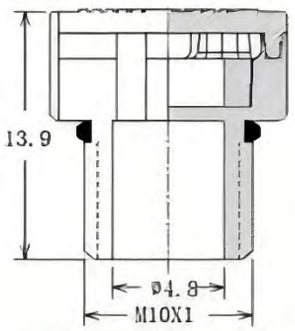

材质Material-ROHS环保材料
Environmentel pretection material
壳体材质Housing material PP+E-PTFE
防水密封圈Waterproof O-Ring 硅橡胶Silicon
温度范围Temperature rangge -40~+85°C
颜色color:白色white,黑色black，透明transparent

SK5(BAP)



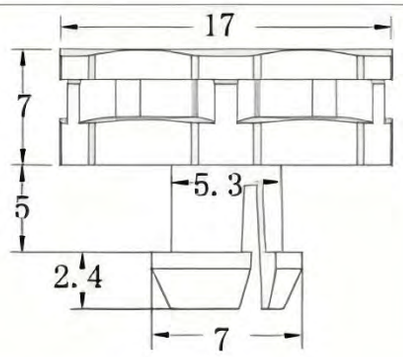

材质Material-ROHS环保材料
Environmentel pretection material
壳体材质Housing material PP+E-PTFE
防水密封圈Waterproof O-Ring 硅橡胶Silicon
温度范围Temperature rangge -40~+85°C
颜色color:白色white,黑色black，透明transparent

呼吸器 Breathing apparatus CE

M05X0.8



M06X1.0



M08X1



M10X1.0

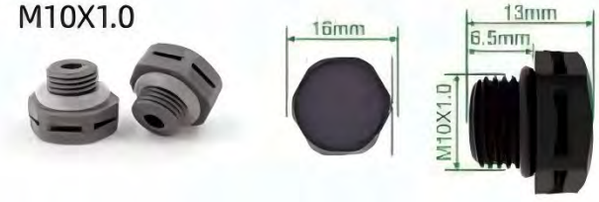

M10X1.5



M12X1.0

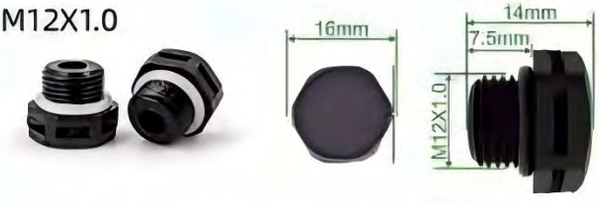

M12X1.5



M14X1.5

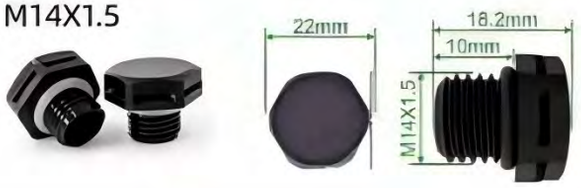

M16X1.5

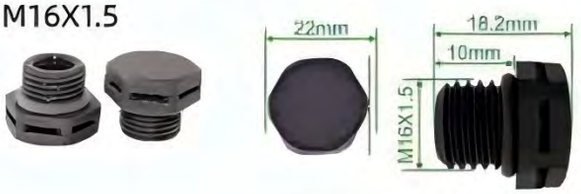

M24X1.5



K05 卡扣式



D06 透气塞



D13 透气塞

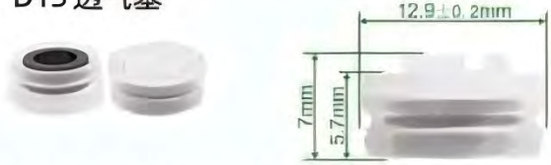

材质Material-ROHS环保材料
Environmentel pretection material
壳体材质Housing material PP+E-PTFE

防水密封圈Waterproof O-Ring 硅橡胶Silicon
温度范围Temperature rangge -40~+85°C
颜色color:白色white,黑色black，透明transparent

呼吸器 Breathing apparatus CE

M10X1.5

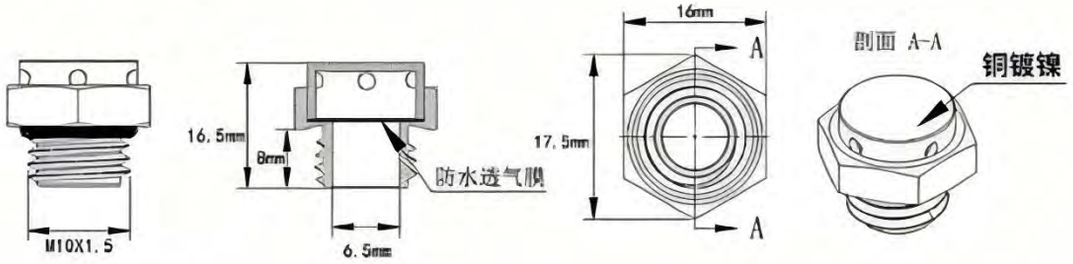

M12X1.5

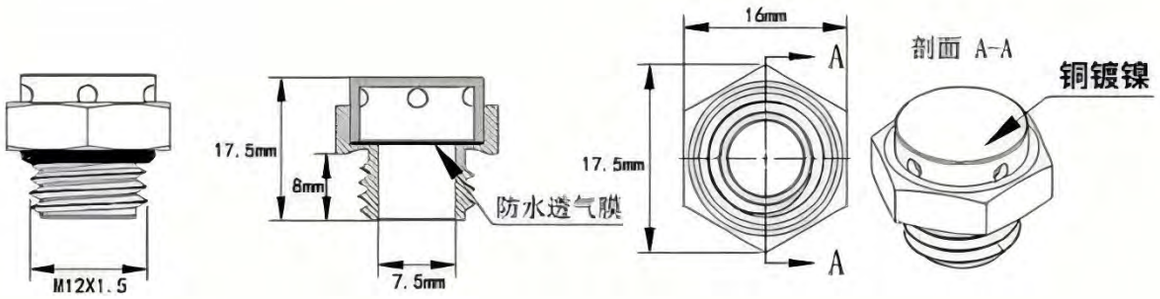

M14X1.5

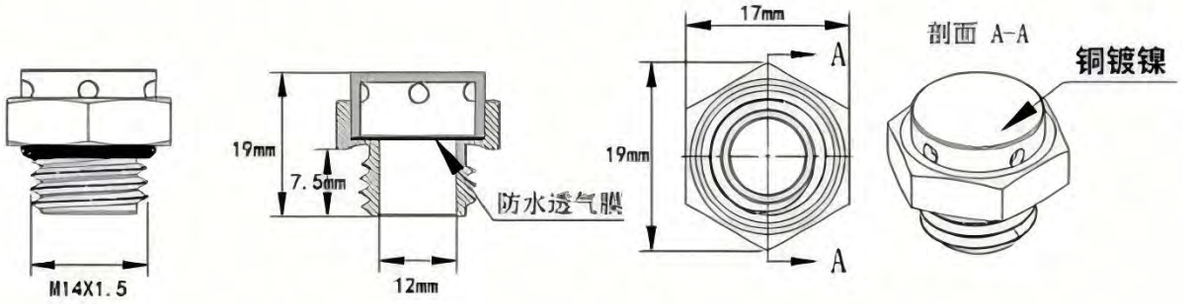

M16X1.5

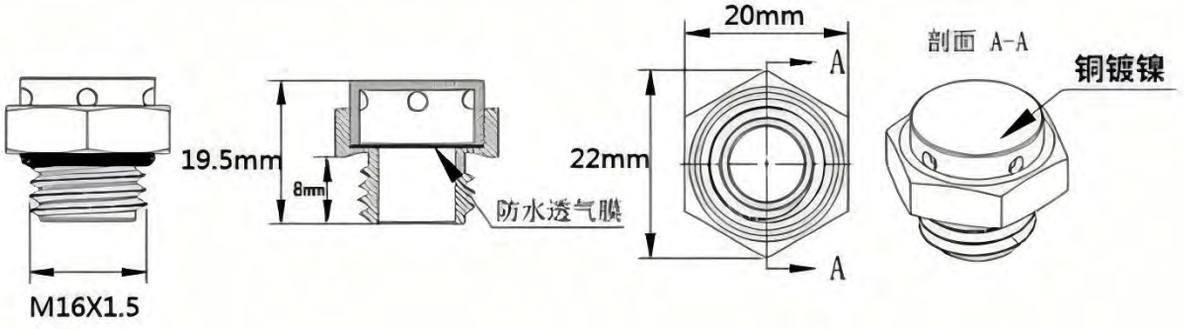

材质Material: 铜BRASS, E-PTFE

硅胶 Sillicon

透气性：1.2L/min/CM(压差70mbar)



塑料塞头Plastic head CE



材质Material-ROHS环保材料
Environmentel pretection material
壳体材质 阻燃\抗UV尼龙PA66
Housing material
防水密封圈 硅橡胶Silicon
Waterproof O-Ring

螺纹规格	螺纹长度GL	总高度H	总长度D	螺纹长度AG
PG7	8.5	12.5	15	12.5
PG9	8.5	13	19	15.2
PG11	9	13	22	18.6
PG13.5	9	13	25	20.4
PG16	10.5	15	27	22.5
PG21	10.5	15.5	33	28.3
PG29	11	15	43	36
PG36	13.5	18	55	47
PG42	13.5	18.5	62	54
PG48	14.5	19.5	68	59.3
M12x1.5	8.5	12.5	15	12
M16x1.5	8.5	13	19	16
M18x1.5	9	13	22	18
M20x1.5	9	13	25	20
M22x1.5	10.5	15	27	22
M25x1.5	10.5	15.5	30	25
M27x1.5	10.5	15.5	33	27
M32x1.5	10.5	16	38	32
M40x1.5	11.5	16	46	40
M50x1.5	13.5	18	56	50
M63x1.5	14	19	68	63

锌合金电缆固定头Zine Cable glang CE









































塑料电缆固定头

1.Plastic cable gland



2.Plastic cable gland with breathing





胶壳材质Housing material:PA
垫圈材质Waterproof O-Ring:硅胶Silicon
环境温度Temperature: -40° C to +85° C
防水等级Waterproof rate: IP68

型号 Model	螺纹 Thresd size	适用电缆 Cable range(mm)	螺纹外径 Thread O.D. L2(mm)	螺纹长度 Thread Length L1(mm)	扳手直径 Spanner size A&E(mm)
PG7	PG7	3-6.5	12.5	9	18/16
PG9	PG9	4-8	15.2	9	22/19
PG11	PG11	5-10	18.6	9	24/22
PG13.5	PG13.5	6-11	20.4	10	27/24
PG16	PG16	10-13	22.5	10	30/27
PG19	PG19	12-15	24	10	30/28
PG21	PG21	13-18	28.3	12	35/33
PG25	PG25	16-21	30	12	37/35
PG29	PG29	18-25	37	12	45/42
PG36	PG36	22-32	47	15	58/52
PG42	PG42	32-38	54	18	62/58
PG48	PG48	37-44	59.3	18	70/64
PG63	PG63	42-50	71	30	83/77
M8	M8X1.25	2.5-4.5	8	7.5	13/12
M10	M10X1.5	3-6	10	8	15/13
M12	M12X1.5	3-6.5	12	9	18/16
M14	M14X1.5	4-8	14	9	22/19
M16	M16X1.5	4-8	16	9	22/19
M18	M18X1.5	5-10	18	9	24/22
M20	M20X1.5	6-11	20	10	27/24
M22	M22X1.5	10-13	22	10	30/27
M24	M24X1.5	12-15	24	10	30/27
M25	M25X1.5	12-15	25	10	31/27
M27	M27X1.5	13-18	27	12	35/32
M28	M28X1.5	13-18	28	12	35/33
M30	M30X1.5	16-21	30	12	37/35
M32	M32X1.5	16-21	32	12	38/34
M36	M36X1.5	18-25	36	12	45/42
M40	M40X1.5	22-33	40	15	51/51
M46	M46X1.5	22-23	46	15	58/52
M48	M48X1.5	22-23	48	15	58/52
M50	M50X1.5	32-38	50	18	62/58
M58	M58X1.5	37-44	58	18	70/64
M63	M63X1.5	37-44	63	18.5	71/69
M70	M70X1.5	42-51	70	30	82/77

电缆固定头 Cable gland

投光灯专用







胶壳材质Housing material:PA
垫圈材质Waterproof O-Ring:硅胶Silicon
环境温度Temperature: -40° C to +85° C

型号Model：M12-6

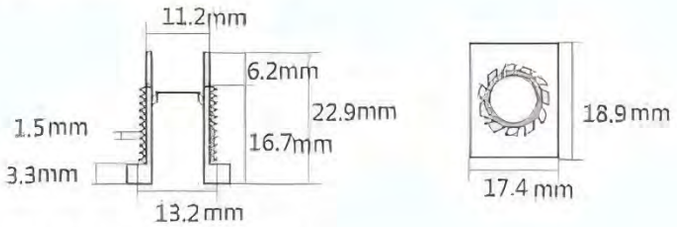

型号Model：M12-3



防水等级Waterproof rate: IP68
适用电缆:OD3-7.5mm
适用机板孔口径Mounting Holes:13.3~13.7mm

金属电缆固定头

1.Metal cable glang
2.Metal cable gland with berathing



材质Material-ROHS环保材料
Environmentel pretection material

电缆类型Cable type	PVC、橡胶Silicone、硅胶Rubber
壳体材质Housing material	铜 BRASS
防水密封圈Waterproof O-Ring	硅橡胶Silicon
工作温度working Temperature	静态 -40°C至100°C，瞬时耐热至120°C -40°C to 100°C in static state,instantaneous heat resistance up to 120°C 动态--20°C至80°C，瞬时耐热至100°C -20°C to 80°C in dynamic state,instantaneous heat resistance up to 100°C









型号 Model	螺纹 Thresd size	适用电缆 Cable range(mm)	螺纹外径 Thread O.D. L2(mm)	螺纹长度 Thread Length L1(mm)	扳手直径 Spanner size A&E(mm)
PG7	PG7	3-6.5	12.5	5	14
PG9	PG9	4-8	15.2	6	17
PG11	PG11	5-10	18.6	6	20
PG13.5	PG13.5	6-11	20.4	6.5	22
PG16	PG16	10-13	22.5	6.5	24
PG21	PG21	13-18	28.3	7	30
PG29	PG29	18-25	37	8	40
PG36	PG36	22-32	47	9	50
PG42	PG42	32-38	54	10	58
PG48	PG48	37-44	59.3	10	63
M8	M8X1.25	2.5-4.5	8	5	11
M10	M10X1.5	3-6	10	5	13
M12	M12X1.5	3-6.5	12	5	14
M14	M14X1.5	4-8	14	6	17
M16	M16X1.5	4-8	16	6	17
M18	M18X1.5	6-11	18	6	20
M20	M20X1.5	7-13	20	6	22
M22	M22X1.5	9-14	22	6	24
M24	M24X1.5	9-14	24	7	30
M25	M25X1.5	9-14	25	7	30
M27	M27X1.5	11-18	27	7	30
M30	M30X1.5	11-18	30	7	37
M32	M32X1.5	15-22	32	8	37
M33	M33X1.5	15-22	33	8	37
M36	M36X1.5	18-26	36	8	42
M40	M40X1.5	18-26	40	8	46
M42	M42X1.5	18-26	42	9	46
M48	M48X1.5	24-33	48	9	52
M50	M50X1.5	30-38	50	9	60
M54	M54X1.5	30-38	54	9	60
M60	M60X1.5	34-45	60	9	70
M63	M63X1.5	34-45	63	10	70
M64	M64X1.5	34-45	64	10	70

防水接线盒 Waterproof Box XYPG9IP65(B703)XXX-option

胶壳材质Housing:PP
导体材质Metal Part:铜Brass
防水圈材质Waterproof O-Ring:硅胶Silicon
温度范围Temperature rangge:-40℃~+85℃
颜色Color:黑色Black

额定Rated： 0.5~2.5㎜² 16A 450V IP65 OD4-8mm

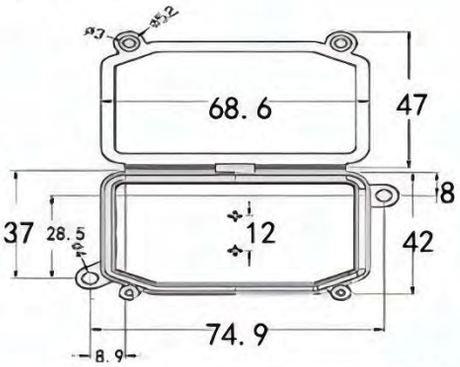

接线方式 Wiring Method	Screw Terminal Block	接线方式 Wiring Method	Quick Connector
	型号 NO. option 203 / 盒子尺寸 Size box mm 124x45x32		型号 NO. option 213 / 盒子尺寸 Size box mm 124x45x32
	型号 NO. option 303 / 盒子尺寸 Size box mm 124x72x32		型号 NO. option 313 / 盒子尺寸 Size box mm 124x72x32
	型号 NO. option 403 / 盒子尺寸 Size box mm 124x72x32		型号 NO. option 413 / 盒子尺寸 Size box mm 124x72x32

防水接线盒 Waterproof Box XYPG9IP66(B704)XXX-option

胶壳材质Housing:PP
导体材质Metal Part:铜Brass
防水圈材质Waterproof O-Ring:硅胶Silicon
温度范围Temperature rangge:-40℃~+85℃
颜色Color:黑色Black

额定Rated： 0.5~2.5mm² 16A 450V IP66 OD4-8mm

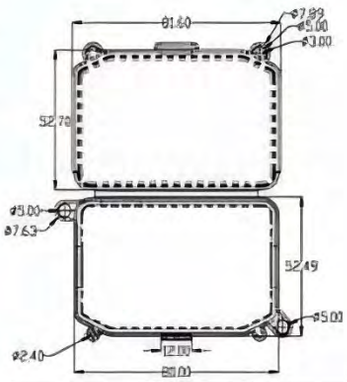

接线方式 Wiring Method: Screw Terminal Block



型号 NO. option	盒子尺寸 Size box mm
204	137x56x31



型号 NO. option	盒子尺寸 Size box mm
304	137x82x31



型号 NO. option	盒子尺寸 Size box mm
404	137x82x31



型号 NO. option	盒子尺寸 Size box mm
504	137x108x31



型号 NO. option	盒子尺寸 Size box mm
604	137x108x31

接线方式 Wiring Method: Quick Connector



型号 NO. option	盒子尺寸 Size box mm
214	137x56x31



型号 NO. option	盒子尺寸 Size box mm
314	137x82x31



型号 NO. option	盒子尺寸 Size box mm
414	137x82x31



型号 NO. option	盒子尺寸 Size box mm
514	137x108x31



型号 NO. option	盒子尺寸 Size box mm
614	137x108x31

防水接线盒 Waterproof Box XYPG9 IP68(B705)XXX-option

胶壳材质Housing:PA66
导体材质Metal Part:铜Brass
防水圈材质Waterproof O-Ring:硅胶Silicon
温度范围Temperature rangge:-40℃~+85℃
颜色Color:黑色Black

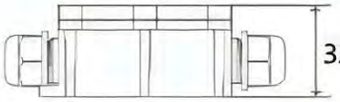

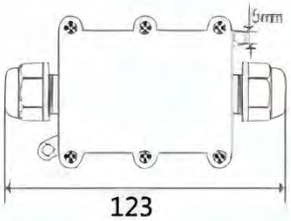

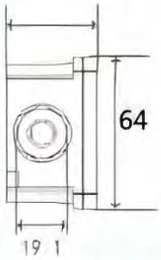



With Screw Terminal Block　　With Quick Connector

NO.	型号 NO. option	盒子尺寸 Size box mm	接线范围 Cable Gland oDmm	接线方式 Wiring Method	经线 Wire Size m㎡	电流 /电压 A/V	防水 等级 IP
	204	123x64x32	4-8	Screw Terminal Block	0.5-2.5	16A /450V	IP68
	214			Quick Connector			
	304	123x81x32		Screw Terminal Block			
	314			Quick Connector			
	404	123x86x32		Screw Terminal Block			
	414			Quick Connector			
	504	123x101x32		Screw Terminal Block			
	514			Quick Connector			
	604	123x101x32		Screw Terminal Block			
	614			Quick Connector			

防水接线盒 Waterproof Box XYPG9(ABS)XXX-option

胶壳材质Housing:ABS
导体材质Metal Part:铜Brass
防水圈材质Waterproof O-Ring:硅胶Silicon
温度范围Temperature rangge:-40℃~+85℃
颜色Color:黑色Black



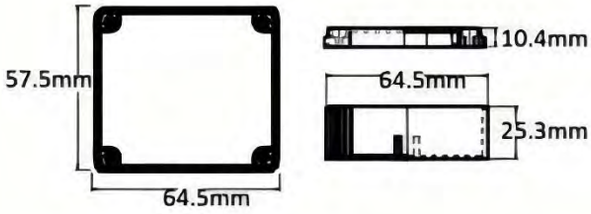

型号 NO. option	盒子尺寸 Size box mm	接线范围 Cable Gland oDmm	接线方式 Wiring Method	经线 Wire Size ㎜	电流 /电压 A/V	防水 等级 IP
304	122.5x86.5x35.5	4-8	Screw Terminal Block 	0.5-2.5	24A /450V	IP65
314	122.5x86.5x35.5		Quick Connector 			
404	115.5x86.5x35.5		Screw Terminal Block 			
414	115.5x86.5x35.5		Quick Connector 			

防水接线盒 Waterproof Box XYPG9 IP67(B706)

型号 Model	盒子尺寸 Size box mm	材质 housing	防水等级 IP
XYPG9 IP67(B706) 	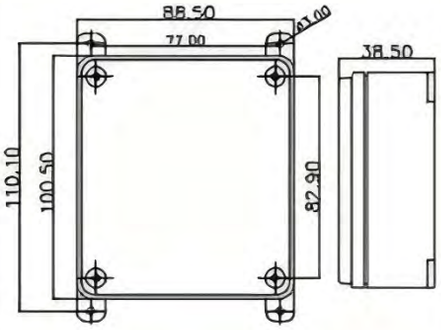	ABS	IP67

段子可选配件 Two alternative terminal inside(max.6 poles also ok)

NO.	型号 Model	接线方式 Wiring Method	经线 Wire Size m㎡	电流/电压 A/V	材质 housing
	0	Screw Terminal Block	0.5-2.5	24A/450V	PA66
	1	Quick Connector	0.5-2.5	24A/450V	PA66

段子可选配件 Two alternative terminal inside(max.6 poles also ok)

NO.	型号 Model	接线范围 Cable Gland oDmm	材质 housing
	P1	4-8	PA66
	P2	6-12	PA66

防水接线盒 Waterproof Box XYPG9 IP67(B706)



XYPG9 IP67(B706)- □ □ □

固定头型号
cable gland model

孔数 Hole

端子型号
terminal Model
Screw

例子
Example



XYPG9 IP67(B706)- P1 1 8

固定头型号
cable gland model

孔数 Hole

端子型号
terminal Model
Screw



XYPG9 IP67(B706)- P1 0 8

固定头型号
cable gland model

孔数 Hole

端子型号
terminal Model
Screw

XYPG9 IP67(B706)-P104
XYPG9 IP67(B706)-P114



XYPG9 IP67(B706)-P106
XYPG9 IP67(B706)-P116



按照客户要求定制孔数及打孔位置
Produce the cable qty and cable location by customer's requirement

XYPG9 IP67(B706)-P103
XYPG9 IP67(B706)-P113



XYPG9 IP67(B706)-P104
XYPG9 IP67(B706)-P114



XYPG9 IP67(B706)-P102
XYPG9 IP67(B706)-P112



防水接线盒 Waterproof Box XYPG9 IP68(B707)

型号 Model	盒子尺寸 Size box mm	材质 housing	防水等级 IP
	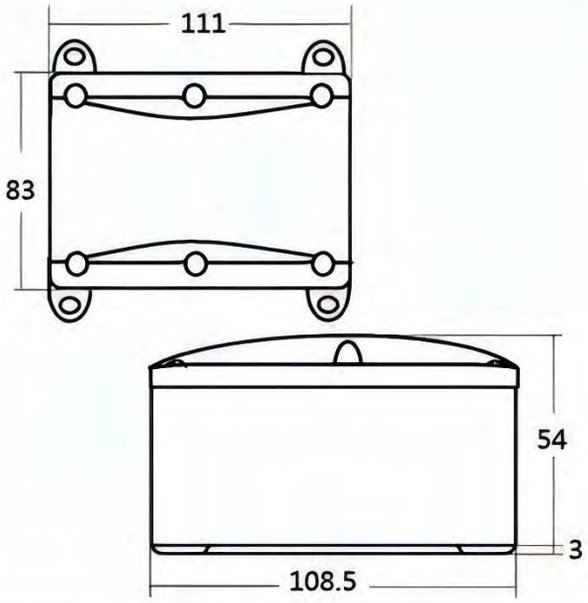	ABS	**IP68**

可选配件 Two alternative terminal inside(max.6 poles also ok)

NO.	型号 Model	接线方式 Wiring Method	线径 Wire Size mm²	电流/电压 A/V	材质 housing
	0	Screw Terminal Block	0.5-2.5	24A/450V	PA66
	1	Quick Connector	0.5-2.5	24A/450V	PA66

可选配件 Two alternative terminal inside(max.6 poles also ok)

NO.	型号 Model	接线范围 Cable Gland oDmm	材质 housing
	P1	4-8	PA66
	P2	6-12	PA66

XYPG9 IP68(B707)-□□□

固定头型号 cable gland model

孔数 Hole

端子型号 terminal Model Screw

按照客户要求定制孔数及打孔位置
Produce the cable qty and cable location by customer's requirement

防水接线盒 Waterproof Box XYM20-3

型号 Model	盒子尺寸 Size box mm	材质 housing	防水等级 IP
	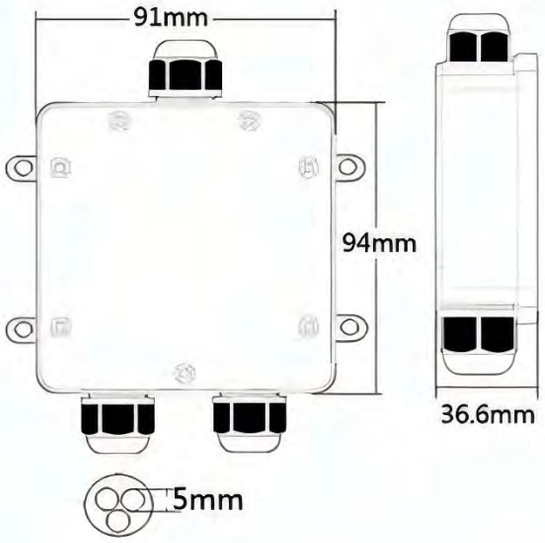	ABS	**IP68**

可选配件 Two alternative terminal inside(max.6 poles also ok)

NO.	型号 Model	接线方式 Wiring Method	线径 Wire Size m㎡	电流/电压 A/V	材质 housing
	0	Screw Terminal Block	0.5-2.5	24A/450V	PA66
	1	Quick Connector	0.5-2.5	24A/450V	PA66

可选配件 Two alternative terminal inside(max.6 poles also ok)

NO.	型号 Model	接线范围 Cable Gland oDmm	材质 housing
	P1	4-8	PA66
	P2	6-12	PA66

XYM20-3 - □ □ □

固定头型号 cable gland model

端子型号 terminal Model Screw

孔数 Hole 4/5

按照客户要求定制孔数及打孔位置
Produce the cable qty and cable location by customer's requirement

防水接线盒 Waterproof Box XYM20(PC-4)XXX-option

胶壳材质Housing:PC
导体材质Metal Part:铜Brass
防水圈材质Waterproof O-Ring:硅胶Silicon
温度范围Temperature rangge:-40℃~+85℃
颜色Color:透明



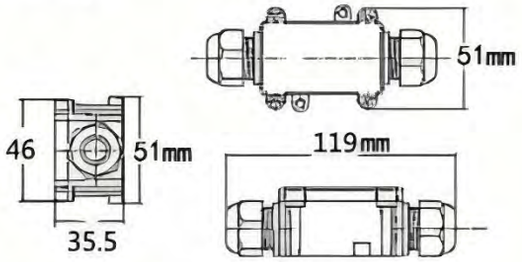

型号 NO. option	盒子尺寸 Size box mm	接线范围 Cable Gland oDmm	接线方式 Wiring Method	经线 Wire Size m㎡	电流 /电压 A/V	防水 等级 IP
203	119x46x35.5	6-12	Screw Terminal Block	0.5-2.5	24A /450V	IP68
213	119x46x35.5		Quick Connector			
303	119x75x35.5		Screw Terminal Block			
313	119x75x35.5		Quick Connector			
403	119x104x35.5		Screw Terminal Block			
413	119x104x35.5		Quick Connector			

防水接线盒 Waterproof Box XYM20(PC-6)XXX-option

胶壳材质Housing:PC
导体材质Metal Part:铜Brass
防水圈材质Waterproof O-Ring:硅胶Silicon
温度范围Temperature rangge:-40℃~+85℃
颜色Color:透明

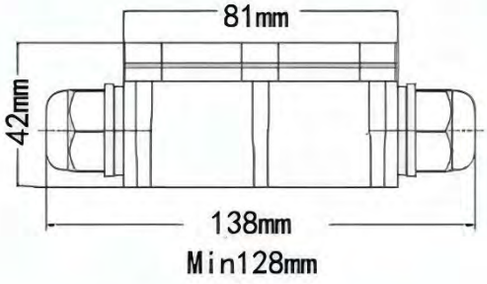



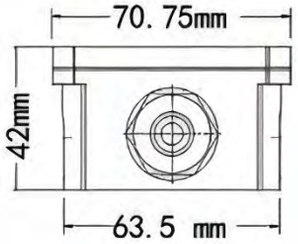

型号 NO. option	盒子尺寸 Size box mm	接线范围 Cable Gland oDmm	接线方式 Wiring Method	经线 Wire Size m㎡	电流 /电压 A/V	防水 等级 IP
204	138x63.5x42	6-12	Screw Terminal Block	0.5-2.5	16A /450V	IP68
214	138x63.5x42		Quick Connector			
304	138x92.5x42		Screw Terminal Block			
314	138x92.5x42		Quick Connector			
404	138x121.4x42		Screw Terminal Block			
414	138x121.4x42		Quick Connector			
504	138x121.4x42		Screw Terminal Block			
514	138x121.4x42		Quick Connector			
604	138x121.4x42		Screw Terminal Block			
614	138x121.4x42		Quick Connector			

防水接线盒 Waterproof Box XYM20

胶壳材质Housing:PA66
导体材质Metal Part:铜Brass
防水圈材质Waterproof O-Ring:硅胶Silicon
温度范围Temperature rangge:-40℃~+85℃
颜色Color:黑色Black



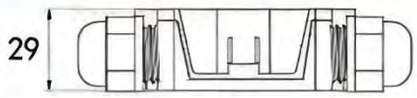

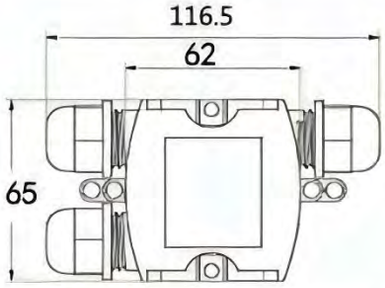

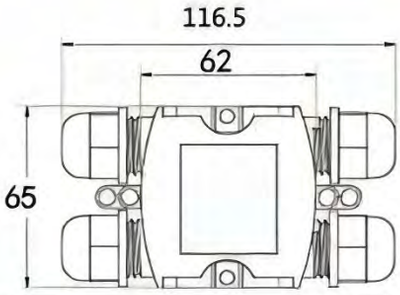



with screw terminal block

型号 No.option	盒子尺寸 Size box mm	接线范围 Cable Gland OD mm	接线方式 Wiring Method	线径 Wire Size m㎡	电流/电压 A/V	防水等级 IP
305	116.5x65x29	3-6.5/ 6-10	Screw Terminal Block	0.5-1.5	17.5A/ 450V	IP68
405						

防水接线盒 Waterproof Box XYM24

胶壳材质Housing:PA66
导体材质Metal Part:铜Brass
防水圈材质Waterproof O-Ring:硅胶Silicon
温度范围Temperature rangge:-40℃~+85℃
颜色Color:黑色Black

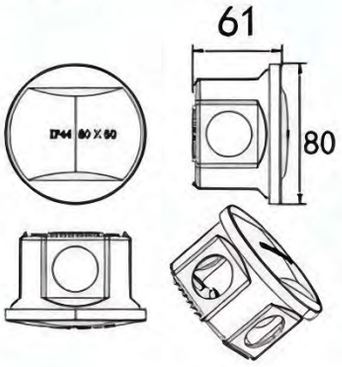



型号 No.option	盒子尺寸 Size box mm	接线范围 Cable Gland OD mm	接线方式 Wiring Method	线径 Wire Size m㎡	电流/电压 A/V	防水等级 IP
413	128X128X61	12-15	Quick Connector	0.5-1.5	17.5A/ 450V	IP44

防水接线盒 Waterproof Box XYM25

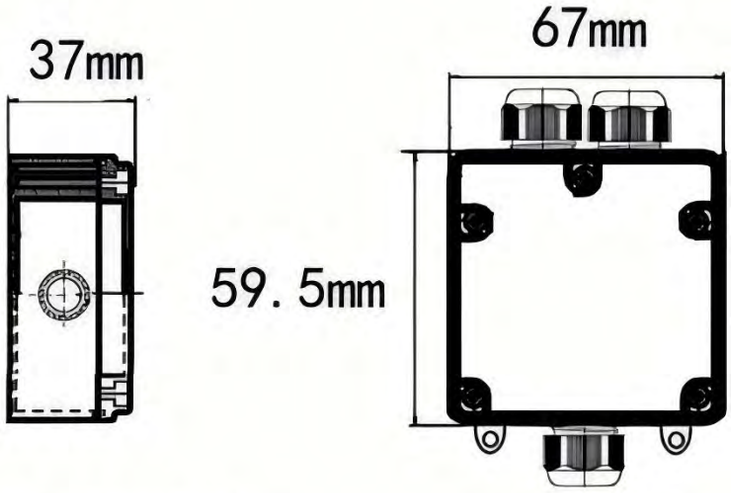



With Screw Terminal Block

胶壳材质Housing:PC
导体材质Metal Part:铜Brass
防水圈材质Waterproof O-Ring:硅胶Silicon
温度范围Temperature rangge:-40℃~+85℃
颜色Color:透明

No.	型号 No.option	盒子尺寸 Size box mm	接线范围 Cable Gland OD mm	接线方式 Wiring Method	线径 Wire Size m㎡	电流/电压 A/V	防水等级 IP
	305	114x67x36	3-6.5/ 6-10	Screw Terminal Block	0.5-2.5	24A/450V	IP68
	405	114x95.5x36					
	505	114x112.5x36					

防水接线盒 Waterproof Box XYPG9-M2068





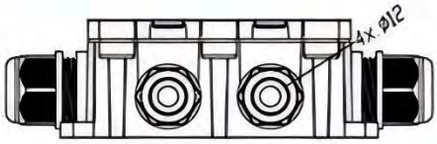

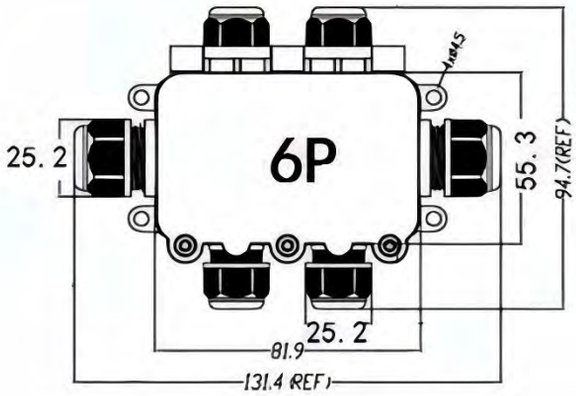

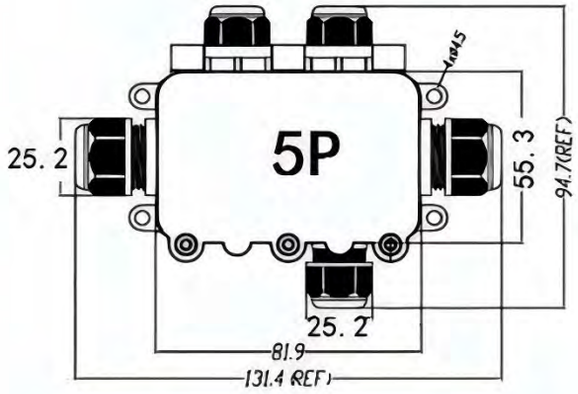

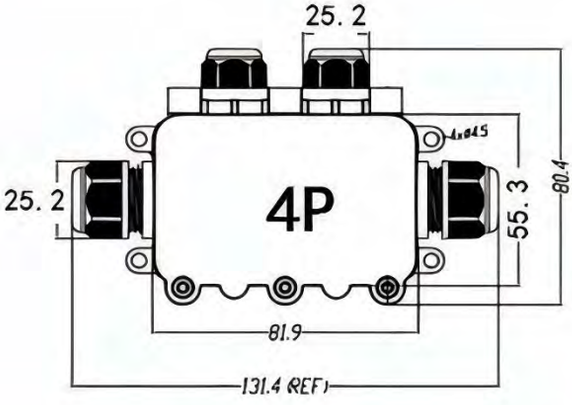

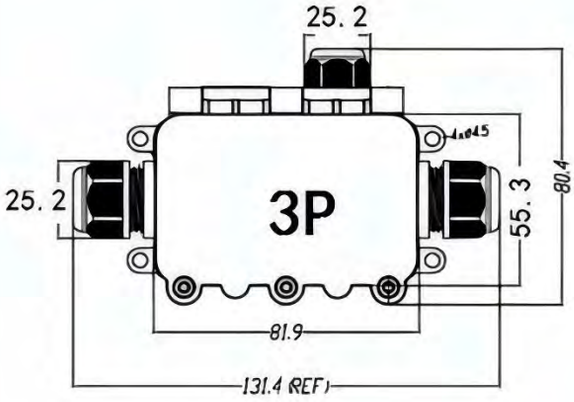

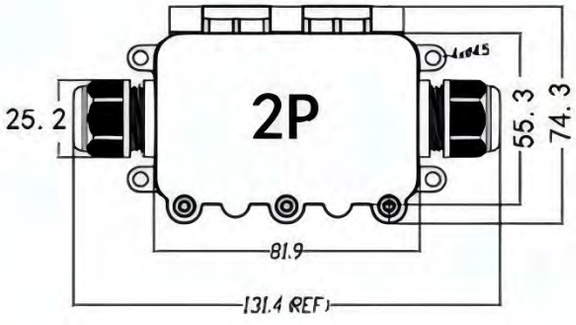

胶壳材质Housing:PA66
防水圈材质Waterproof O-Ring:硅胶Silicon
温度范围Temperature rangge:-40℃~+85℃
颜色Color:黑色Black

防水接线盒 Waterproof Box

XYPG9-M2069:2P/3P/4P/5P/6P/7P/8P



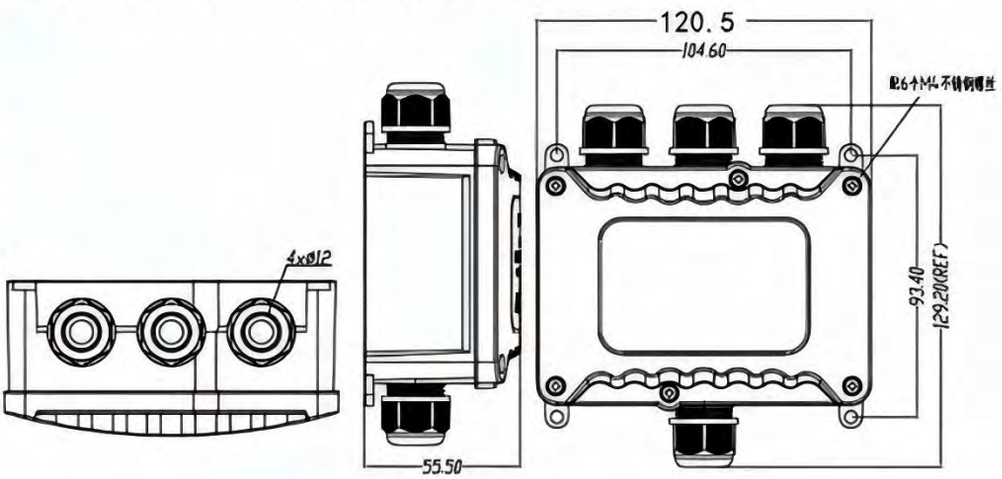

XYPG9-M2067:2P/3P/4P/5P/6P/7P/8P



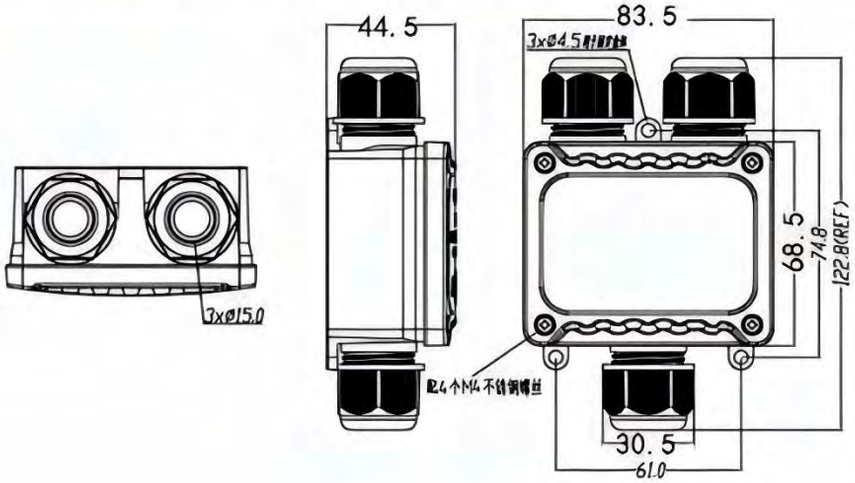



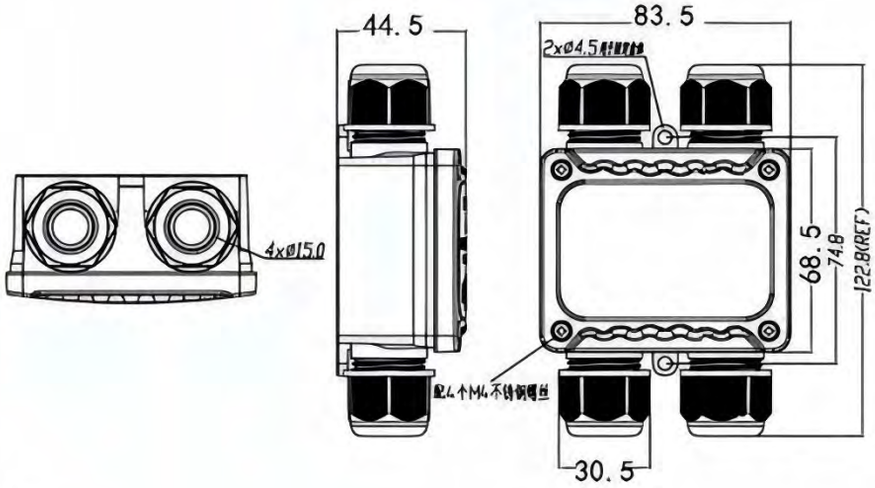

胶壳材质Housing:PA66
防水圈材质Waterproof O-Ring:硅胶Silicon
温度范围Temperature rangge:-40℃~+85℃
颜色Color:黑色Black

ABS防水接线盒 ABS Waterproof Box CE



长L×宽W×高H	IP	净重 Net weight	装箱数 Packing number	毛重 Gross weight	外箱尺寸 Carton size
200×120×75	66	22	80	23	82.5×62.5×32
200×120×113	66	23	42	24	82.5×35.5×64.4
200×120×56	66	21	75	22	82.5×35.5×64.5
158×90×60	66	23	100	24	65×46.5×32
115×90×55	66	22	100	23	48×47×30
100×68×50	66	24	250	25	70.5×53×25
160×160×90	66	22	70	23	82.5×35.5×64.5
263×182×95	66	21	32	22	55×75×40
260×182×60	66	21	48	22	55×75×40
263×182×125	66	19	24	20	55×75×40
280×195×135	66	18.5	12	19.5	58×60×29
320×240×110	66	23	20	24	82.5×35.5×64.5
320×240×140	66	22	16	23	66×50×58
320×240×155	66	20	12	21	66×50×49
380×260×105	66	21	18	22	78×80×34
380×260×120	66	22	18	23	78×80×38
380×260×140	66	23	18	24	78×80×44
120×120×90	66	25	100	26	62×50×47
230×150×85	66	23	50	24	77×48×44.5
230×150×87	66	23	50	24	77×48×44.5
83×58×33	66	22	500	23	68×43×31
63×58×35	66	25	672	26	70.5×53×25
240×160×90	66	17	50	18	82.5×50×47
240×160×120	66	17	40	18	82.5×50×50
160×110×90	66	19	100	20	66×57×47
192×188×100	66	17	45	18	60×58×52
83×81×56	66	22	480	23	52×66×58
290×210×100	66	19	16	20	60×44×42
300×280×140	66	20	16	21	62×58×58
250×170×120	66	22	24	23	52×53×50

- 采用高强度ABS材料制成，重量只有铁制箱子的1/4左右，便于搬运和操作，耐腐蚀、绝缘性佳。
- 产品经过严格的品质检测，其防水、防尘等级达到IP66。
- 适用于机场、地铁站、按钮盒、小型终端机、信号机箱、继电器、传感器、通信接线盒等设备。

- Made of high-strength ABS material, weighing only about 1/4 of the weight of an iron box, easy to handle and operate, corrosion resistant and insulating.
- The product has undergone strict quality inspection and its waterproof and dustproof grade reaches IP66(the inspection repor is available).
- Applicable to airports, subway stations, button boxes, small trminals,signal boxes, relays, sensors, communication junction bowes and other equipment.

防水接线盒 Waterproof Box XYM16

脑壳材质Housing:PA66
导体材质Metal Part:铜Brass
防水圈材质Waterproof O-Ring:硅胶Silicon
温度范围Temperature rangge:-40℃~+85℃
颜色Color:黑色Black

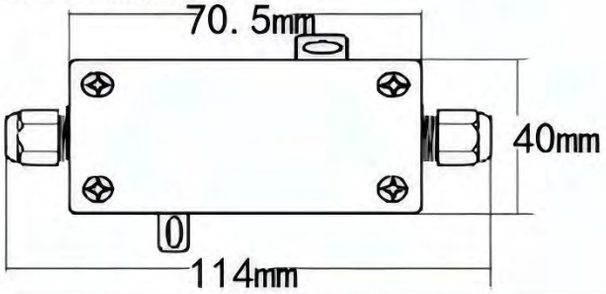

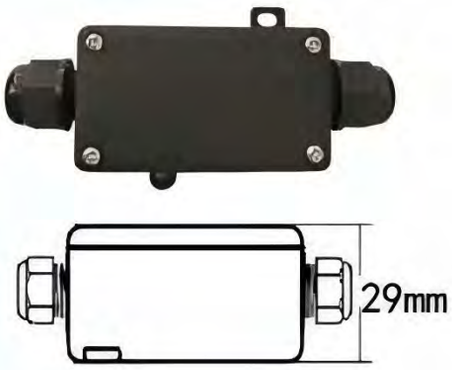

型号 No.option	盒子尺寸 Size box mm	接线范围 Cable Gland OD mm	接线方式 Wiring Method	线径 Wire Size ㎡	电流/电压 A/V	防水等级 IP
203	114x40x29		Screw Terminal Block	0.5-2.5	24A/450V	IP65
213		4-8	Quick Connector			

防水接线盒 Waterproof Box IP44

IP44-PA8 waterproof box



SIZE:50.9mmx26mmx21.8mm
·材质houseing material:高级尼龙66：Nylon66;
·防火等级fire rating:94V-2 UL94V2,Natural;

IP44-PA10 waterproof box

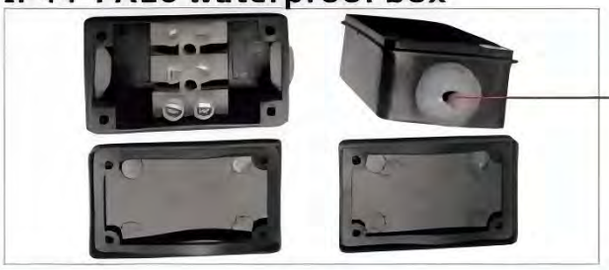

SIZE:51mmx30mmx20.9mm
·材质houseing material:高级尼龙66：Nylon66;
·防火等级fire rating:94V-2 UL94V2,Natural;

公母对插端子 IP20
Knife Switches-Disconnecting Devices

M29-W01
NO. :2P/3P



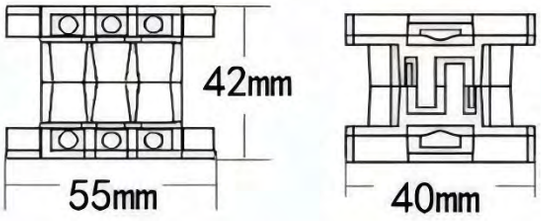

M29-B01
NO. :2P/3P



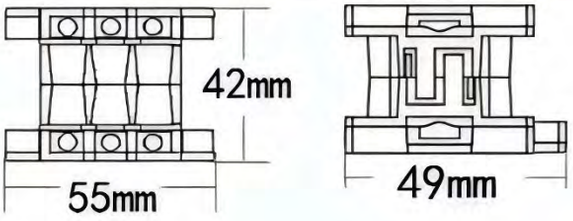

M29-W01
NO. : 4P/5P



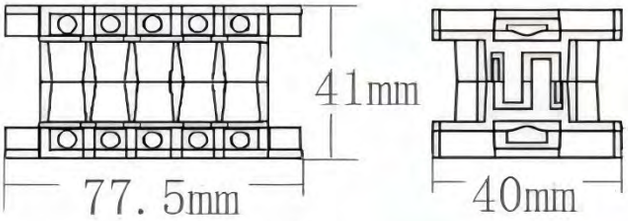

M29-W02 (Small)
NO. :2P/3P



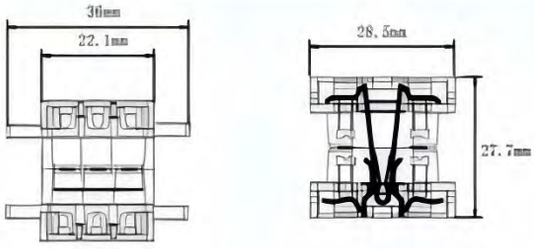

胶壳材质Housing: PA
五金材质Metal Material: 铜Brass
环境温度Temperature: -40° C to +85° C
欧洲标准Eropre Stander:
450V 16A 0.5~2.5/4.0mm²
美国标准USA Stander:
450V/300V 16A 18-12AWG
中国标准China Stander:
10A 250V~ 0.5~2.5mm²

插拔式接线端子系列 Pluggable Terminal block

GST18-2P(SS)



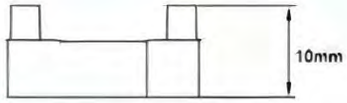

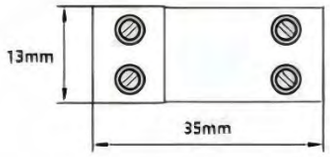

GST18-2P(H)

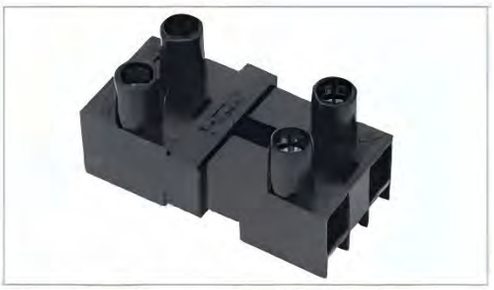

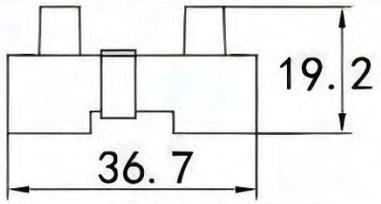

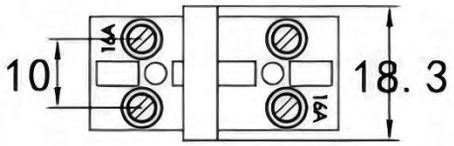

GST18-3P(H)



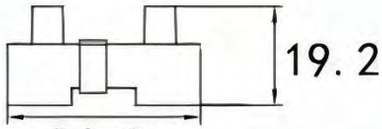

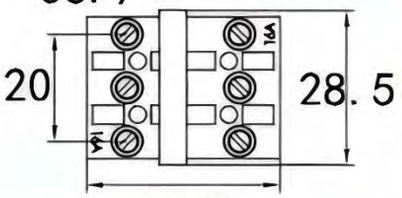

GST18-4P(H)



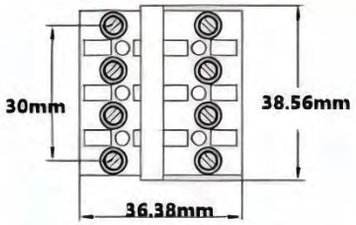

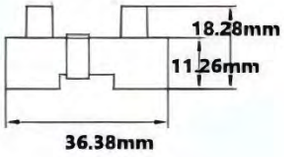

GST18-2P



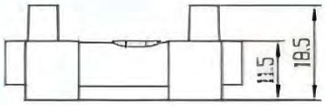

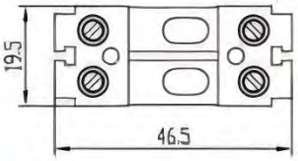

GST18-3P 36.9



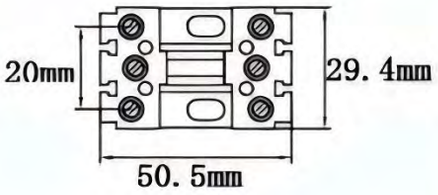

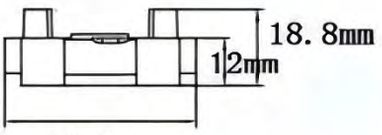

GST18-4P



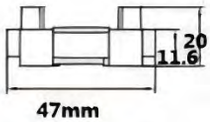

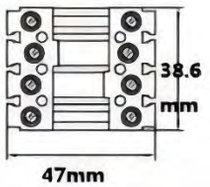

胶壳材质Housing: PA
五金材质Metal Material: 铜Brass
环境温度Temperature: -40° C to +85° C
欧洲标准Eropre Stander:
450V 16A 0.5~2.5/4.0mm²
美国标准USA Stander:
450V 16A 18-12AWG
中国标准China Stander:
10A 250V~ 0.5~2.5mm²

插拔式接线端子系列 Pluggable Terminal block

GST18-5P



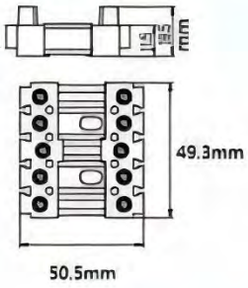

GST18-2P(DS)



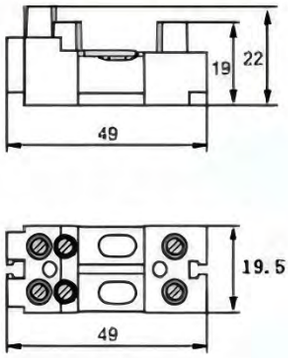

GST18-3P(DS)



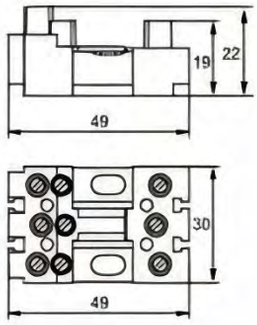

GST18-4P(DS)



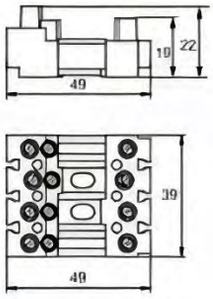

GST18-5P(DS)



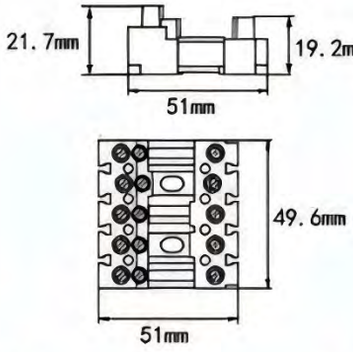

GST18-2P(DD)



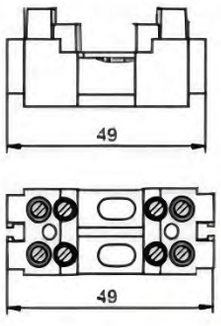

GST18-3P(DD)



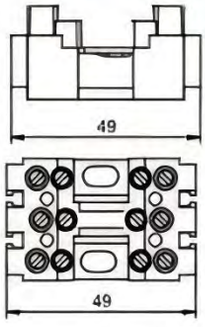

胶壳材质Housing: PA
五金材质Metal Material: 铜Brass
环境温度Temperature: -40° C to +85° C
欧洲标准Eropre Stander:
450V 16A 0.5~2.5/4.0mm²
美国标准USA Stander:
450V 16A 18-12AWG
中国标准China Stander:
10A 250V~ 0.5~2.5mm²

插拔式接线端子系列 Pluggable Terminal block

GST18-4P(DD)

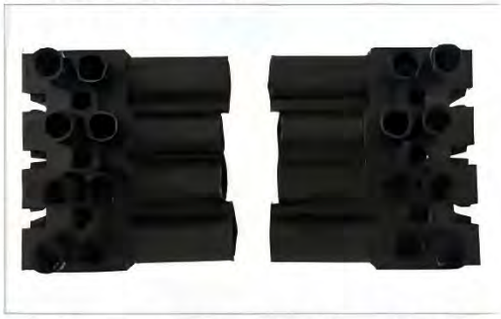

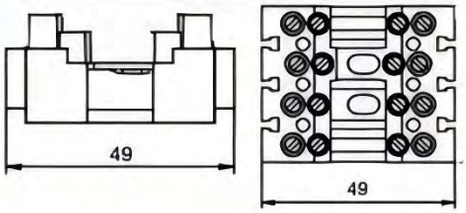

GST18-5P(DD)



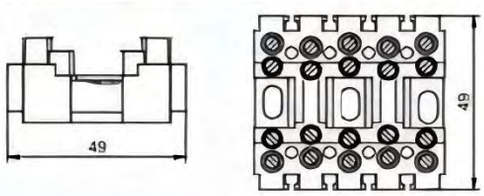

GST18-2P(CC)



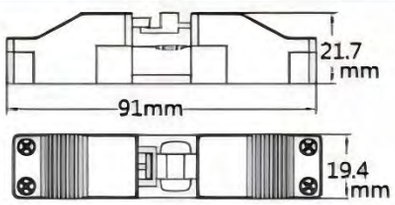

GST18-3P(CC)



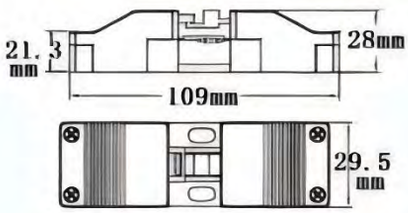

GST18-4P(CC)



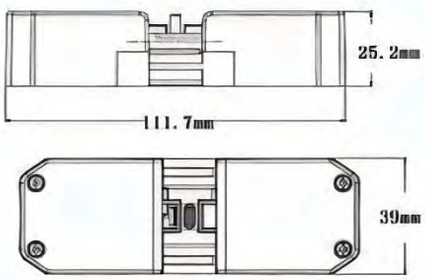

GST18-5P(CC)



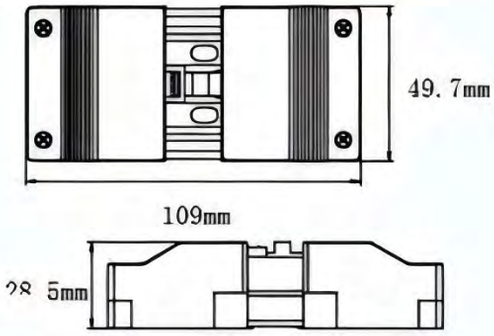

GST18-3P(DSC)



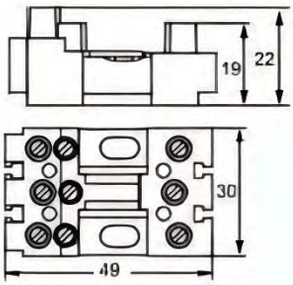

GST18-4P(DSC)



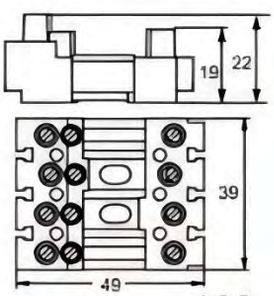

欧洲标准Eropre Stander:
450V 16A 0.5~2.5/4.0mm²
美国标准USA Stander:
450V 16A 18-12AWG
中国标准China Stander:
10A 250V~ 0.5~2.5mm²

胶壳材质Housing: PA
五金材质Metal Material: 铜Brass
环境温度Temperature: -40° C to +85° C

插拔式接线端子系列 Pluggable Terminal block

PA12-4-3



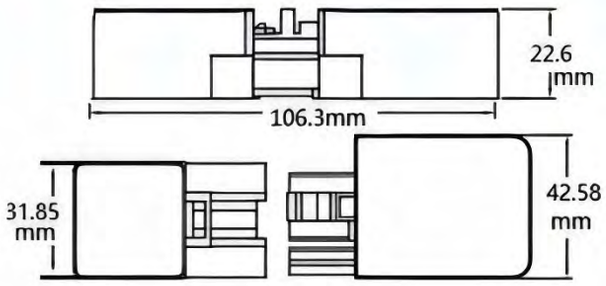

PA12-4-3 (P02)



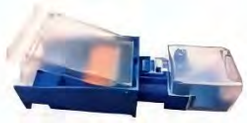

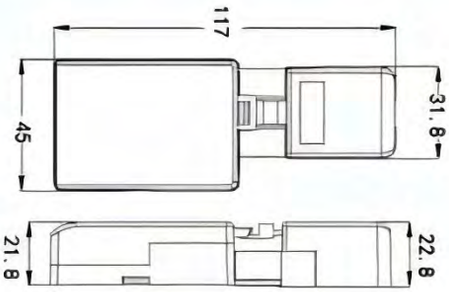

PA12-4-3 (P02) F



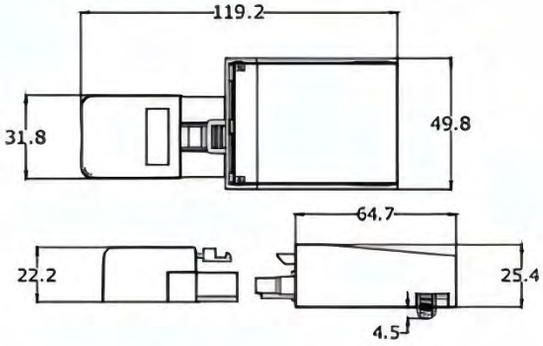

PA12-3-3 (P02-P02) F



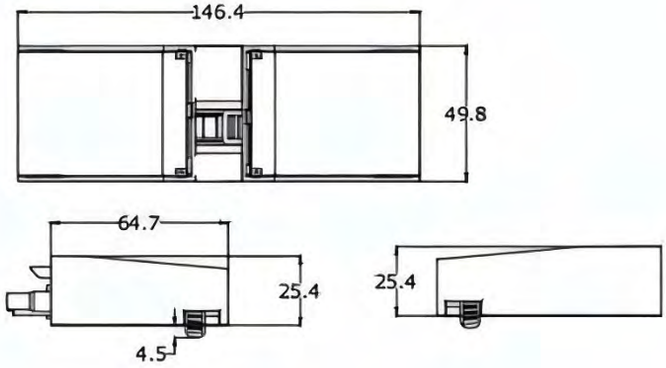

PA12-4-4 (P02-P02) F



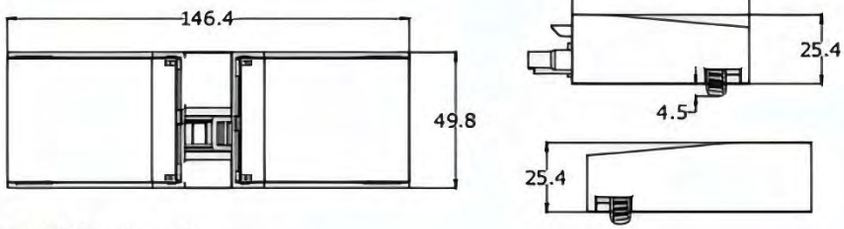

胶壳材质Housing：PA
五金材质Metal Material：铜Brass
环境温度Temperature：-40°C to +85°C

欧洲标准Eropre Stander： 450V 16A 0.5~2.5/4.0mm²
美国标准USA Stander： 450V 16A 18-12AWG
中国标准China Stander： 10A 250V~ 0.5~2.5mm²

插拔式接线端子系列 Pluggable Terminal block

XY GST18-5

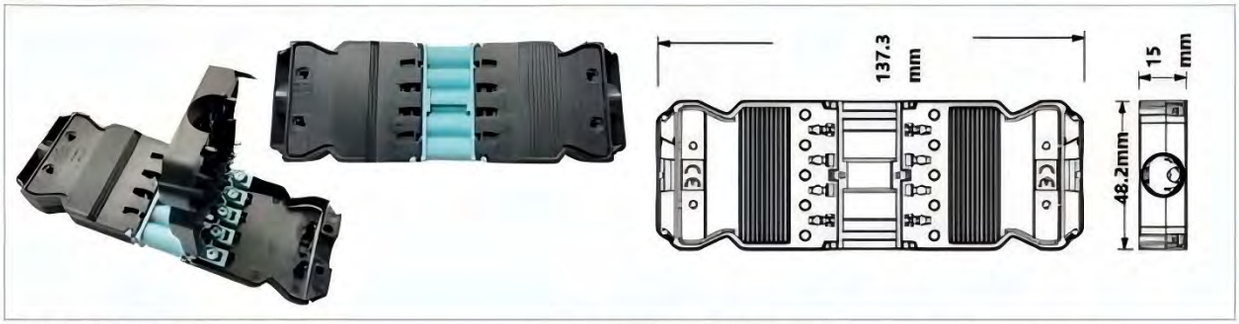

XY GST18-3



XY GST18-3(T)转换头 Transfer head



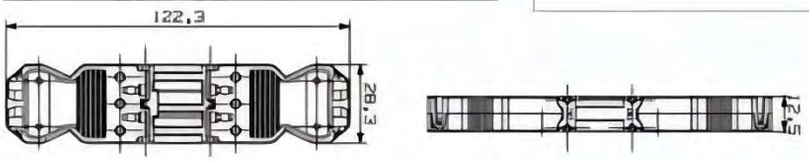

XY GST18-3(F)带翅膀 With wing



XY GST18-3带插头 With Plug



胶壳材质Housing：PA
五金材质Metal Material：铜Brass
环境温度Temperature：-40°C to +85°C

欧洲标准Eropre Stander： 450V 16A 0.5~2.5/4.0mm²
美国标准USA Stander： 450V 16A 18-12AWG
中国标准China Stander： 10A 250V~ 0.5~2.5mm²

开关 Switch CE

303



胶壳材质Housing：PA
五金材质Metal Material：铜Brass
环境温度Temperature：
-40°C to +85°C
欧洲标准Eropre Stander：
250V 2A 0.75mm²
美国标准USA Stander：
125V 3A 18AWG
中国标准China Stander：
250V 2A 0.75mm²

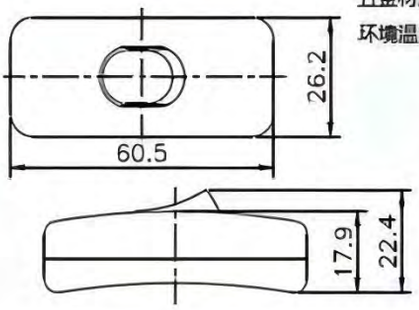

304



欧洲标准Eropre Stander：
250VAC 2A 0.75mm²
美国标准USA Stander：
50VDC 1A 18AWG
中国标准China Stander：
250VAC 2A 0.75mm²

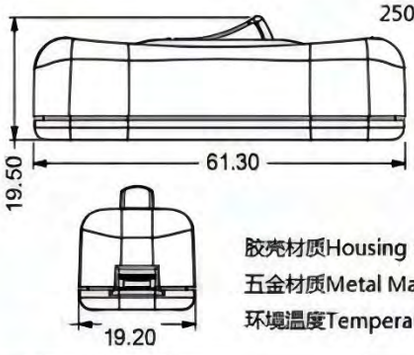

胶壳材质Housing：PA
五金材质Metal Material：铜Brass
环境温度Temperature：-40°C to +85°C

317



胶壳材质Housing：PA
五金材质Metal Material：铜Brass
环境温度Temperature：-40°C to +85°C
欧洲标准Eropre Stander：
250V 2A 0.75mm²
美国标准USA Stander：
125V 3A 18AWG
中国标准China Stander：
250VAC 2A 0.75mm²

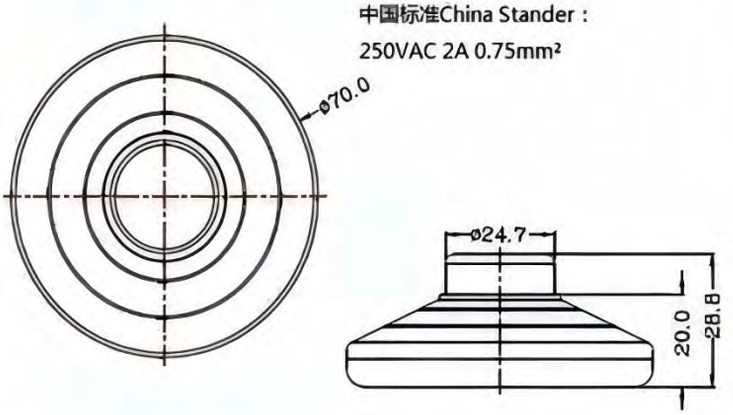

301



胶壳材质Housing：PA
五金材质Metal Material：铜Brass
环境温度Temperature：
-40°C to +85°C
欧洲标准Eropre Stander：
250V 1A 0.75mm²
美国标准USA Stander：
-
中国标准China Stander：
250VAC 1A 0.75mm²

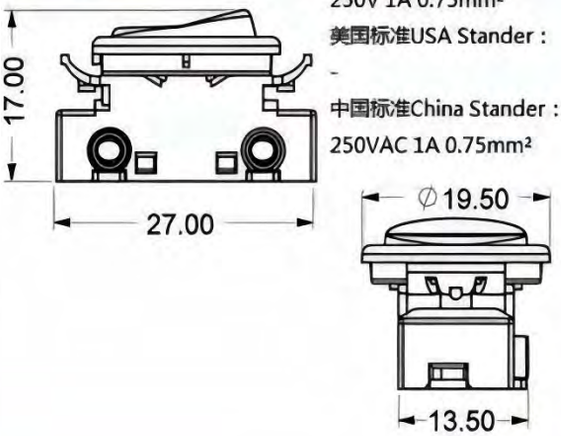

KS-1(S) 单切



KS-1(D) 双切



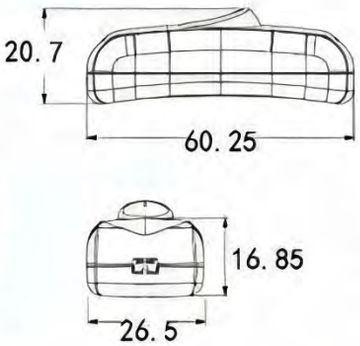

胶壳材质Housing：PA
五金材质Metal Material：铜Brass
环境温度Temperature：
-40°C to +85°C
欧洲标准Eropre Stander：
250V 2A 0.75mm²
美国标准USA Stander：
125V 3A 18AWG
中国标准China Stander：
250V 2A 0.75mm²

防水开关 Waterproof Switch 107 CE



材质Meterial：塑胶上壳，电木底座
Plastic upper housing ,Bakelite Base

绝缘电阻Insulation Resistance(MΩ)：100
防水等级IP Grade：IP67
工作电压Working Voltage（V）:250
工作电流Working Current（A）：3
额定发热电流Rated thermal current（A）：6
接触电阻Contact Resistance（Ω）：50

应用于户外灯具、交通信号灯
Applied to outdoor Lamps\traffice light,etc.

107-□
常ON/常OFF

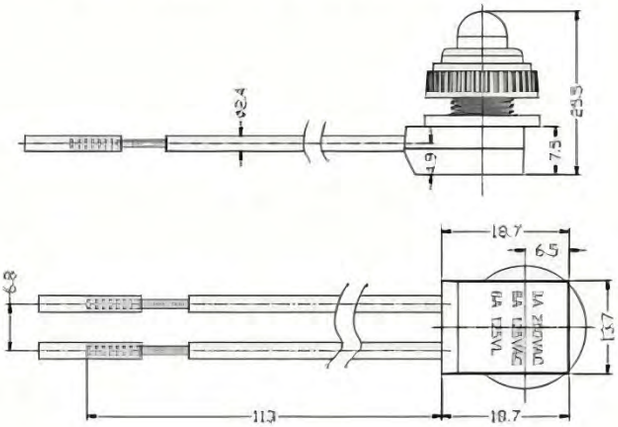

防水开关 Waterproof Switch RK-01 CE





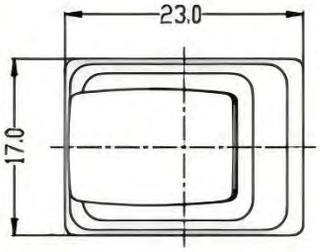

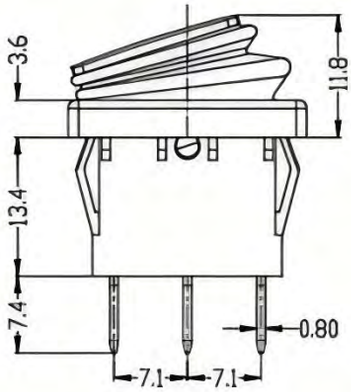

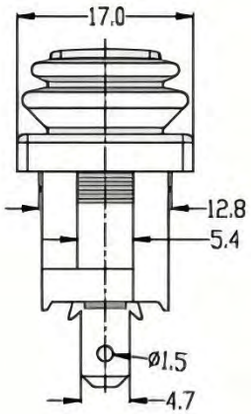

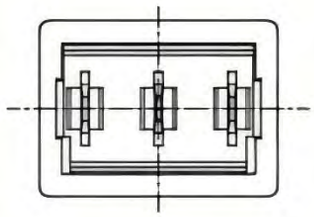

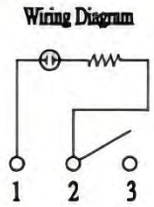

额定Rating：8A 250VAC / 16A 125VAC
材质Material：塑胶本体Plastic Base

拨动开关Slide Switch CE

型号Model No.：XY522

额定Rating： 3A 250VAC 14-22AWG

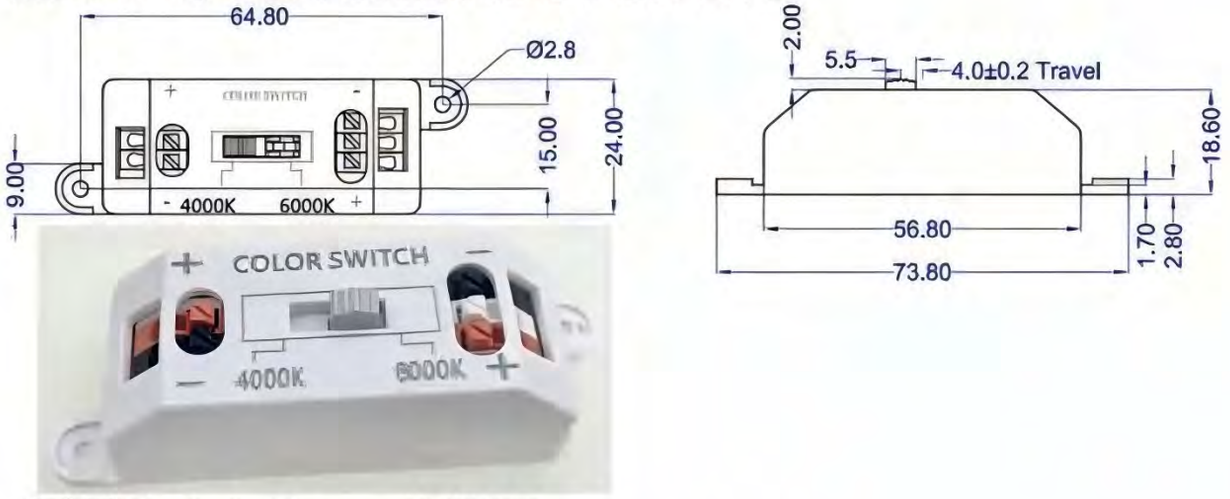

型号Model No.： XY523

额定Rating： 3A 250VAC 14-22AWG

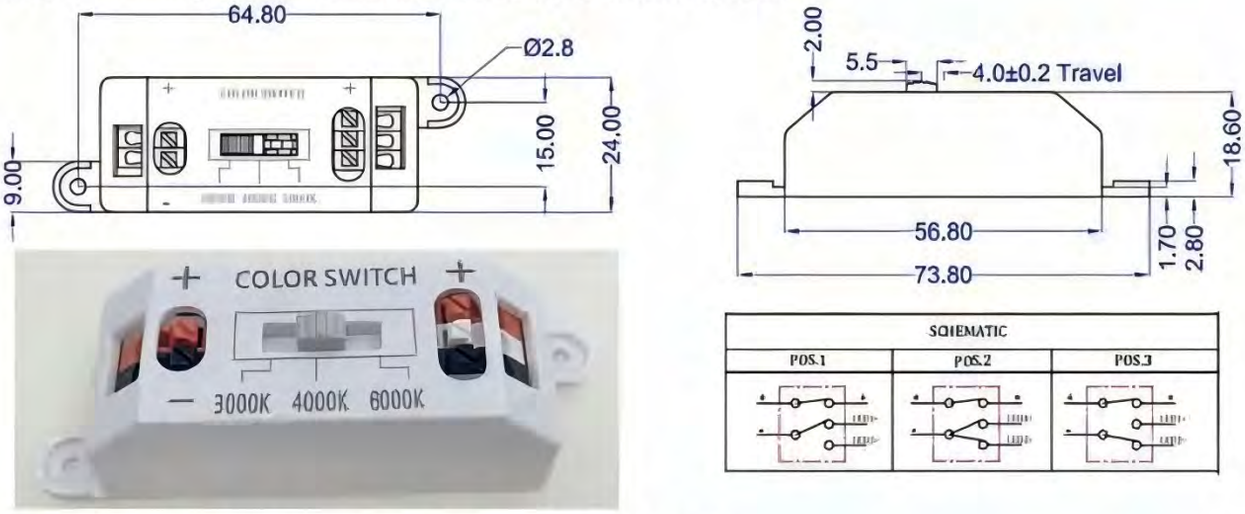

型号Model No.：3-XY23-4-1-1-G7

额定Rating：6(2)A 3(2)A 250V/125VAC



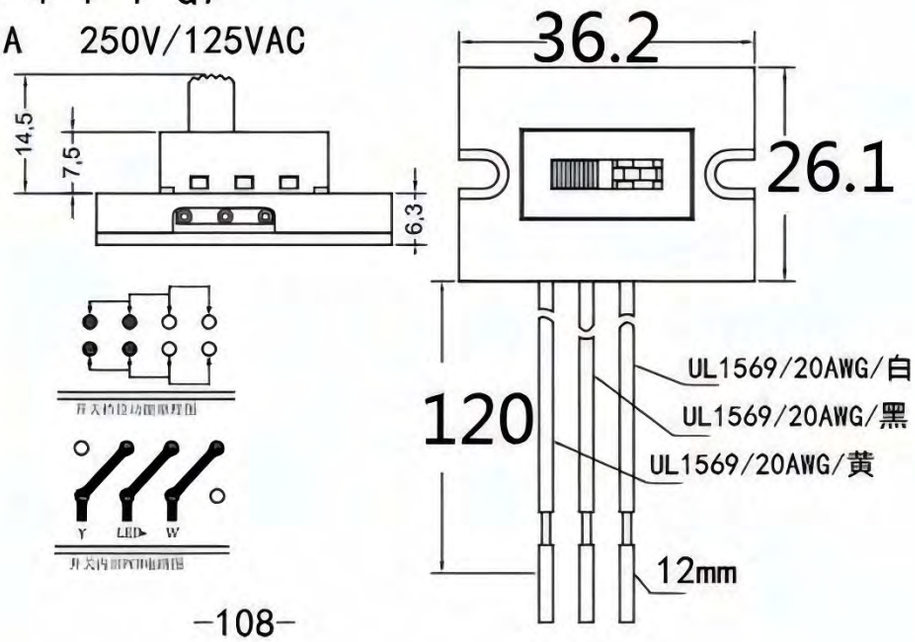

拨动开关Slide Switch CE

型号Model No.：XY622

额定Rating：3A 250VAC

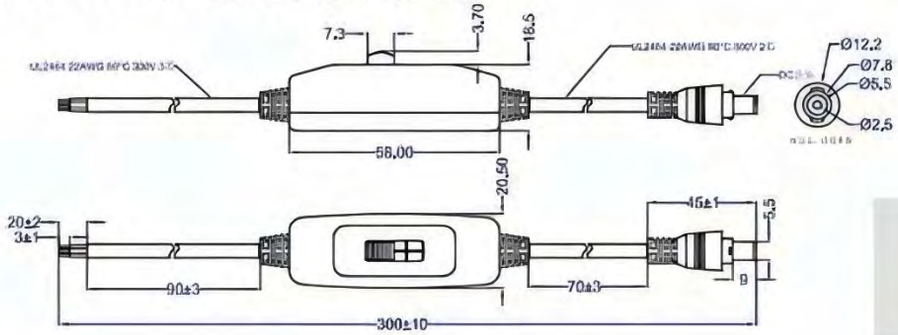

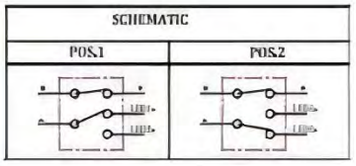



型号Model No.：XY623

额定Rating：3A 250VAC

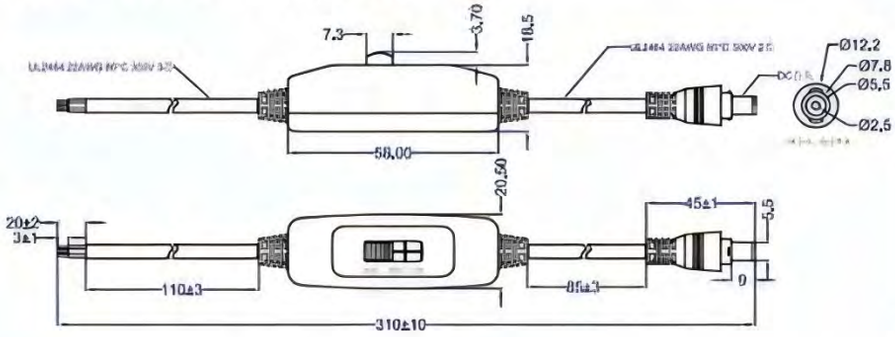

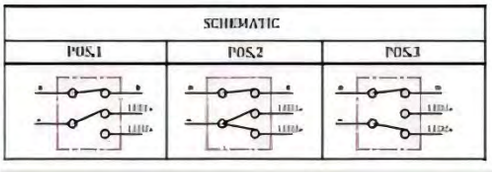



型号Model No.：XY923

额定Rating：0.5A 50VDC

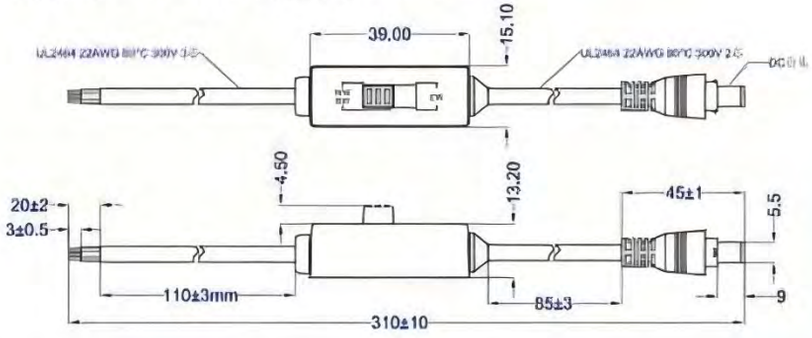

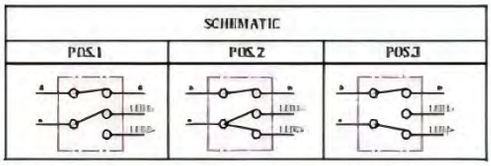



型号Model No.：XY923-1

额定Rating：0.5A 50VDC

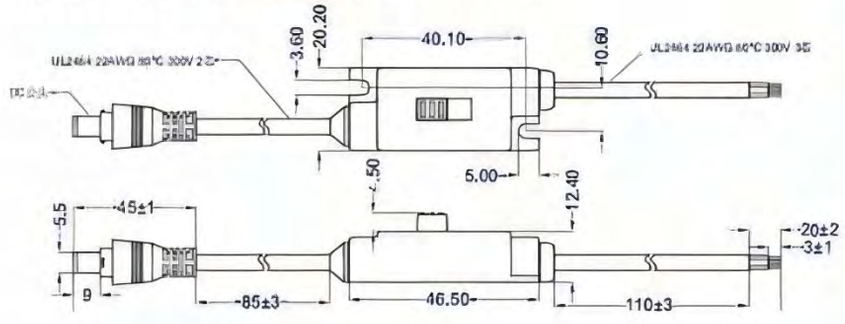

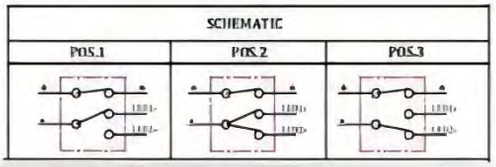



灯具光控器 CE
PHOTOCONTROLLER



产品概述

适用于对路灯、庭院灯、走廊灯、门灯等照明灯具进行自动开关控制。此型光控器能依据自然界的光线强弱变化，实现昼熄夜明的控制功能。
本产品设计电子线路辅助热开关,增加了红外过滤光电二极管传感器和一个避雷器(MOV)。宽电压特性扩展了光控器的强大的高功率灯载荷,不管是白炽灯,整流器灯或电子整流器灯。
除此之外,它的延时特性可以避免在晚上由于车灯或闪电造成的影响。

Product Summary

garden lighting, passage lighting and doorway lighting automatically in accordance with the ambient natural lighting level.
This product is designed with electronic circuit assisted thermal switch, with sensor of IR filtered photodiode and a surge arrester (MOV) is available. Its multi-volts feature expands the application of thermal switch which is powerful to carry high wattage lamp loadings, regardless the loading in incandescent, ballasted or e-ballasted.
Besides, its time-delay feature might avoid mis-operation due to spotlight or lightning during the night time.

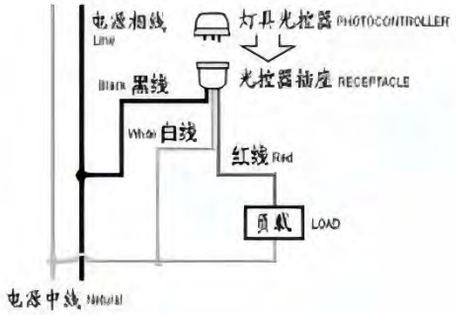

安装

切断电源；将光控器插座依照右图接线。
将灯具光控器旋上光控器插座，调整插座方向使灯具光控器顶部印制的朝北箭头（NORTH）指向北方。
接通电源，灯具自动点亮，约2分钟后，光控器进入工作状态。
本灯具光控器的工作不受天气晴雨、潮湿和气温变化的影响。

Installation

Disconnect power; wire the color coded receptacle according to the diagram below.
Push the photocontroller on and twist it clockwise to lock it into the receptacle.
Install the photocontroller with the Photocell facing the NORTH direction as indicated on the top of the photocontroller.
Adjust the receptacle position if necessary.

光控器插座
RECEPTACLE

CE



型号 Model No.		JL-200X	JL-200	JL-200Z
外形尺寸 (mm) Overall Dimensions		65Dia.x38.5		65Dia.x65
适用电压范围 Applicable Volt Range		0~480VAC		
频率 Rated Frequency		50/60Hz		
建议荷载 Suggested Loading		AWG#18: 10Amp; AWG#14: 15Amp		
环境温度 Ambient Temperature		-40℃ ~ +70℃		
相对湿度 Related Humidity		99%		
附件 Accessory	防护罩 Back/Front Cover	无	有	有
	锌合金螺母 Zinc Alloy Lock Nut	无	有	有
	安装支架 Mounting Plate/Base	无	无	30x(70+130)
	引线 Leads	6" Min.		

安装

1.切断电源；
(1a) 灯体安装JL-200X时，请参照右下图确定灯体预开孔。
2. 依照右图连接引线：
a) 黑线接电源相线（火线）；
b) 红线接灯具（火线端或任一输入端）；
c) 白线接电源零线，并连接灯具（零线端或另一输入端）。
3. 大脚对大孔、装上光控器，并顺时针方向旋转约30度至锁紧。

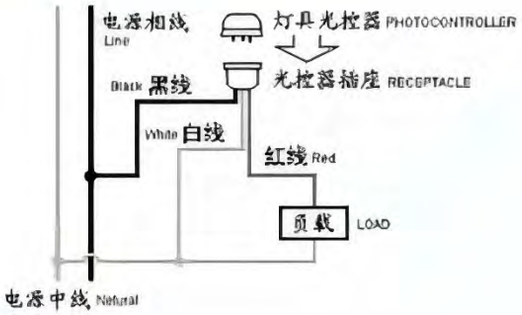

Installation

Disconnect power; wire the receptacle according to the diagram in right hand.
An arrow indicating NORTH on the top of the receptacle is used to assist correct direction. Push the photocontroller on and twist it clockwise to lock it into the receptacle.
Install the photocontroller with the Photocell facing the NORTH direction as indicated on the top of the photocontroller.
Adjust the receptacle position if necessary.

光控器插座RECEPTACLE





配短路帽



XY-GM153

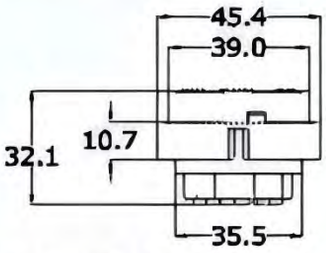

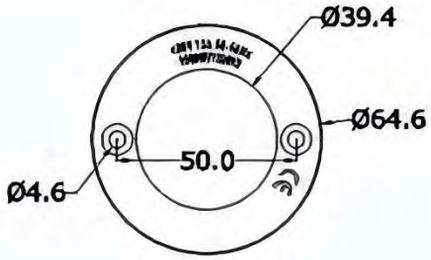



XY-GD153



（正面）

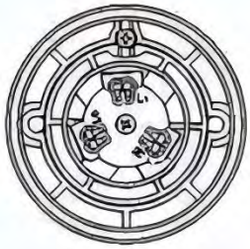

（背面）

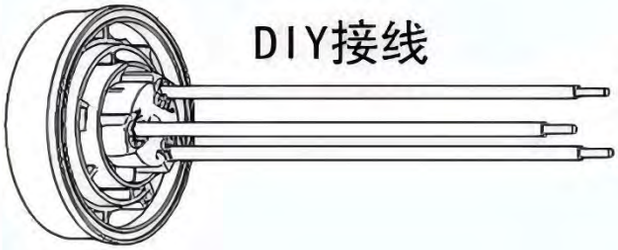

XY-GD155



（正面）

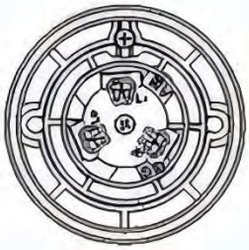

（背面）



XY-GD157



（正面）



（背面）



材料：PBT增强阻燃
颜色：黑色
电流：480V 15A 50/60Hz
1000W/1800VA
板端开孔尺寸：36mm
螺丝固定孔间距：50mm

防雷器 SPD-P02-2

Lightning arrester

IP 20 | Compact Size | High Surge | Special | CE

Product Specification

Product Type	LED Special SPD
Input Voltage	120-277VAC 50/60Hz
Maximum Continous Voltage	320VAC
Voltage Protection Level(Up)	1300V
Surge Protection Voltage	10kV
Nominal Peak Current(8/20uS)	5kA
Maximum Peak Current(8/20uS)	10kA
Maximum Energy	330 Joules
Standard Leakage Current	<50uA
Respone Time	<25nS
Interface Type	863-2 Terminal
Connection Type	Parallel
Protection Class	IP 20
Flame Rating	UL 94-V0/V1
Relative Humidity	<95%(25°C)
Above Sea Level	<3000m
Operating Temperature Range	-40--+85°C
Storage Temperature Range	-40--+125°C
Dimensions	LXTXW=60X16X20mm

Epcos MOV
Panasonic MOV

Product Features

- Piece Weight:32g/pcs
- Package:30pcs/box,600pcs/carton
- Common-Mode: None
- L-N In(8/20):5kA,Imax(8/20):10kA
- MLV L-N:<1300V
- Mounting Mode: Fixed
- Desiged in IEC61643-11
- Desiged in UL1449
- RoHS Compliant

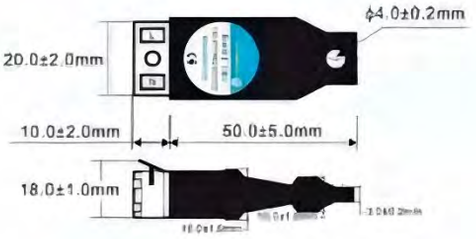

Product Applications

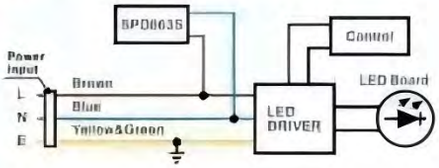

防雷器 SPD-P02-3

Lightning arrester

CE

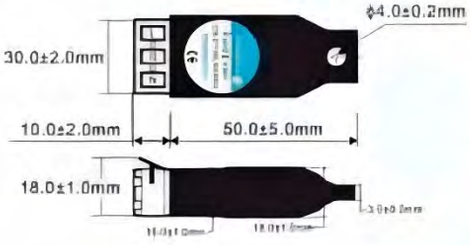

Product Specification

Product Type	LED Special SPD
Input Voltage	120-277VAC 50/60Hz
Maximum Continous Voltage	320VAC
Voltage Protection Level(Up)	1300V
Surge Protection Voltage	10kV
Nominal Peak Current(8/20uS)	5kA
Maximum Peak Current(8/20uS)	10kA
Maximum Energy	820 Joules
Standard Leakage Current	<50uA
Respone Time	<25nS
Interface Type	863-3 Terminal
Connection Type	Parallel
Protection Class	IP 20
Flame Rating	UL 94-V0/V1
Relative Humidity	<95%(25°C)
Above Sea Level	<3000m
Operating Temperature Range	-40--+85°C
Storage Temperature Range	-40--+125°C
Dimensions	LXTXW=60X16X20mm

Epcos MOV
Panasonic MOV

Product Features

- Piece Weight:32g/pcs
- Package:20pcs/box,400pcs/carton
- Common-Mode: Imax(8/20):10kA
- L-N In(8/20):5kA,Imax(8/20):10kA
- MLV L-N:<1300V;L/N-G:<1300V
- Mounting Mode: Fixed
- Desiged in IEC61643-11
- Desiged in UL1449
- RoHS Compliant

Product Applications

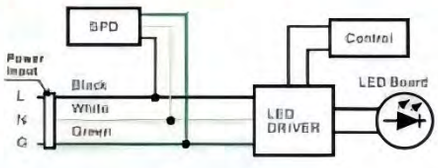

防雷器 SPD1
Lightning arrester

CE

IP 65 | Compact Size | High Surge | Special

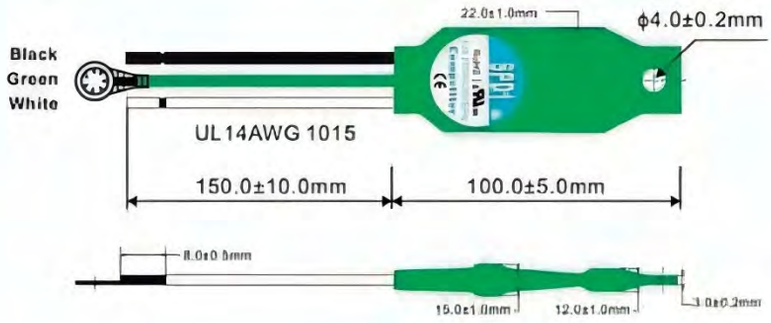

Product Specification

Product Type	LED Special SPD
Input Voltage	120-277VAC 50/60Hz
Maximum Continous Voltage	320VAC
Voltage Protection Level(Up)	1300V
Surge Protection Voltage	10kV
Nominal Peak Current(8/20uS)	5kA
Maximum Peak Current(8/20uS)	10kA
Maximum Energy	820 Joules
Standard Leakage Current	<50uA
Respone Time	<25nS
Interface Type	3 Wires
Connection Type	Parallel
Protection Class	IP 65
Flame Rating	UL 94V-0/1
Relative Humidity	<95%(25°C)
Above Sea Level	<3000m
Operating Temperature Range	-40--+85°C
Storage Temperature Range	-40--+125°C
Dimensions	LXTXW=250X15X22mm

Epcos MOV
Panasonic MOV

Product Features

- Piece Weight:50g/pcs
- Package:20pcs/box,400pcs/carton
- L/N-G In(8/20):5kA,Imax(8/20):10kA
- L-N In(8/20):5kA,Imax(8/20):10kA
- MLV L-N:1150V;L-G:1260V;N-G:1270V
- Mounting Mode: Fixed
- Desiged in IEC61643-11
- Desiged in UL1449
- RoHS Compliant

Product Applications

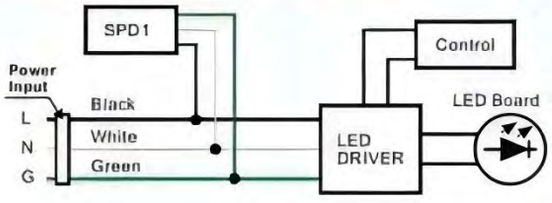

端子台 Terminal Block

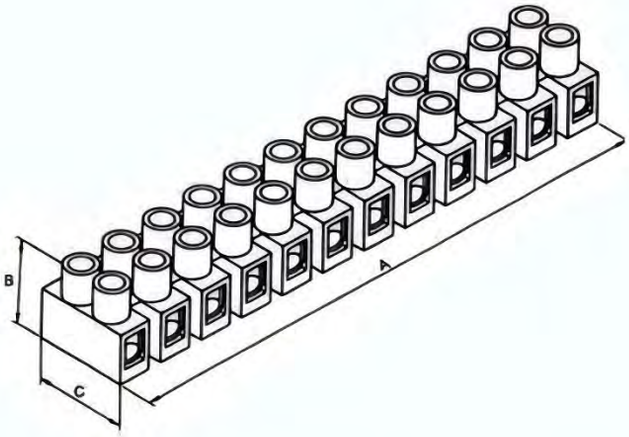

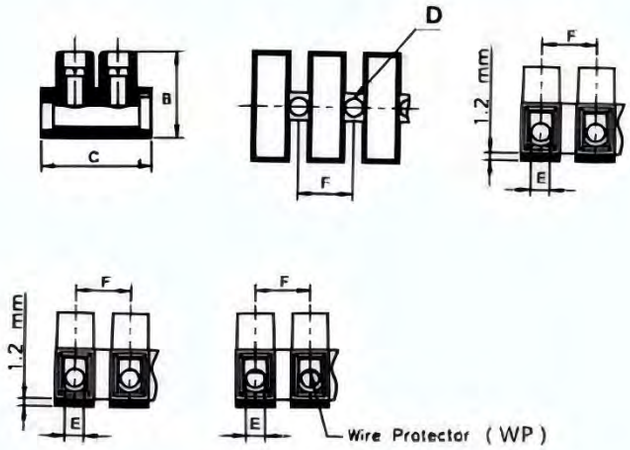

Model 型号	mm^2 线径	Amp 安培	Volt 电压	Screw 螺丝	尺寸Dimensions							Packing
					Unit	A	B	C	D	E	F	包装
CA8F	2.5	17.5	450	M3X5.2	(mm)	93.5	12.3	17.7	2.9	2.9	8	50Pcs/Box. 10 Boxes/carton
CA8FWP	2.5	17.5	450	M3X5.2	(mm)	93.5	12.3	17.7	2.9	2.9	8	
CA8H	2.5	17.5	450	M3X5.2	(mm)	93.5	15.5	17.7	2.9	2.9	8	
CA8HWP	2.5	17.5	450	M3X5.2	(mm)	93.5	15.5	17.7	2.9	2.9	8	
CA10F	4	24	450	M3X6	(mm)	116.5	14.5	20	3.5	3.45	10	
CA10FWP	4	24	450	M3X6	(mm)	116.5	14.5	20	3.5	3.45	10	
CA10H	4	24	450	M3X6	(mm)	116.5	16.5	20	3.5	3.45	10	
CA10HWP	4	24	450	M3X6	(mm)	116.5	16.5	20	3.5	3.45	10	
CA10HT	4	24	450	M3X6	(mm)	116.5	20.2	20	3.5	3.45	10	
CA10HTWP	4	24	450	M3X6	(mm)	116.5	20.2	20	3.5	3.45	10	
CA12H	6	41	500	M3.5X7.2	(mm)	139.5	19.5	23.8	3.6	4.2	12	
CA12HWP	6	41	500	M3.5X7.2	(mm)	139.5	19.5	23.8	3.6	4.2	12	
CA14H	10	57	500	M4X9	(mm)	158	25.3	25.5	4.3	5	13.5	
CA14HWP	10	57	500	M4X9	(mm)	158	25.3	25.5	4.3	5	13.5	50Pcs/Box. 8 Bags/carton
CA16H	16	76	500	M4X9	(mm)	169.8	20.8	28	4.3	6	14.5	
CA18H	25	101	500	M5X11	(mm)	194.4	26.5	37	4.3	7.2	16.5	

内容(DESCRIPTION):

材质(housing material):高级尼龙66工程塑胶，防火等级94V-2 94V-0(Nylon 66,UL 94V2,Natural)。

温度(working temperature): -35℃~110℃或150℃

弹片(wire protector WP)CA8,CA10,CA12,CA14,CA16,CA18弹片(CA8&CA10&CA12&CA14&CA16&CA18 with wire protector)

接线排数(poles available):12排(12 poles)

DIY 端子台

DIY terminal block(17.5A and 24A)



·材质houseing material:PP
·底部Base:平脚Flat-bottom;
·防水等级fire rating：94V-2 UL94V2,Natural;
·温度working temperature:-40℃~+85℃

规格Model	线径mm	安培Amp	电压Volt
17.5A	2.5	17.5	450V
24A	4.0	24	500V

双排接线柱

Terminal Block with Series



•材质houseing material：高级尼龙66：Nylon66；
•防火等级fire rating：94V-2 UL94V2,Natural；
•温度working temperature：-45℃~+110℃

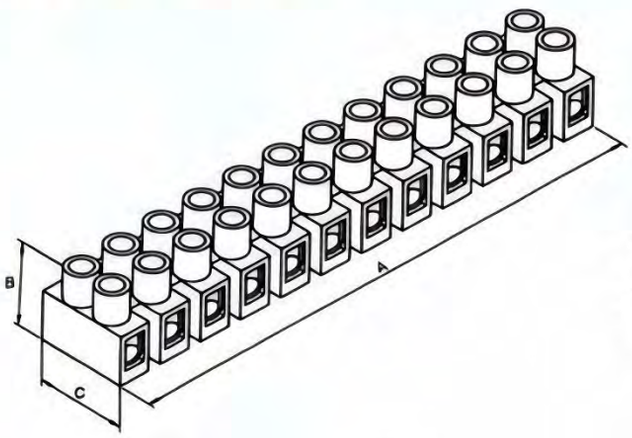

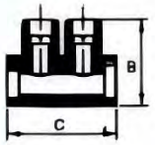

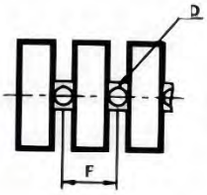

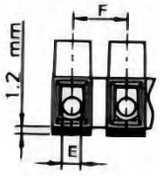

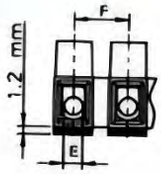

规格尺寸：

Model 型号	mm² 线径	Amp 安培	Volt 电压	Screw 螺丝	尺寸Dimensions						
					Unit	A	B	C	D	E	F
8H	1.5	17.5	450	M3X5.2	(mm)	93.5	15.5	17.7	2.9	2.9	8
10H	2.5	24	450	MM3X6	(mm)	116.5	16.5	20	3.5	3.45	10
12H	6.0	41	500	M3.5X7.5	(mm)	139.5	19.5	23.8	3.6	4.2	12
14H	10.0	57	500	M4X9	(mm)	158	23.3	25.5	4.3	5	13.5
16H	16.0	76	500	M4X9	(mm)	169.8	20.8	28	4.3	6	14.5
18H	25.0	101	500	M5X11	(mm)	194.4	26.5	37	4.3	7.2	16.5

插拔式接线端子 Pluggable Terminal block PA12



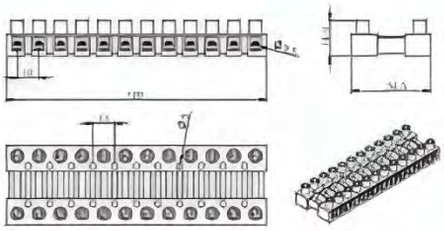

Plastic shell: PA66, (nylon 66)
Insert: Brass
Working Temperature: -40℃ to 110℃
Current rate: 16A/450V
Wire size: 2.5mm²
Poles available: 1-12
Color: white

塑件：PA66
触件：铜
温度环境：-40℃ to 110℃
电流/电压：16A/450V
电线尺寸：2.5mm²
极数1-12线
颜色：白色

PC端子台
PC Terminal Block



规格Model	经线mm	安培Amp	电压Volt
BH25(10P)	2.5	24A	450V
BH40(10P)	4.0	32A	450V
BH60(10P)	6.0	41A	450V
BH100(10P)	10.0	57A	500V

·材质Housing:PC
·防火等级fire rating:94V-2 UL94V2,Natural;
温度范围Temperature rangge:-40℃~+85℃

安定器端子台（插入式）PA11
Ballast Terminal Blocks(Push-In Type)



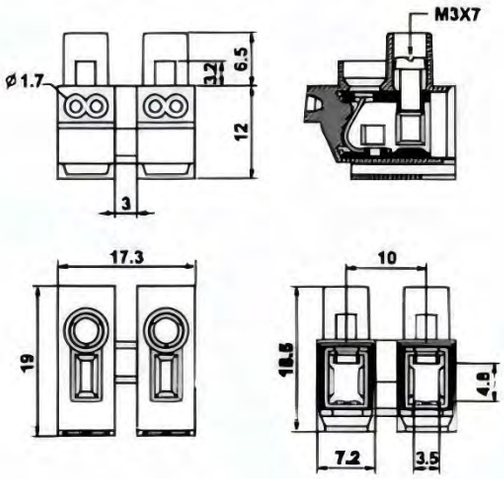

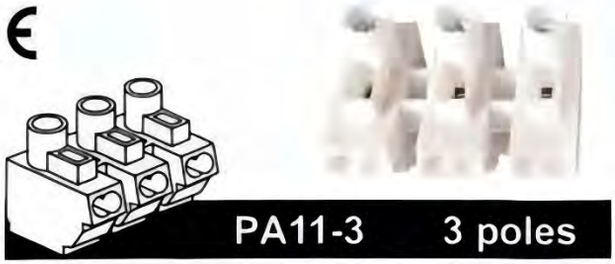

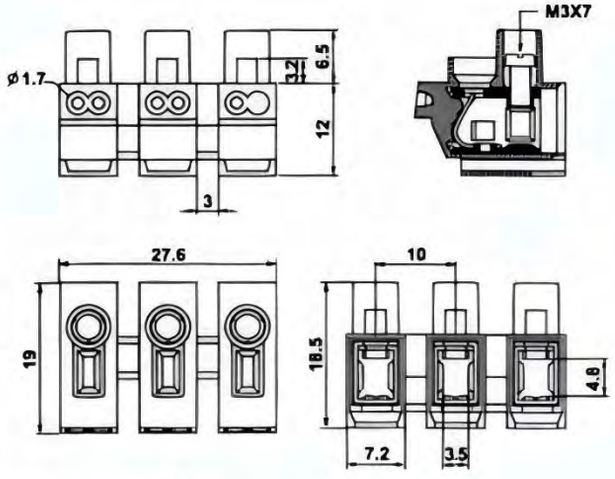

胶壳材质Housing material：PA66
夹紧件材质Metal：铜Brass
锁线弹片材质Metal：不锈钢steel
额定工作电压Voltage：450v
额定工作电流Ampere：16A
额定连接容量Wiring Capacity：0.5-2.5mm2
环境温度temperature：T110
剥线长度Strip length：8-10mm

接线盒 410 CE

Junction box with terminal/Luminalre pushwire connector

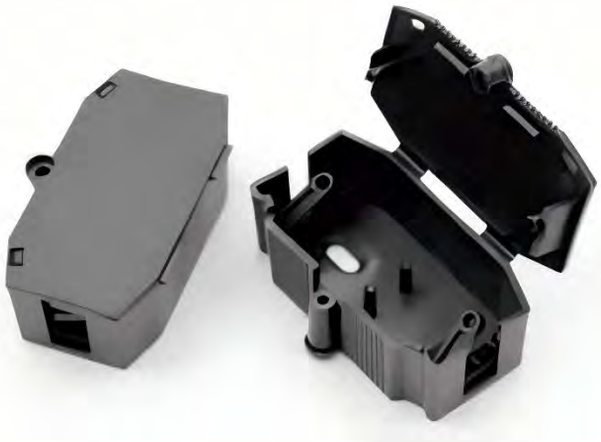



Material : Polypropylene

Luminaire pushwire connector:3P, 16A, 450V, 0.5-2.5m㎡

Terminal:3P, 24A, 450V, 0.5-2.5m㎡

接线盒 415 CE

Junction box with terminal/Luminalre pushwire connector



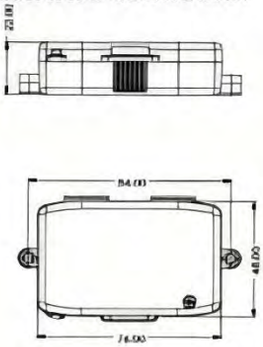

Material : Polypropylene

Luminaire pushwire connector:4P, 16A, 450V, 0.5-2.5m㎡

Terminal:4P, 24A, 450V, 0.5-2.5m㎡

接线盒

Junction box with terminal/Luminaire pushwire connector CE

TB-1



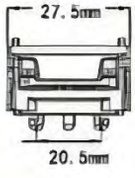

TB-2





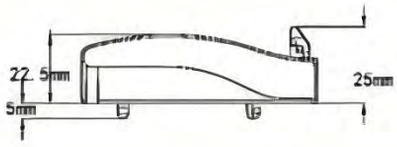

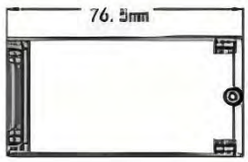

材质Housing:PP

颜色Color:白色White，黑色Black

接线盒

Junction box with terminal/Luminalre pushwire connector CE



TB-4

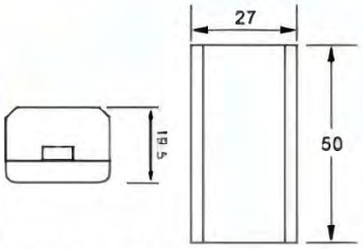

Material : Polypropylene

Terminal: 3P, 10A, 450V, 0. 5-1. 5mm^2



TB-5

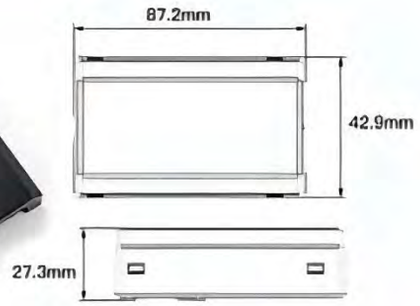

Material : Polypropylene

Luminaire pushwire connector:

3P, 16A, 450V, 0.5-2.5m㎡

Terminal:3P, 24A, 450V, 0.5-2.5m㎡



TB-6

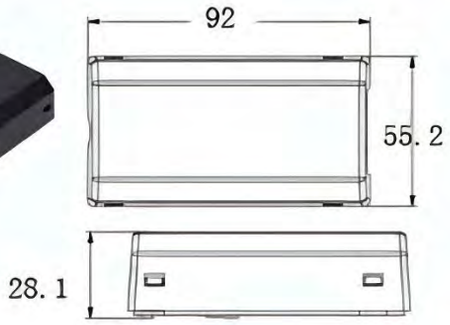

Material : Polypropylene

Luminaire pushwire connector:

5P, 16A, 450V, 0.5-2.5m㎡

Terminal:5P, 24A, 450V, 0.5-2.5m㎡



TB-7

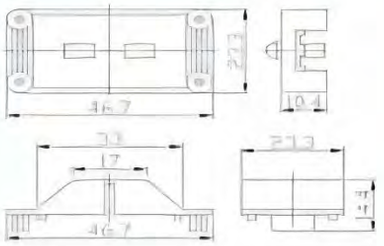

Material : Polypropylene

Terminal: 2P, 10A, 450V, 0.5-1.5m㎡



TB-8

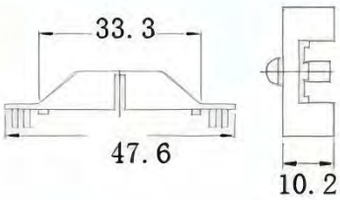

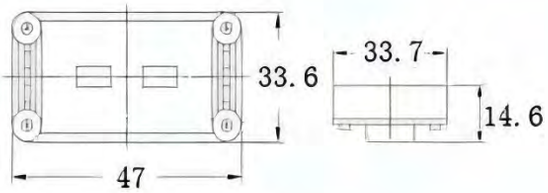

Material : Polypropylene

Luminaire pushwire connector:

3P, 16A, 450V, 0.5-2.5m㎡



TB-9

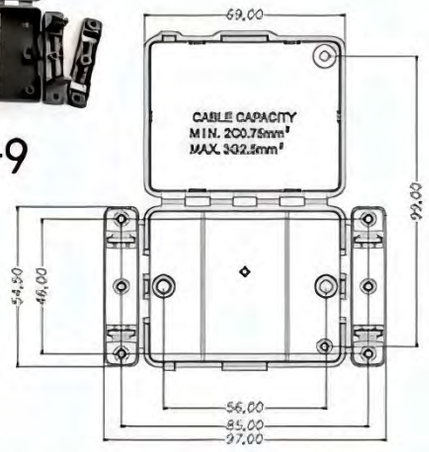

Material : Polypropylene

Luminaire pushwire connector: 5P, 16A, 450V, 0.5-2.5m㎡

Terminal: 5P, 24A, 450V, 0.5-2.5m㎡

接线盒 2215
Junction box with terminal/Luminalre pushwire connector

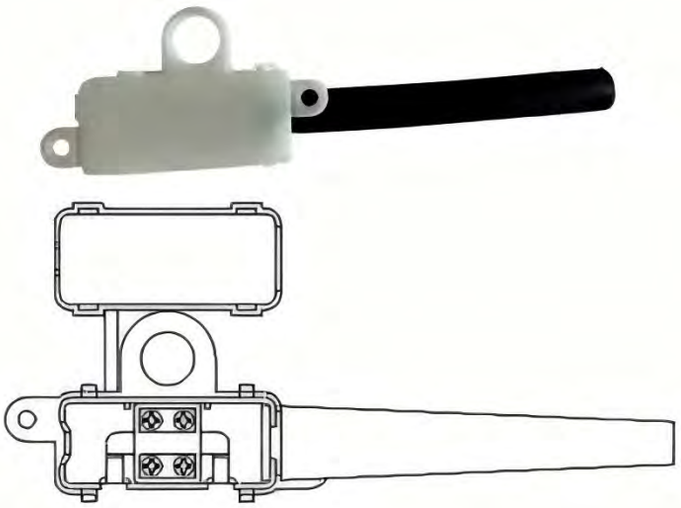

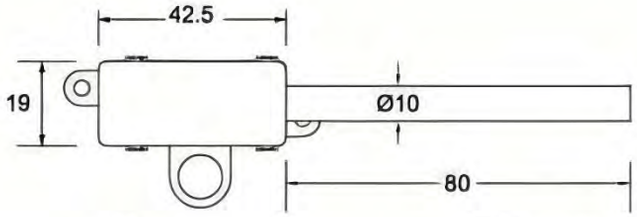

Housing:	94V-2 grade
Solid:	2•1.50mm²
Ampere/Voltage:	10A 250VAC
Working:	T100
IP Code:	IP20

接线盒 2315
Junction box with terminal/Luminalre pushwire connector

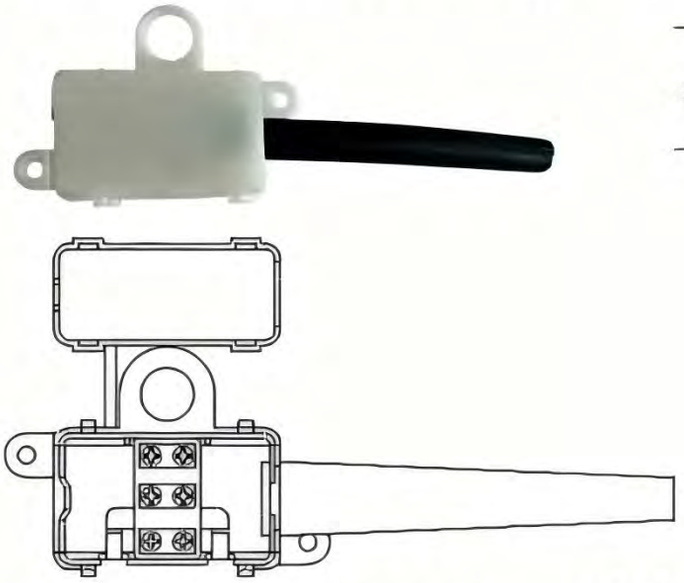

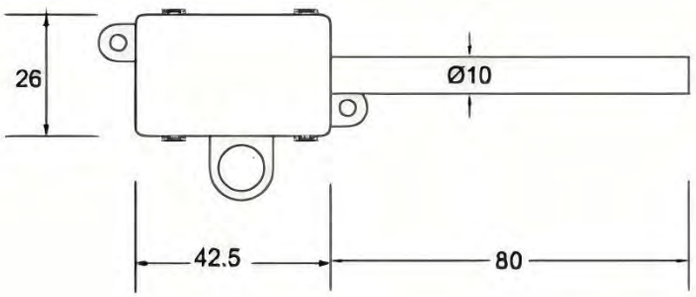

Housing:	94V-2 grade
Solid:	3•1.50mm²
Ampere/Voltage:	10A 250VAC
Working:	T100
IP Code:	IP20

LED灯对插连接器 M16
Luminaire Disconnect



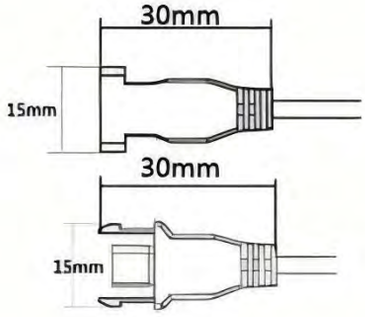

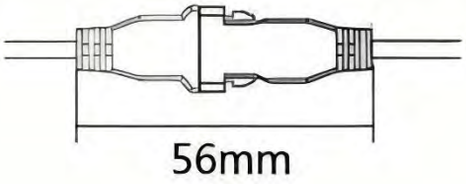

线材材质Wire Material:PVC
脑壳材质Housing:ABS
接口类型Interface type:AC/DC

按客户要求定制线缆
Customize wiring to customer requirements

带熔断器端子 540
Fused Terminal - Euro-standard



- 带熔断器（Terminal strip with fuse-carrier）
- 配合不同的端子组合（Dovetail for different terminal combinations）
- 5x20mm的保险丝（For 5x20 mm fuse）
- 合接地螺丝（Earth-screw option）
- IP 20 finger protection
- 抗震旋转（Anti-rotation spigot as option）
- 1,2,3,4,5位（1,2,3,4 and 5 poles available）
- 颜色–底座灰色，保险端黑色(Color -housing in grey, fuse carrier in black)

规格Technical Data

材料Housing	尼龙Polyamide 6/6 94V-2级94V-2 grade
插入端Insert	铜，镀镍brass, nickel plated
弹片Wire protector	不锈钢 stainless steel
螺丝Screw	M3x6黄色 M3x6, yellow chromated
接地螺丝Earth screw	M3x14黄色 M3x14, yellow chromated
Voltage / Ampere (IEC)	
底座 terminal strip	400V / 15A
保险端fuse carrier	250V / 6.3A
电压Voltage / Ampere (UL)	
terminal strip	200V / 15A
fuse carrier	200V / 10A
Temperature	
working	-40oC to 100oC
short period	140oC
Cross section	2.5mm2
AWG 电线规格	14

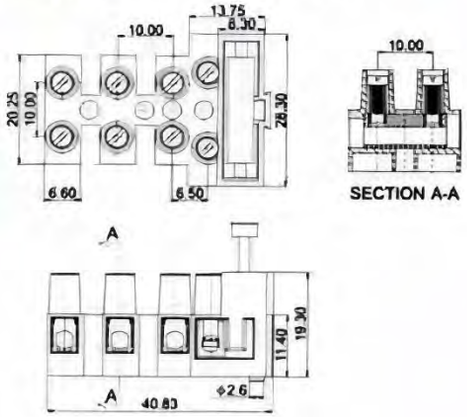

BS带熔断器端子 FTB8
BS Fused Terminal - screwless wire clamp FTB 8



- 熔断器Screwless wire-clamp terminal with fuse-holder
- 合配件Rear dovetail for terminal extension
- 适合For 6 x 25mm保险丝For 6 x 25mm fuse
- 带或不带接地螺丝With or Without earth screw
- 选择安装相应底座/墙角抗旋转Choice of mounting base / leg anti-rotation spigot
- 颜色:白色Standard color -white

规格Technical Data

材料Housing	Polycarbonate 94V-2级94V-2 grade
插入端Insert	铜brass
端子螺丝Terminal screw	M3.5 x 7.5钢镀锌M3.5 x 7.5 zinc-plated steel
接地螺丝Earth screw	M3.5 x 12 M3.5 x 12 zinc-plated steel
电压电流Voltage / Ampere	400V / 13A
保险丝Fuse 6 x 25mm	
温度Temperature	-20℃ to 120℃
使用温度working	160℃
瞬时温度short time	
截面Cross section	- screw-mount side 0.75 - 2.5mm²
	- screwless side 0.5 - 1.5mm²

BS带熔断器端子 FTB1
BS Fused Terminal - screwless wire clamp FTB 1



规格Technical Data

材料Housing	Polycarbonate 94V-2级94V-2 grade
插入端Insert	铜brass
端子螺丝Terminal screw	M3.5 x 7.5钢镀锌M3.5 x 7.5 zinc-plated steel
接地螺丝Earth screw	M3.5 x 12 M3.5 x 12 zinc-plated steel
电压电流Voltage / Ampere	400V / 13A
保险丝Fuse 6 x 25mm	
温度Temperature	-20℃ to 120℃
使用温度working	160℃
瞬时温度short time	
截面Cross section	- screw-mount side 0.75 - 2.5mm²
	- screwless side 0.5 - 1.5mm²

防水压线帽 UnderGroud Wire Connector

S1： 22#-12#



S2：22#-12#



S4：22#-10#



S5：22#-10#

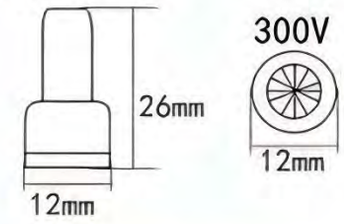

S6：20#-10#



S7：20#-8#

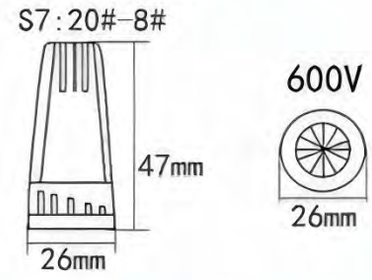



概述：

1.适用于各种各样的直接埋藏或潮湿位置电气连接。

2.本产品适用于园林灌溉和路灯设施以及防水接线要求的设备、阀门、仪表灯适用，产品性能卓越，是胶带和防水胶带的理想代替品。

Overview：

1.Suitable for use in a wide variety of direct burial and wet location electrical connections.

2.This product is suitable for garden irrigation and lamp facilities and waterproof wiring request the equipment,valves,instrument light use,product performance excellence is tape and waterproof tape ideal replace product.

胶壳材质Housing:PP

防水材质Waterproof：绝缘密封脂，防水、防潮、防腐蚀
sealing grease，waterproof 、moistureproof 、anticorrosion

电压voltage: 300V/600V

环境温度temperature :-40°C to+85°C

雙翼彈簧螺式接頭

Screw On Wire Connector



- 材質構造：採PP料制成，絕緣性良好，內附彈簧。
  適用于單芯及較粗芯之電線可耐至105℃。
- 特　點：外型設有扭轉翼，使操作省力輕便，易于將電線固定。

Material: Tough thermoplastic, UL 94V-2 flame-retardant shell.
Two wing makes move easy twist on termination of wires.
Strip wires before application.
Rated at 600 volt max. for building wiring.



型號 Item No.	內徑 B	寬 C	高 E	適用電線範圍 Wires Combination	顏色 Color	包裝 Packing
P11	9.8	18.2	25.8	Max 3#12 Min 2#18	黃色 yellow	100 pcs
P13	13.5	23	31.8	Max 5#12 Min 3#16	紅色 red	
P15	14.9	25.5	33.3	Max 3#10 Min 3#14 w/1 #16	灰色 gray	
P17	18.8	32	40	Max 3#18 w/1 #12 Min 2#10 w/1 #12	藍色 blue	

彈簧螺式接線頭

SCREW-ON CONNECTOR



- 電壓：300V/600V
- 溫度：105℃
- 材質：高級PVC塑膠原料，絕緣佳。
- 國際認證：通過美國UL，加拿大 CSA 安全測試。
- 用途：使用於各種電器產品，家庭配線等接線器材，耐用且絕緣性佳，安全可靠。

Voltage:300v/600v
Temperature:105℃
Material: PVC
International Certification:UL CSA.
Use:used in all kinds of electrical products.home wiring and other wiring devices.durability and good insulation .safe and reliable.



with spring insert
(內附彈簧)

型號 Item No.	顏色 Color	高 A mm	寬 B mm	螺紋內徑 C mm	適用電線範圍 Suitable Wires A.W.G.	包裝 (顆包) Pack/bag
P1	Orange	15.2	8.6	6.7	22-14	1000 PCS.
P2	Orange	17.6	9.8	7.4	22-14	
P3	Orange	22.0	12	9.9	22-14	500 PCS.
P4	Orange	24.5	14	11	22-10	
P6	Red	26.5	16.4	13	22-8	

閉端端子

CLOSE-END CONNECTOR





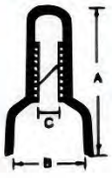

型號 Item No.	高 A mm	寬 B mm	金屬內徑 C mm	適用電線範圍 Suitable Wires 平方線㎜²	A.W.G.	適用工具 Suitable Crimping Tools	包裝 (每包) Pack/bag
CE1	18	6.2	2.6	1.25	22-18	AK-25 MR-30A IZUMI#7A IZUMI AC-5ND	1000 PCS.
CE2	19.7	7.9	3	2	22-14		
CE5	25.5	10.5	4	5.5	22-10		
CE8	27.7	12.4	5.3	8	16-10	AK-28	500 PCS.

*電壓：300V.　(Voltage : 300V)
*溫度：94V-2 105℃　(Temperature : 105℃)
*材質 Material：高級尼龍66工程塑膠原料，防火等級94V-2，94V-0 150℃(Temperature)，絕緣佳不易老化。
*使用工具 Tool ：氣動工具MR-30A，IZUMI AC-5ND，手動工具AK-25，AK-28，IZUMI#7A。
*國際認證 Certification：通過美國UL，加拿大CSA安全測試。
*用途 Useage：使用於各種電器產品，燈飾，家庭配線等接線器材。 Used is all kinds of electrical products home wiring and other wiring devices.

電源線扣

STRAIN RELIEF BUSHINGS



裝配方式(Assembly Procedure)

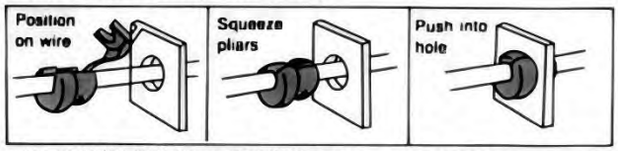

1.將電源線放置線扣內. 2.將線扣結合夾緊 3.利用線扣工具夾緊塞入機板出線孔，即可固定電源線

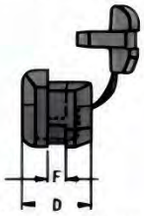

Maximum Chassis thickness-Part actually has additional clearance (適用機板厚度)

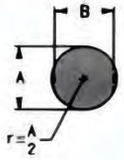

MOUNTING HOLE. (機板孔徑)



H NO.1 Assembly Tool (線扣工具)

型號 Item No.	型狀 Cross Section Shape	適用UL電線 UL Wires Accommodated	適用電線尺寸 Approx. Wire Size mm	機板孔口徑 Mounting Holes A mm	機板孔口徑 Mounting Holes B mm	適用機板厚度 Max. Thickness F mm	線扣長度 Length D mm	包裝 (每包) Pack/bag
2P-4	Flat (扁線用)	SPT-1	3×5.6	9.5	8.7	1.6	10.3	1000 PCS.
3P-4		SPT-1	3×5.6	11	9.9	1.6	10.3	
3W-1		SPT-1	3×5.6	11	9.9	2.5	10.3	
4N-4		SPT-2	3.71 / 3.8×7.6	12.7-13.1	11.8	1.6	10.3	
4K-4		SPT-2	3.71 / 3.8×7.6	12.7-13.1	11.8	2.5	10.3	
5N-4	Round (圓線用)	SVI SVT	6.4φ - 7.4φ	12.7-13.1	11.5	1.6	11	
5P-4		SVI SVT	6.4φ - 7.4φ	12.7-13.1	11.5	2.5	11	
6N-4		SJT 3C # 18	7.6φ	15.9	14	1.6	14.8	500 PCS.
6P-4		SJT 3C # 18	7.6φ	15.9	14	3.2	14.8	
6N3-4		SJT 3C # 16	8.2φ - 9.2φ	15.9	14	1.6	14.8	
6P3-4		SJT 3C # 16	8.2φ - 9.2φ	15.9	14	3.2	14.8	
7N-2		SJT 3C # 14	9.2φ - 10.5φ / 11φ	19 / 19.8	16.8	1.6	19	100 PCS.
7P-2		SJT 3C # 14	9.2φ - 10.5φ / 11φ	19 / 19.8	16.8	3.2	19	

＊材質：高級尼龍66工程塑膠，防火等級94V-2，絕緣性佳，耐久不易老化。
＊國際認證：通過美國UL，加拿大 CSA 安全測試。
＊用途：使用於各種電器產品，燈飾等電線出口之固定與保護。

1.Material:nylon66,94v–2,good insulation.
2.International Certification:UL CSA.
3.Use:protect the wires.